AFTERCARE

Usage and Safety Instructions

Upholstery Care

Mechanical Components

Troubleshooting

Important Magnet Safety Information

USAGE AND SAFETY INSTRUCTIONS

Follow the usage instructions
Improper use can damage your chair, or worse, cause injuries. Always use your chair safely.

Minimize exposure to perspiration
Perspiration is acidic and constant exposure can degrade the leatherette's top coating.
Remove perspiration and dirt by regularly wiping down your chair with a slightly damp cloth.

Avoid direct contact with bare skin
The build up of body oil and friction from direct contact with your skin affects the pH value of the leatherette and can degrade its protective coating over time. Avoid constant contact with bare skin, especially in warm, humid environments.

Keep away from fluids
Any form of moisture is detrimental to your chair's upholstery. Immediately clean up any spills and only sit on your Secretlab chair after you have completely dried off from your shower.

Don't abuse it
Even the toughest of chairs cannot withstand rough and improper use. Keep your chair away from impacts, drops, and sharp objects.

Keep away from direct heat
Exposure to high heat, such as from a hairdryer, can compromise the leatherette's top coating, affecting its durability, shine or color. Keep your chair in a cool and dry place.

Keep pets away
Claws and teeth can damage the upholstery and other soft parts of your chair.
Do take extra care around your pets.

Avoid wearing dark colored clothing on light colored chair
Light-colored upholsteries look great when brand new, but more care and maintenance is needed to keep them looking clean. To minimize staining your chair upholstery, avoid wearing dark-colored clothing and denim jeans while using your chair, and clean your chair more frequently with an upholstery cleaner.

Avoid exposure to direct UV and sunlight
Direct exposure to sunlight can cause the pigments in leatherette to fade over time, leading to noticeable discoloration. This is especially true for darker colors, which may become dull or washed out, and lighter colors, which might yellow or develop uneven patches.

Sit in the center of the chair, with your back to the backrest.

Do not sit at the front edge of the chair.

Do not stand on the chair.

Do not use the chair with more than one person.

Do not push the chair around when a person is sitting on it.

Do not push down on the backrest when a person is reclined.

Do not place all your weight on the backrest only.

Do not place your hand or fingers near the recline mechanism.

Keep the red recline safety tab screwed in place to prevent accidental backrest adjustments when there is a child around.

UPHOLSTERY CARE

While a damp cloth will suffice to clean your Secretlab chair in most cases, we recommend using our specially formulated upholstery cleaners and wipes from our web store for the most thorough removal of dirt and stains.

Secretlab NanoGen™ / NEO™ Hybrid Leatherette

Secretlab NanoGen™ / NEO™ Hybrid Leatherette are resistant to stains and easy to clean. For dirt and stains simply wipe the leather clean using a cloth slightly dampened with water immediately. Leave the chair to air dry completely after cleaning. Vacuum to remove loose particles or dirt. To avoid scratching the leatherette, exercise care when vacuuming and use a soft brush attachment.

For more effective cleaning, use a leather cleaning product such as our **Secretlab Premium Leather Cleaner**. Spray a small amount onto a clean microfiber cloth and gently wipe the leather upholstery.

For quick, regular maintenance, we recommend our **Secretlab Leather Wipes**. Wipe down your chair and allow it to fully air dry before using.

Secretlab SoftWeave® Plus

Vacuum fabric to remove loose particles or dirt. Spills should be immediately soaked up with a dry absorbent cloth or paper towel. DO NOT rub the stain into the fabric or use hot water as this may set the stain.

A fabric cleaner, such as our **Secretlab Premium Deep Cleaning Fabric Foam Cleaner**, may be used to clean stubborn spots. Spray a small amount onto a clean microfiber cloth and gently wipe the affected area.

For quick, regular maintenance, we recommend our **Secretlab SoftWeave® Fabric Wipes**. Wipe down your chair and allow it to fully air dry before using.

Secretlab NAPA Leather

Genuine animal hide requires extra care as real leather is not water-resistant due to the pores found on its surface. Immediately clean up any spills. Use a dry, absorbent cloth or paper towel to soak up any liquid, and gently wipe down with a microfiber cloth slightly dampened with water.

Vacuum to remove loose particles or dirt. To avoid scratching the leather, exercise care when vacuuming and use a soft brush attachment. For best results, apply a **high-quality leather conditioner** often, or at least once every three months to keep the leather fresh and supple.

Secretlab Microsuede

Some Secretlab chair variants feature microsuede accents. Unlike Secretlab NEO™ Hybrid Leatherette, microsuede is not water-resistant, so keep it away from water.

To remove loose particles and dirt, use a **dry microfiber cloth to wipe against the grain of the microsuede**. Any spills should be promptly soaked up with a dry, absorbent cloth or paper towel.

MECHANICAL COMPONENTS

4D Armrests with CloudSwap™ Technology

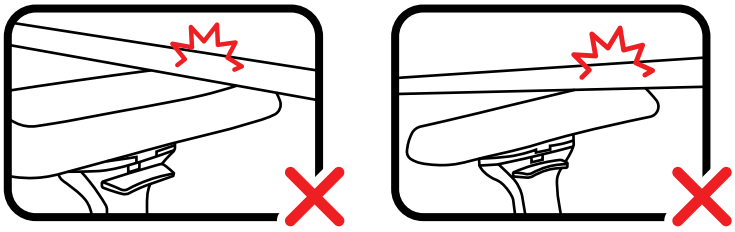

Ensure your armrests are not wedged under the desk when you push your chair in and avoid setting the armrests at a height that will cause the armrest tops to come into contact with the bottom of your desk when you tilt your seat.

Improper usage can damage your armrest or even cause injuries. Friction or compression against tables or heavy objects over long periods of time can compromise the armrest top's structural integrity, affecting its durability. Keep your armrests away from heavy objects, impacts, and sharp objects.

Prolonged exposure to perspiration and body oils may increase the speed of wear of your armrest tops over time. To keep them clean and prevent the build-up of perspiration and body oils, wipe your armrest covers down regularly with an upholstery cleaner or a damp cloth and allow them to air-dry.

Hydraulic Piston

Secretlab chairs are equipped with Class 4 hydraulic pistons and are tested and certified for durability and reliability. However, the lubricant within the hydraulic piston may settle at the bottom of the piston over time and will require a simple lubricant redistribution to ensure constant smooth performance. To do so, please follow the steps below:

01 Raise the height of the chair to its highest position and back down to its lowest position while seated. Repeat this step for a minimum of **10 times**.

02 While seated, adjust the chair's height to its lowest position and slowly rotate the chair **clockwise** for **5 full turns**.

03 While still remaining seated with the chair at its lowest height, slowly rotate the chair **anti-clockwise** for **5 full turns**.

Other Components

Components such as the armrests and multi-tilt mechanism should not require regular maintenance, as long as they are used as intended. Should you encounter any issues with these parts, please reach out to us for help. If your chair is still within its warranty period, do contact us at **secretlab.co/contact** to see if the issue is covered.

TROUBLESHOOTING

If you experience the following issues, simply follow the steps described below.
If the issues continue to persist, do not hesitate to contact us at **www.secretlab.co/contact**, and our expert support team will get back to you as soon as possible!

Asymmetrical Armrest Width

As the armrests are pre-installed on the seat base, it is normal for the armrest distances to vary. The right armrest (when seated on the chair) is installed slightly further out to accommodate the recline mechanism and lever on the right side of the chair. You can adjust the width of the armrest to make both armrests appear symmetrical.

01 Remove the adjustment lever handles under the seatbase to have easier access to the three M8 screws that control the width of your armrests.

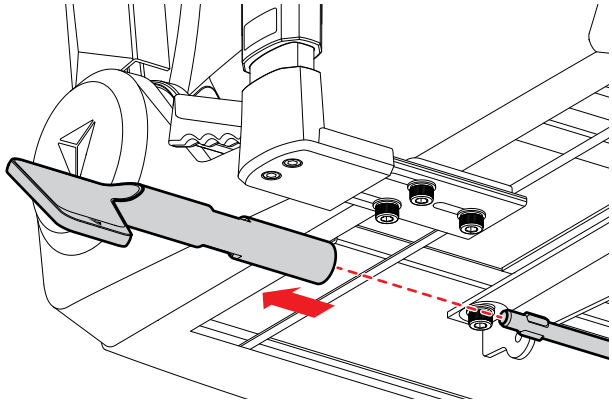

02 Loosen the three M8 screws using the allen key provided.

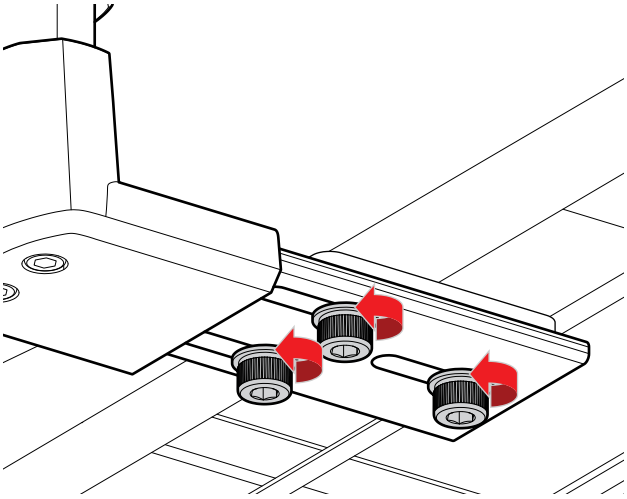

03 Slide the metal plate to adjust the armrest width inwards or outwards. Adjust the armrests based on how they look in relation to the chair, instead of the position of the metal plates underneath.

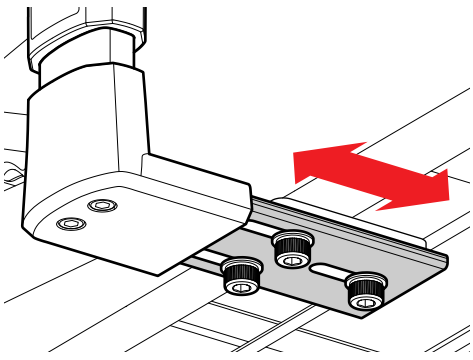

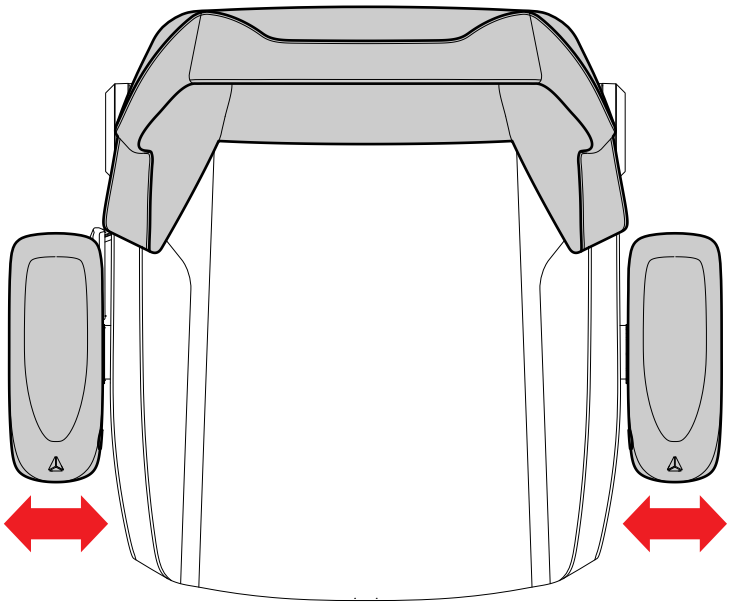

Backrest Misalignment

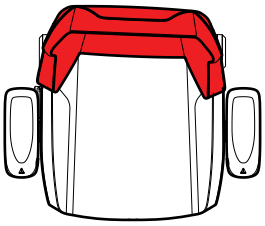

It is possible for this misalignment to occur during the assembly process of the backrest to the seatbase, Steps 5 & 6. The backrest can be secured in such a position that causes the misalignment.

Easier on Co-op mode

01 Loosen all four of the M8 screws that attach the backrest to the seatbase such that there is enough room to wiggle the backrest.

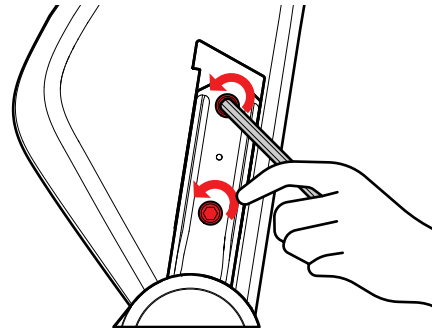

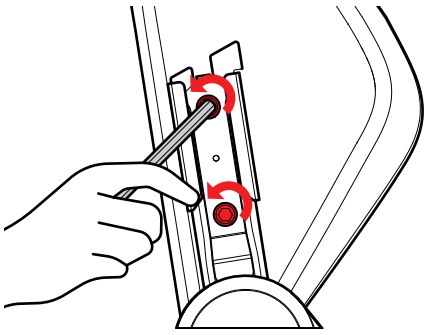

02 Pull the right side (while facing the front of the chair) of the backrest towards you, while at the same time pushing the left side of the backrest away from you.

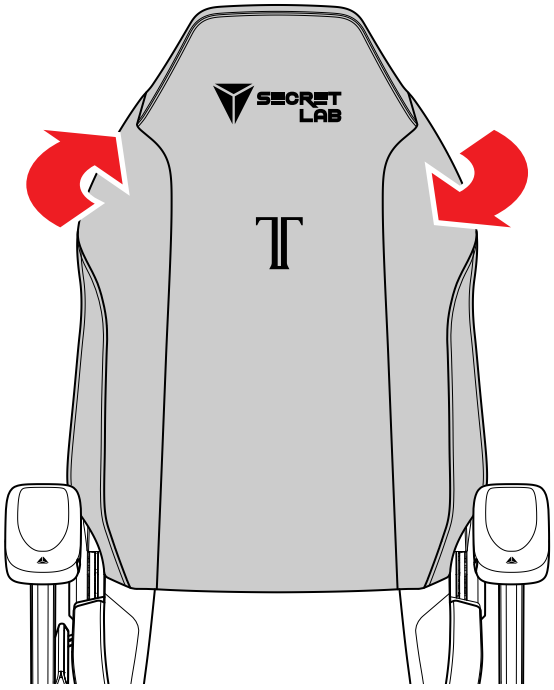

03 Adjust the backrest until it is aligned, then hold it in position. While still holding the backrest in position, use the allen key to fully tighten the M8 screws on the **RIGHT** side first.

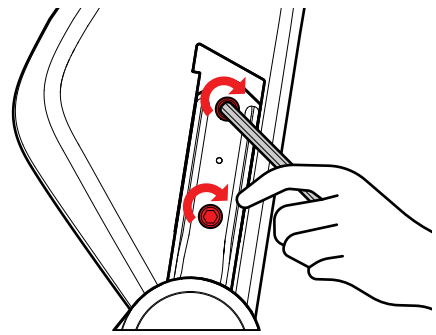

04 While holding the backrest in position, fully tighten the M8 screws on the **LEFT** side. You may have to push the left side of the backrest in the direction as shown above, until the desired alignment is achieved.

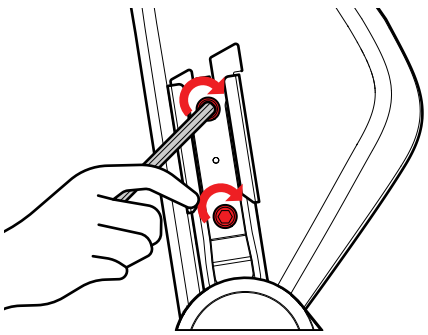

IMPORTANT MAGNET SAFETY INFORMATION

This manual contains important safety information to help you handle neodymium magnets properly and avoid personal injury and damage to the magnets themselves. Read all the safety information below prior to installation and usage.

This diagram illustrates the components that contain neodymium magnets.

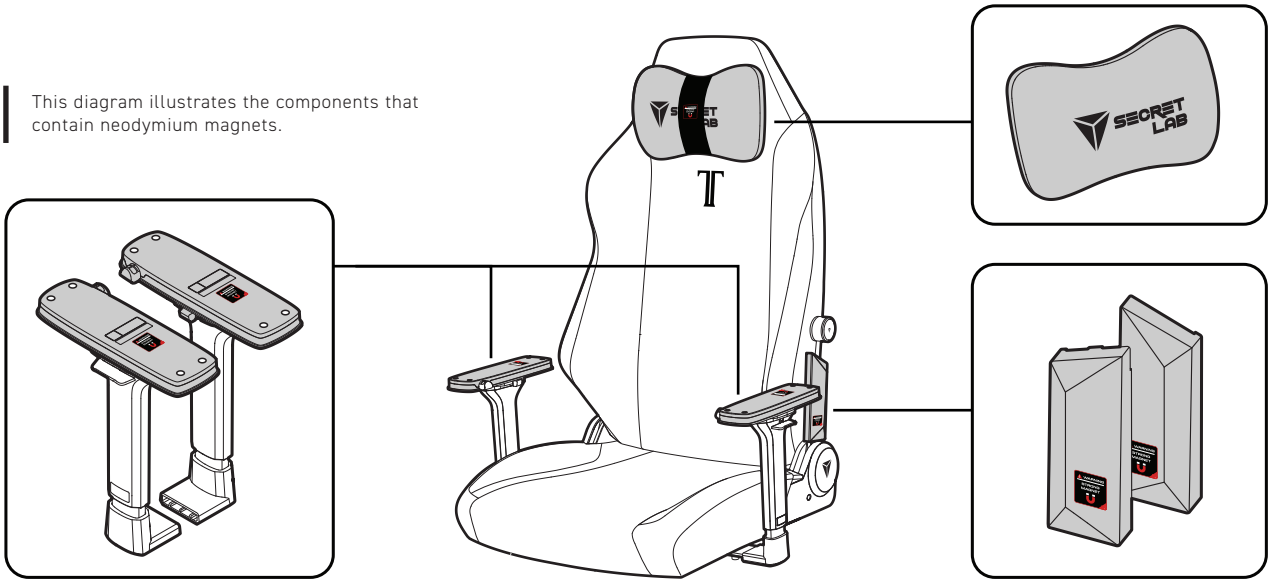

Handling

Exercise care when attaching parts with neodymium magnets to avoid being pinched. Neodymium magnets are also brittle. Avoid subjecting them to hard impacts to prevent breakage. If broken, dispose of pieces with care as they may be sharp.

Keep Magnets Away from Children and Pets

To help prevent serious magnet ingestion injuries, keep magnets that are small enough to be swallowed away from children and pets. Small magnets can also pose a choking hazard. Seek immediate medical attention if magnets are swallowed or inhaled.

Magnetic Media

Keep away from devices and products that can be damaged by strong magnetic fields (e.g. computer hard drives, credit cards and cassette tapes).

Medical Device

Neodymium magnets can interfere with pacemakers and other implanted medical devices. We recommend consulting your physician and medical device manufacturer for information specific to your medical device and whether you would need to maintain a minimum distance between your medical device and our product.

Allergies

Avoid contact with neodymium magnets if you have a nickel allergy.

Machining and Drilling

Do not drill or attempt to modify the magnets as neodymium magnet dust and powder are highly flammable.

Maintenance

Neodymium magnets will retain their magnetism and integrity for decades when handled, utilised and protected properly.

PFLEGEANLEITUNG

Gebrauchs- und Sicherheitshinweise

Pflege des Bezugs

Mechanische Komponenten

Fehlerbehebung

Wichtige Informationen zur Magnetsicherheit

GEBRAUCHS- UND SICHERHEITSHINWEISE

Die Gebrauchsanleitung befolgen
Bei unsachgemäßer Verwendung kann der Stuhl beschädigt werden oder noch schlimmer, Verletzungen verursachen. Den Stuhl stets sicher verwenden.

Schweißbelastung minimieren
Schweiß ist säurehaltig und ständige Einwirkung kann die Deckschicht des Kunstleders beschädigen. Den Stuhl regelmäßig mit einem leicht feuchten Tuch abwischen und Schweiß und Schmutz entfernen.

Direkten Kontakt mit bloßer Haut vermeiden
Die Ansammlung von Talg sowie Reibung durch direkten Kontakt mit der Haut beeinflussen den pH-Wert des Kunstleders und können mit der Zeit die Schutzschicht beschädigen. Ständigen Kontakt mit bloßer Haut vermeiden, insbesondere in warmen, feuchten Umgebungen.

Von Flüssigkeiten fernhalten
Jede Form von Feuchtigkeit ist schädlich für den Bezug des Stuhls. Verschüttete Flüssigkeiten sofort aufwischen und nicht nass auf einen Secretlab Stuhl setzen.

Nicht missbrauchen
Selbst die robustesten Stühle halten grober und unsachgemäßer Behandlung nicht stand. Den Stuhl vor Stößen, Stürzen und scharfen Gegenständen schützen.

Vor direkter Hitze schützen
Hohe Hitze, beispielsweise durch einen Haartrockner, kann die Deckschicht des Kunstleders beschädigen und seine Haltbarkeit, Glanz oder Farbe beeinträchtigen. Den Stuhl an einem kühlen und trockenen Ort aufbewahren.

Haustiere fernhalten
Krallen und Zähne können den Bezug und andere weiche Teile des Stuhls beschädigen. In der Nähe von Haustieren besonders vorsichtig sein.

Das Tragen dunkler Kleidung auf einem hellen Stuhl vermeiden
Helle Polsterung sieht im Neuzustand großartig aus, aber um ihr sauberes Aussehen zu erhalten, ist mehr Pflege und Wartung erforderlich. Um Flecken auf der Polsterung zu vermeiden, beim Benutzen des Stuhls keine dunkle Kleidung und Jeans tragen und den Stuhl häufiger mit einem Polsterreiniger reinigen.

Direkte UV- und Sonneneinstrahlung vermeiden
Direkte Sonneneinstrahlung kann dazu führen, dass die Pigmente im Kunstleder mit der Zeit verblassen, was zu sichtbaren Verfärbungen führt. Dunklere Farben können matt oder verwaschen werden und hellere Farben können vergilben oder ungleichmäßige Stellen entwickeln.

In die Mitte des Stuhls setzen, mit dem Rücken zur Rückenlehne.

Nicht an die Vorderkante des Stuhls setzen.

Nicht auf den Stuhl stellen.

Den Stuhl nicht mit mehr als einer Person benutzen.

Den Stuhl nicht herumschieben, wenn eine Person darauf sitzt.

Nicht auf die Rückenlehne drücken, wenn eine Person sich zurückgelehnt hat.

Nicht mit dem gesamten Gewicht ausschließlich die Rückenlehne belasten.

Hände und Finger von der Nähe des Kippmechanismus fernhalten.

Die rote Sicherungslasche für die Neigungsverstellung festgeschraubt lassen, um ein versehentliches Verstellen der Rückenlehne zu verhindern, wenn ein Kind in der Nähe ist.

PFLEGE DES BEZUGS

Während in den meisten Fällen ein feuchtes Tuch zum Reinigen des Secretlab Stuhls ausreicht, empfehlen wir zur gründlichsten Entfernung von Schmutz und Flecken die Verwendung unserer speziell entwickelten Textilreiniger und Reinigungstücher aus unserem Webshop.

Secretlab Nanogen™ / NEO™ Hybrid-Kunstleder

Secretlab NanoGen™ / NEO™ Hybrid-Kunstleder ist fleckenbeständig und leicht zu reinigen. Das Material bei Schmutz und Flecken einfach sofort mit einem leicht angefeuchteten Tuch abwischen. Den Stuhl nach der Reinigung vollständig an der Luft trocknen lassen. Lose Partikel oder Schmutz mit dem Staubsauger entfernen. Um Kratzer auf dem Kunstleder zu vermeiden, beim Staubsaugen vorsichtig vorgehen und einen weichen Bürstenaufsatz verwenden.

Für eine gründlichere Reinigung ein Lederreinigungsmittel wie unseren Secretlab Premium Lederreiniger verwenden. Eine kleine Menge auf ein sauberes Mikrofasertuch sprühen und den Lederbezug vorsichtig abwischen.

Zur schnellen, regelmäßigen Wartung empfehlen wir unsere Secretlab Lederreinigungstücher. Den Stuhl abwischen und vor der Verwendung vollständig an der Luft trocknen lassen.

Secretlab SoftWeave® Plus

Den Stoff absaugen, um lose Partikel und Schmutz zu entfernen. Verschüttete Flüssigkeit sollte sofort mit einem trockenen saugfähigen Tuch oder Papiertuch aufgesaugt werden. Den Fleck NICHT in den Stoff reiben und kein heißes Wasser verwenden, da sich der Fleck dadurch festsetzen kann.

Ein Textilreiniger, wie unser Secretlab Premium Textil-Reinigungsschaum, kann zum Reinigen hartnäckiger Flecken verwendet werden. Eine kleine Menge auf ein sauberes Mikrofasertuch sprühen und den betroffenen Bereich vorsichtig abwischen.

Zur schnellen, regelmäßigen Wartung empfehlen wir unsere Secretlab SoftWeave™ Textilreinigungstücher. Den Stuhl abwischen und vor der Verwendung vollständig an der Luft trocknen lassen.

Secretlab NAPA-Leder

Echtes Leder erfordert besondere Pflege, da es aufgrund der Oberflächenporen nicht wasserabweisend ist. Verschüttete Flüssigkeit sofort aufwischen. Flüssigkeit mit einem trockenen, saugfähigen Tuch oder Papiertuch aufnehmen und vorsichtig mit einem leicht mit Wasser angefeuchteten Mikrofasertuch abwischen.

Lose Partikel oder Schmutz durch Absaugen entfernen. Um Kratzer auf dem Leder zu vermeiden, beim Absaugen vorsichtig vorgehen und einen weichen Bürstenaufsatz verwenden. Für beste Ergebnisse eine hochwertige Lederpflege häufig oder mindestens alle drei Monate verwenden, um das Leder frisch und geschmeidig zu halten.

Secretlab Wildlederimitat

Einige Secretlab Stuhlvarianten sind mit Akzenten aus Wildlederimitat versehen. Im Gegensatz zu Secretlab NEO™ Hybrid-Kunstleder ist Wildlederimitat nicht wasserbeständig, daher von Wasser fernhalten.

Zum Entfernen von losen Partikeln und Schmutz mit einem trockenen Mikrofasertuch gegen die Maserung des Wildlederimitats wischen. Verschüttete Flüssigkeit sollte umgehend mit einem trockenen, saugfähigen Tuch oder Papiertuch aufgenommen werden.

MECHANISCHE KOMPONENTEN

4D Armlehnen mit CloudSwap™-Technologie

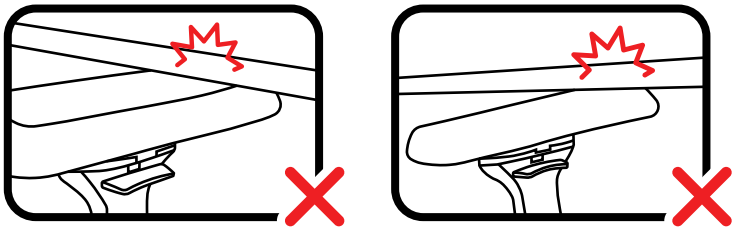

Darauf achten, dass die Armlehnen nicht unter dem Schreibtisch eingeklemmt werden, wenn der Stuhl darunter geschoben wird, und vermeiden, dass die Armlehnen auf eine Höhe eingestellt werden, bei der die Oberseite der Armlehnen mit der Unterseite des Schreibtischs in Berührung kommt, wenn der Stuhl gekippt wird.

Unsachgemäßer Gebrauch kann die Armlehnen beschädigen oder sogar Verletzungen verursachen. Reibung oder Druck auf Tischen oder schweren Gegenständen über längere Zeiträume kann die strukturelle Integrität der Armlehnenauflage beeinträchtigen und ihre Haltbarkeit beeinträchtigen. Die Armlehnen von schweren Gegenständen, Stößen und scharfen Gegenständen fernhalten.

Längerer Kontakt mit Schweiß und Talg kann mit der Zeit zu schnellerem Verschleiß der Armlehnenauflagen führen. Um sie sauber zu halten und die Ansammlung von Schweiß und Talg zu verhindern, die Armlehnenauflagen regelmäßig mit einem Reiniger oder einem feuchten Tuch abwischen und an der Luft trocknen lassen.

Hydraulikkolben

Secretlab Stühle sind mit Hydraulikkolben der Klasse 4 ausgestattet und auf Haltbarkeit und Zuverlässigkeit geprüft und zertifiziert. Allerdings kann sich das Schmiermittel im Hydraulikkolben mit der Zeit am Kolbenboden absetzen und erfordert eine einfache Umverteilung des Schmiermittels, um eine konstant reibungslose Leistung zu gewährleisten. Dazu bitte die folgenden Schritte befolgen:

01 Im Sitzen die Höhe des Stuhls auf die höchste Position bringen und wieder auf die niedrigste Position absenken. Diesen Schritt mindestens 10 Mal wiederholen.

02 Im Sitzen die Höhe des Stuhls auf die niedrigste Position einstellen und den Stuhl langsam im Uhrzeigersinn 5 volle Umdrehungen drehen.

03 Weiterhin im Sitzen in der niedrigsten Position den Stuhl langsam gegen den Uhrzeigersinn 5 volle Umdrehungen drehen.

Andere Komponenten

Komponenten wie die Armlehnen und der Multi-Kippmechanismus erfordern bei bestimmungsgemäßem Gebrauch keine regelmäßige Wartung. Bei Problemen mit diesen Teilen, bitte an uns wenden.
Wenn der Stuhl noch innerhalb der Garantiezeit ist, uns unter secretlab.eu/contact kontaktieren, um zu sehen, ob das Problem abgedeckt ist.

FEHLERBEHEBUNG

Bei folgenden Probleme, einfach die unten beschriebenen Schritte befolgen. Wenn die Probleme weiterhin bestehen, bitte uns unter folgender Adresse kontaktieren: **www.secretlab.eu/contact,** und unser kompetentes Supportteam meldet sich so schnell wie möglich.

Asymmetrische Armlehnenabstände

Da die Armlehnen an der Sitzfläche vormontiert sind, ist es normal, dass die Armlehnenabstände variieren. Die rechte Armlehne (wenn man auf dem Stuhl sitzt) ist etwas weiter außen angebracht, um dem Kippmechanismus und dem Hebel auf der rechten Seite des Stuhls Platz zu bieten. Der Abstand der Armlehnen kann angepasst werden, damit beide Armlehnen symmetrisch aussehen.

01 Die Griffe des Einstellhebels unter der Sitzfläche entfernen, um leichteren Zugang zu den drei M8-Schrauben zu erhalten, die die Breite der Armlehnen regulieren.

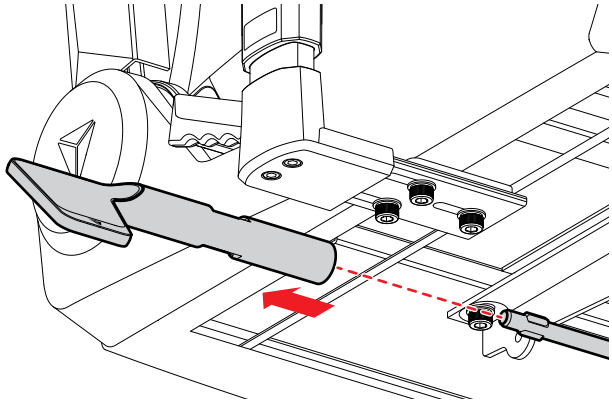

02 Die drei M8-Schrauben mit dem mitgelieferten Inbusschlüssel lösen.

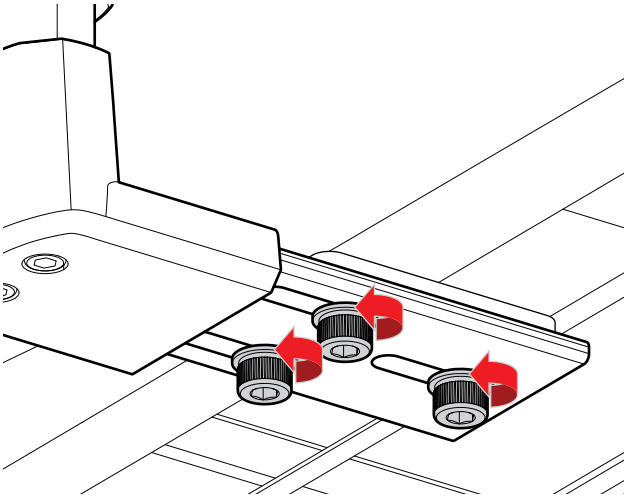

03 Die Metallplatte verschieben, um die Breite der Armlehnen nach innen oder außen einzustellen. Die Armlehnen im Verhältnis nach ihrem Aussehen zum Stuhl einstellen, nicht nach der Position der darunter liegenden Metallplatten.

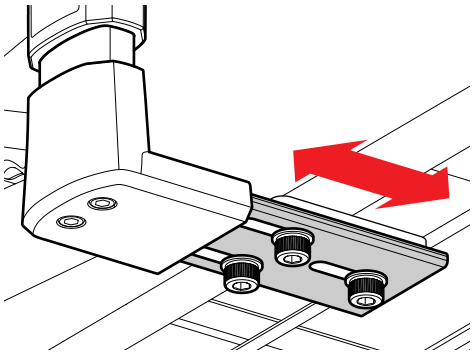

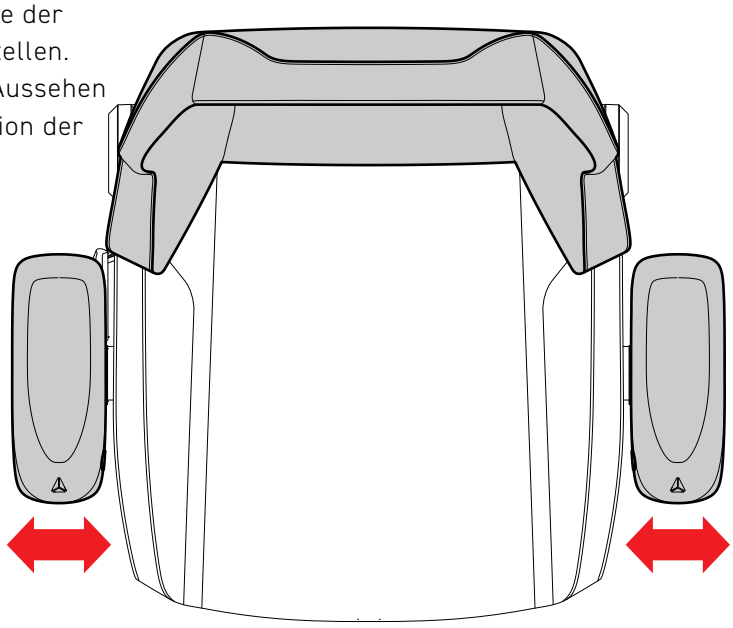

Fehlstellung der Rückenlehne

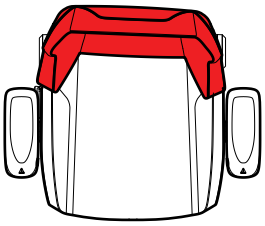

Diese Fehlausrichtung kann während der Montage der Rückenlehne an der Sitzfläche (Schritte 5 und 6) auftreten. Die Rückenlehne kann in einer solchen Position befestigt werden, dass diese Fehlausrichtung entsteht.

Einfacher zu zweit

01 Alle vier MB-Schrauben lösen, die die Rückenlehne mit der Sitzfläche verbinden, sodass genügend Spielraum zum Bewegen der Rückenlehne besteht.

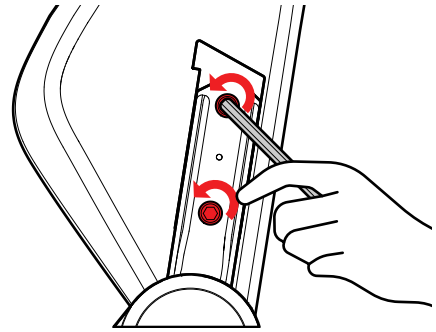

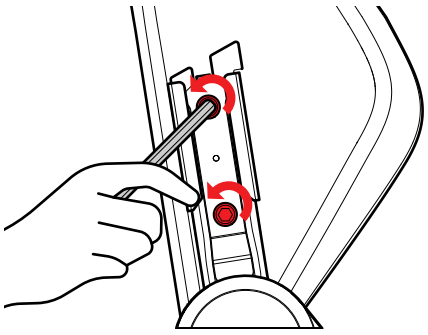

02 Die rechte Seite (bei frontaler Sicht auf den Stuhl) der Rückenlehne heranziehen und gleichzeitig die linke Seite der Rückenlehne wegdrücken.

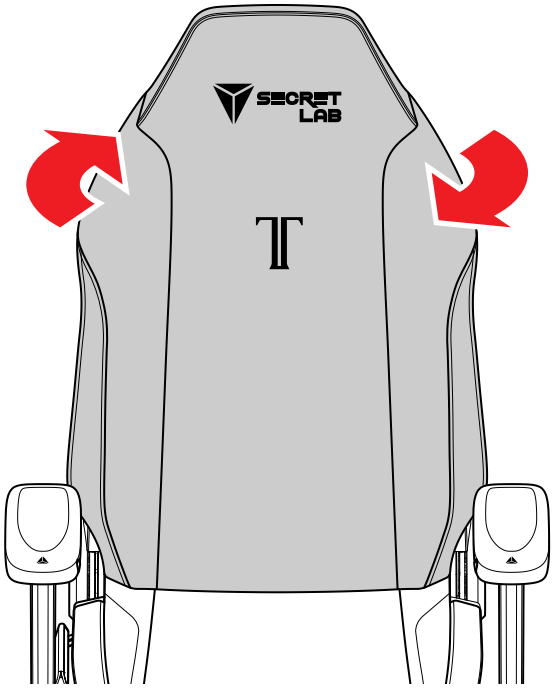

03 Die Rückenlehne so einstellen, dass sie ausgerichtet ist, und dann in dieser Position halten. Die Rückenlehne weiterhin in dieser Position halten und die M8-Schrauben an der Rückenlehne zuerst auf der RECHTEN Seite mit dem Inbusschlüssel festziehen.

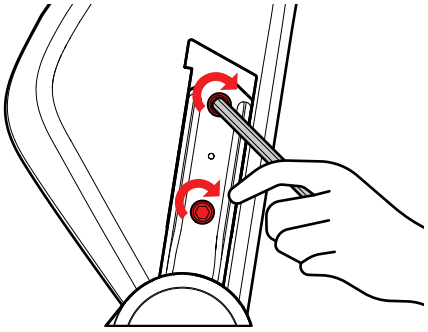

04 Die Rückenlehne in Position halten und die M8-Schrauben an der LINKEN Seite festziehen. Möglicherweise muss die linke Seite der Rückenlehne in die oben gezeigte Richtung gedrückt werden, bis die gewünschte Ausrichtung erreicht ist.

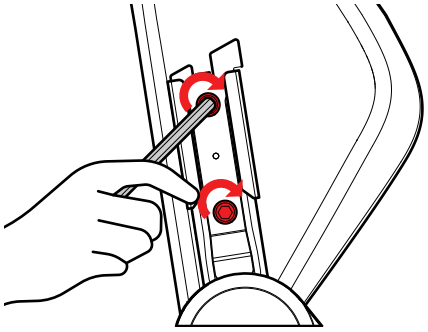

WICHTIGE INFORMATIONEN ZUR MAGNETSICHERHEIT

Dieses Handbuch enthält wichtige Sicherheitsinformationen, die dabei helfen, Neodym-Magnete richtig zu handhaben und Verletzungen sowie Schäden an den Magneten selbst zu vermeiden. Vor der Montage und Verwendung alle folgenden Sicherheitsinformationen lesen.

Dieses Diagramm veranschaulicht die Komponenten, die Neodym-Magnete enthalten.

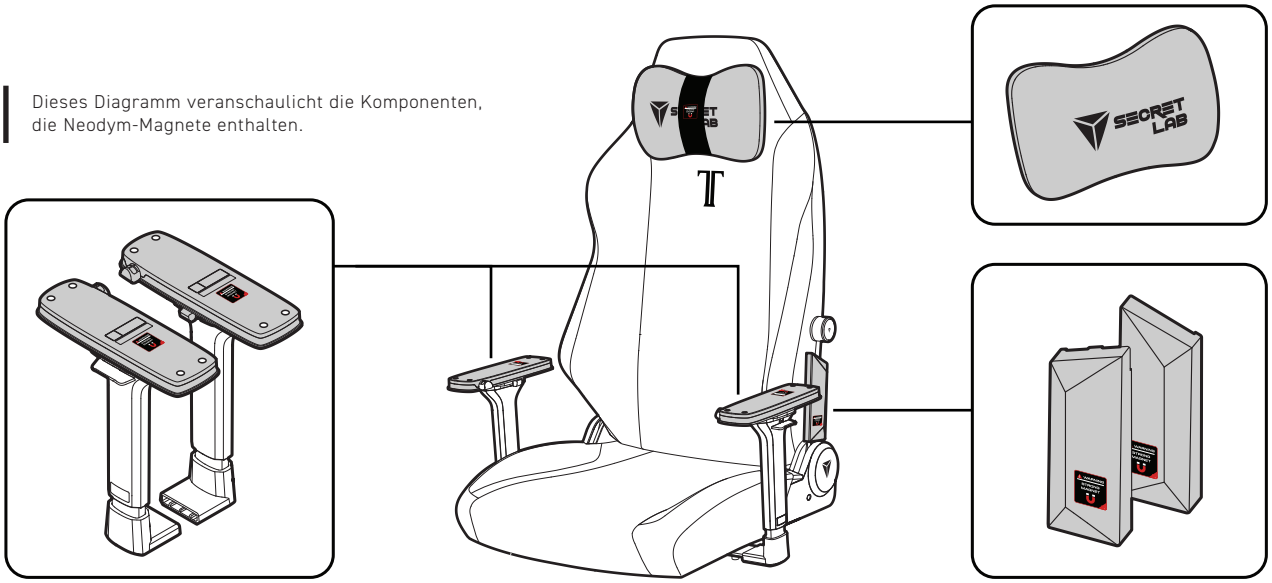

Handhabung

Beim Anbringen von Teilen mit Neodym-Magneten vorsichtig vorgehen, um Einklemmen zu vermeiden. Neodym-Magnete sind außerdem spröde. Harte Stöße vermeiden, um Brüche zu verhindern. Zerbrochene Teile vorsichtig entsorgen, da sie scharf sein können.

Magnete von Kindern und Haustieren fernhalten

Um schwere Verletzungen durch Verschlucken von Magneten zu vermeiden, Magnete, die klein genug sind, um verschluckt zu werden, außerhalb der Reichweite von Kindern und Haustieren aufbewahren. Kleine Magnete können auch eine Erstickungsgefahr darstellen. Sofort einen Arzt aufsuchen, wenn Magnete verschluckt oder eingeatmet wurden.

Magnetische Medien

Von Geräten und Produkten fernhalten, die durch starke Magnetfelder beschädigt werden können (z. B. Computerfestplatten, Kreditkarten und Kassetten).

Medizinische Geräte

Neodym-Magnete können Herzschrittmacher und andere implantierte medizinische Geräte stören. Wir empfehlen, einen Arzt und den Hersteller des medizinischen Geräts zu konsultieren, um spezifische Informationen zu dem medizinischen Gerät zu erhalten und zu erfahren, ob ein Mindestabstand zwischen dem medizinischen Gerät und unserem Produkt eingehalten werden muss.

Allergien

Den Kontakt mit Neodym-Magneten vermeiden, wenn eine Nickelallergie besteht.

Bearbeitung und Bohren

Nicht in die Magnete bohren und nicht versuchen, sie zu verändern, da Neodym-Magnetstaub und -pulver leicht entflammbar ist.

Wartung

Bei richtiger Handhabung, Verwendung und Schutz behalten Neodym-Magnete ihren Magnetismus und ihre Integrität über Jahrzehnte.

VEDLIGEHOLDELSE

Brugs- og sikkerhedsinformationer

Pleje af polstring

Mekaniske komponenter

Fejlfinding

Vigtige sikkerhedsinformationer om magneter

BRUGS- OG SIKKERHEDSINFORMATIONER

Følg brugsvejledningen
Forkert brug kan skade din stol, eller forårsage skader. Brug altid din stol forsvarligt.

Minimer eksponering for sved
Sved er surt og konstant eksponering kan forringe kunstlæderets belægning.
Fjern sved og snavs ved regelmæssigt at tørre din stol af med en let fugtig klud.

Undgå direkte kontakt med bar hud
Opbygningen af kropsolie og friktion fra direkte kontakt med din hud påvirker pH-værdien af kunstlæderet og kan nedbryde dens beskyttende belægning over tid. Undgå vedvarende kontakt med bar hud, især i varme og fugtige omgivelser.

Hold væsker væk fra stolen
Enhver form for fugt er skadelig for din stols polstring. Fjern straks spildt væske og sæt dig først på din Secretlab stol, når du er helt tør efter dit bad.

Misbrug ikke stolen
Selv de mest hårdføre stole, kan ikke modstå hårdt og forkert brug. Hold din stol fri fra stød, fald og skarpe objekter.

Hold stolen væk fra direkte varmekilder
Udsættelse for høj varme, såsom en hårtørrer, kan skade kunstlæderets belægning og påvirke holdbarheden, glansen og farven. Placer din stol et stort og køligt sted.

Hold kæledyr fra væk stolen
Tænder og kløer kan skade polstringen og andre bløde dele på stolen.
Vær ekstra opmærksom omkring dine kæledyr.

Undgå at bære mørkt tøj på lyse stole
Lyse polstringer ser godt ud når de er helt nye, men der er brug for mere pleje og vedligeholdelse for at holde dem rene. Undgå at bære mørkt tøj og denim jeans for, at minimere pletter på din stols polstring, mens du bruger din stol og rengør din stol oftere med en rens til polstringer.

Undgå at udsætte den for direkte UV og sollys
Direkte udsættelse for sollys kan få pigmenterne i kunstlæder til at falme over tid, hvilket fører til synlig misfarvning. Dette gælder især for mørkere farver, som kan blive matte eller udvaskede og lysere farver, som kan gulne eller udvikle ujævne pletter.

Sid centret på stolen med ryggen mod ryglænet.

Sæt dig ikke på frontkanten af din stol.

Stå ikke på din stol.

Sid ikke flere personer på stolen.

Skub ikke stolen rundt, mens der sidder en person på den.

Skub ikke ned i ryglænet, mens en person sidder tilbagelænet.

Læg ikke alt din vagt på ryglænet alene.

Hold dine hænder og fingre væk fra hældningsmekanismen.

Lad den røde hældnings sikkerhedstap være skruet i for at forhindre utilsigtede ryglænsjusteringer, når der er et barn omkring.

PLEJE AF POLSTRING

Selvom en fugtig klud vil være tilstrækkelig til at rengøre din Secretlab stol i de fleste tilfælde, anbefaler vi at bruge vores specielt formulerede møbelrensere og wipes fra vores webbutik til mere grundig fjernelse af snavs og pletter.

Secretlab Nanogen™ / NEO™ Hybrid Kunstlæder

Secretlab NanoGen™ / NEO™ Hybrid Kunstlæder er modstandsdygtig over for pletter og nem at rengøre. Til snavs og pletter skal du blot straks tørre læderet af med en klud let fugtet med vand. Lad stolen lufttørre helt efter rengøring. Støvsug for at fjerne løse partikler og snavs. Undgå at ridse kunstlæderet under støvsugningen ved at bruge en blød børste.

For en mere dybdegående rengøring, kan du bruge et læderrenseprodukt som vores Secretlab Premium Læderrens. Påfør en lille smule på en ren mikrofiberklud og tør forsigtigt læderindtrækket af.

Til hurtig og regelmæssig rengøring anbefaler vi vores Secretlab Wipes til Læder. Tør din stol af og lad den lufttørre helt inden brug.

Secretlab SoftWeave® Plusstof

Støvsug stoffet for at fjerne løse partikler og snavs. Spildte væsker skal med det samme dækkes med en tør og absorberende klud eller køkkenrulle. Gnid IKKE pletten ind i stoffet eller brug varmt vand, da dette kan forværre pletten.

En stofrens, såsom vores Secretlab Premium Deep Cleaning Skumrens til Stof, kan bruges til at rense genstridige pletter. Påfør en lille smule på en ren mikrofiberklud og tør forsigtigt det ramte område af.

Til hurtig og regelmæssig rengøring anbefaler vi vores Secretlab SoftWeave® Stofservietter. Tør din stol af og lad den lufttørre helt inden brug.

Secretlab NAPA Læder

Ægte dyreskind kræver ekstra pleje, da ægte læder ikke er vandafvisende på grund af porerne fundet på dets overflade. Fjern straks spildte væsker. Brug en tør og absorberende klud eller køkkenrulle til suge eventuel væske op og tør forsigtigt af med en mikrofiberklud let fugtet med vand.

Brug en støvsuger til at fjerne løse partikler og snavs. For at undgå at ridse læderet under støvsugningen, skal du bruge en blød børste. For at opnå det bedste resultat skal du påføre en balsam til læder af høj kvalitet regelmæssigt, eller mindst en gang hver tredje måned for at holde læderet frisk og smidigt.

Secretlab Mikroruskind

Nogle Secretlab stole har accenter af mikroruskind. I modsætning til Secretlab NEO™ Hybrid Kunstlæder, er mikroruskind ikke vandafvisende, så hold vand væk fra det.

For at fjerne løse partikler og snavs skal du bruge en tør mikrofiberklud og tørre mod kornene på mikroruskindet. Alle former for spildte væsker skal omgående tørres væk med en tør, absorberende klud eller køkkenrulle.

MEKANISKE KOMPONENTER

4D armlæn med CloudSwap™ teknologi

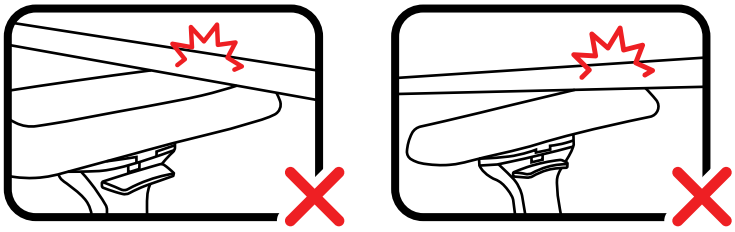

Sørg for at dine armlæn ikke er klemt fast under skrivebordet, når du skubber din stol ind og undgå at placere armlænene i en højde, der vil få armlænstoppene til at støde ind i undersiden af dit bord når du vipper sædet.

Forkert brug kan beskadige dit armlæn eller forårsage skader. Friktion eller kompression mod bordet eller andre tunge genstande kan over længere tid kompromittere armlænstoppens strukturelle integritet og påvirke dens levetid. Hold dine armlæn fra fra tunge genstande, stød og skarpe genstande.

Længerevarende udsættelse for sved og kropsolier kan forkorte levetiden af dine armlænstoppe. For at holde dem rene og forhindre ophobning af sved og kropsolier, skal du tørre dit armlæn af jævnligt med et møbelrens eller en fugtig klud og lade dem lufttørre.

Hydraulisk stempel

Secretlab stole er udstyret med klasse 4 hydrauliske stempler og er testet og certificeret til holdbarhed og pålidelighed. Imidlertid kan smøremidlet i det hydrauliske stempel sætte sig ved bunden af stemplet over tid og en simpel omfordeling af smøremiddel for at sikre konstant jævn præstation vil være nødvendigt. For at gøre dette skal du følge nedenstående trin:

01 Hæv stolen til højeste position og tilbage til laveste position, mens du er siddende. Gentag dette trin mindst **10 gange.**

02 Mens du sidder i stolen, skal du sænke stolen til laveste position og dreje stolen langsomt med uret i 5 hele omgange.

03 Bliv siddende i stolen på laveste højde og drej langsomt stolen mod uret i 5 hele omgange.

Andre komponenter

Komponenter som armlæn og multivip-mekanisme bør ikke kræve regelmæssig vedligeholdelse, så længe de bruges efter hensigten. Skulle du støde på problemer med disse dele, skal du kontakte os for at få hjælp. Hvis din stol stadig er inden for garantiperioden, så kontakt os på **secretlab.eu/contact** for at se om problemet er dækket.

FEJLFINDING

Hvis du oplever nogen af de nævnte problemer, skal du blot følge de efterfulgte trin.
Hvis problemet fortsætter, skal du kontakte os på **www.secretlab.eu/contact,**
så vil vores team af eksperter vende tilbage til dig så hurtigt som muligtl

Asymmetrisk armslænsbredde

Da armlænene er fabriksinstallerede på sædets base, er det normalt at armlænsafstandene varierer.
Det højre armlæn (når det sidder på stolen) er installeret lidt længere ude for at rumme vippemekanismen og håndtaget på højre side af stolen. Du kan justere bredden på armlænet for at få begge armlæn til at fremstå symmetriske.

01 Fjern justeringshåndtagene under sædebunden for at få lettere adgang til de tre M8 skruer, der styrer bredden af dine armlæn.

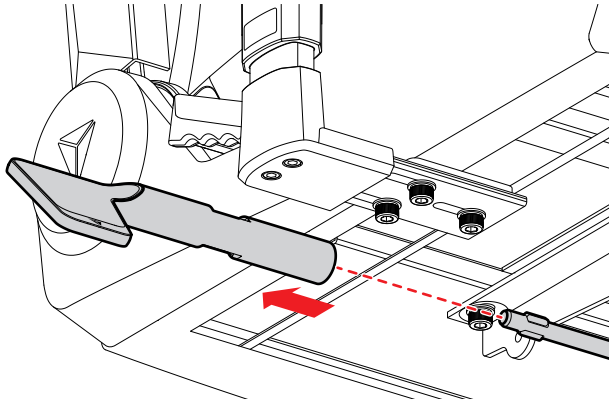

02 Løsn de tre M8 skruer med den medfølgende unbraconøgle

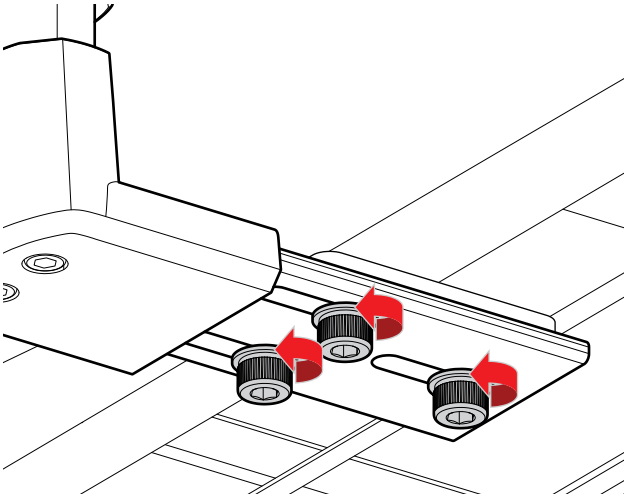

03 Skub metalpladen for at justere armlænets bredde indad eller udad. Juster armlænene ud fra hvordan de ses i forhold til stolen, i stedet for positionen af metalpladerne under.

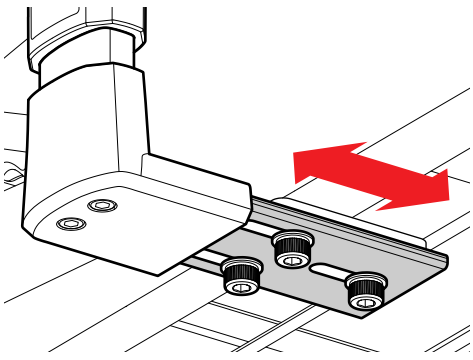

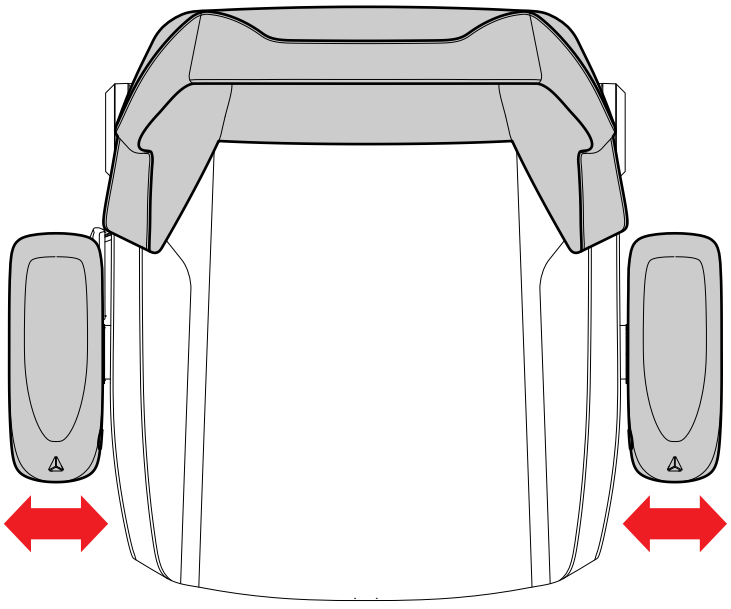

Forskudt ryglæn

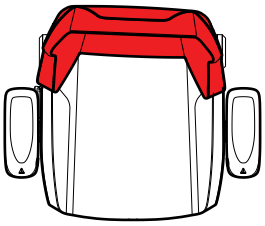

Det er muligt at denne forskydning er opstået under monteringsprocessen af ryglænet i trin 5 og 6. Ryglænet kan fastgøres i en sådan position, at det forårsager forskydningen.

Det er nemmere at være to

01 Løsn alle fire M8-skruer der fastgører ryglænet til sædebunden så der er plads nok til vrikke med ryglænet.

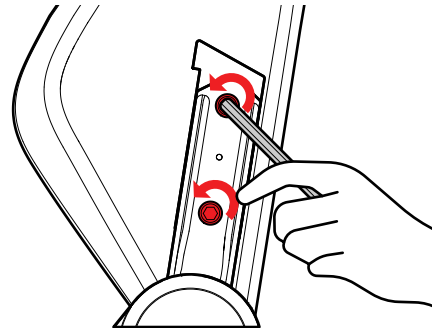

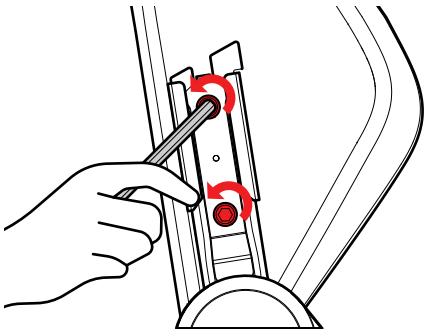

02 Træk i højre side (mens du vender mod forsiden af stolen) af ryglænet mod dig, mens du på samme tid skubber venstre af ryglænet væk fra dig

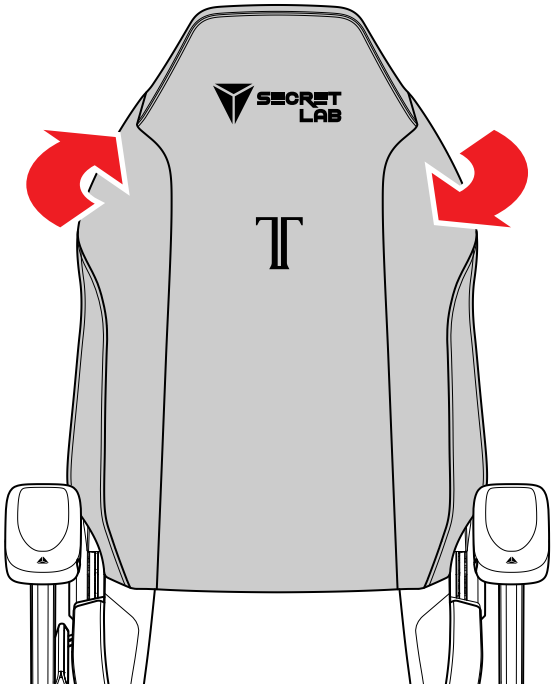

03 Juster ryglænet, indtil det flugter, hold det derefter på plads, mens du bruger unbraconøglen til at stramme M8-skruerne helt i HØJRE side først.

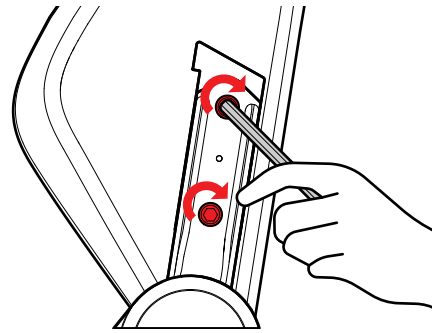

04 Mens du holder ryglænet fast, skal du stramme M8-skruerne på VENSTRE side. Det kan være nødvendigt at skubbe ryglænet i retningen som illustreret, indtil den ønskede vinkel er nået.

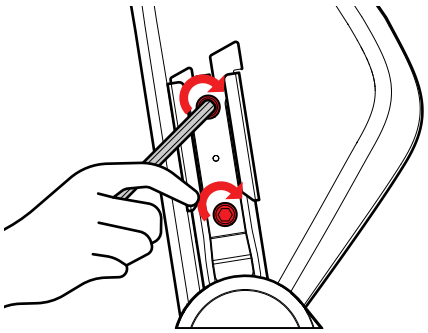

VIGTIGE SIKKERHEDSINFORMATIONER OM MAGNETER

Denne vejledning indeholder vigtige sikkerhedsoplysninger for at hjælpe dig med at håndtere neodymmagneter korrekt og undgå personskade og beskadigelse af selve magneterne.
Læs alle sikkerhedsoplysningerne nedenfor før installation og brug.

Diagrammet illustrerer komponenter der indeholder neodymmagneter.

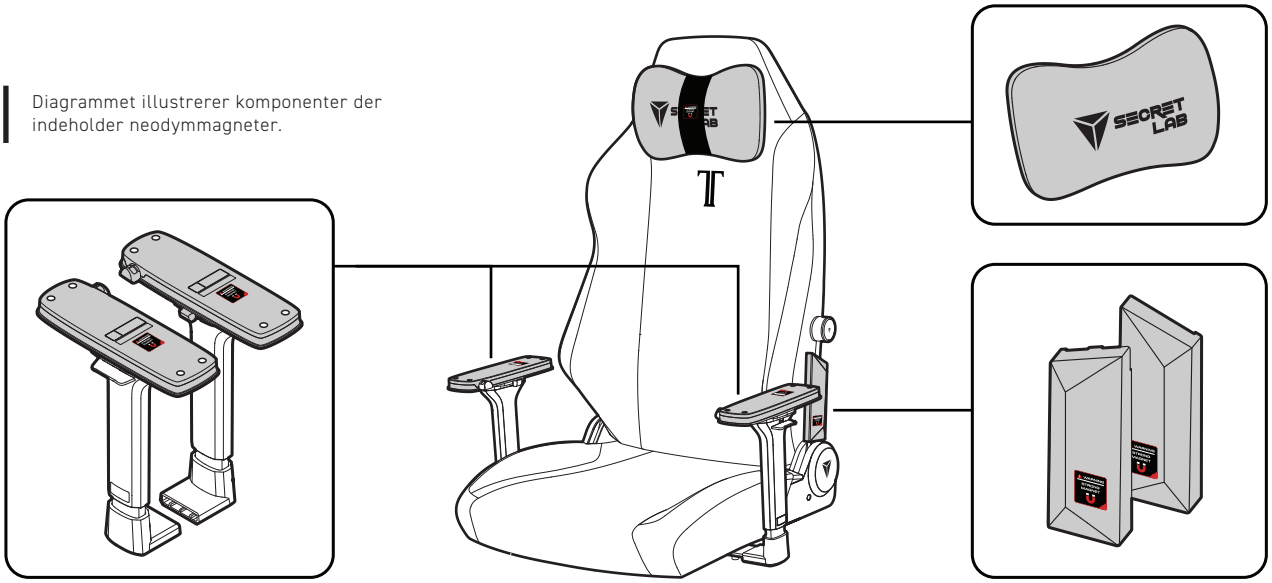

Håndtering

Udvis forsigtighed når du fastgører dele med neodymmagneter for, at undgå at blive klemt.
Neodymmagneter er hårde, men skrøbelige. Undgå at udsætte dem for slag for, at undgå skader.
Hvis den går i stykker, skal du omhyggeligt bortskaffe alle delene, da de kan være skarpe.

Hold magneter væk fra børn og kæledyr

For at mindske kvælningsfare skal du opbevare magneter der er små nok til at blive slugt, væk fra børn og dyr.
Søg omgående lægehjælp hvis magneter sluges eller indtages.

Følsomt elektronik

Hold følsomme enheder og produkter, der kan blive beskadiget af stærke magnetiske felter (f.eks. harddiske, kreditkort og kassettebånd) væk fra magneterne.

Medicinsk udstyr

Neodymmagneter kan forstyrre pacemakere og andet implanteret medicinsk udstyr. Vi anbefaler at du konsulterer din læge og producenten af det medicinske udstyr for at få oplysninger specifikt til dit medicinske udstyr og om du skal holde en minimumsafstand mellem dit medicinske udstyr og vores produkt.

Allergier

Undgå kontakt med neodymmagneter, hvis du har nikkel-allergi.

Bearbejdning af magneterne

Forsøg ikke at modificere magneterne, da neodymmagneters støv er meget brandfarligt.

Vedligeholdelse

Neodymmagneter vil bevare deres magnetisme og integritet i årtier, hvis de håndteres, bruges og behandles korrekt.

CUIDADO POSTERIOR

Instrucciones de uso y seguridad

Cuidado de la tapicería

Componentes mecánicos

Solución de problemas

Información importante sobre la seguridad de los imanes

INSTRUCCIONES DE USO Y SEGURIDAD

Sigue las instrucciones de uso
Un uso inadecuado puede dañar tu silla o, lo que es peor, provocar lesiones. Utiliza siempre la silla de forma segura.

Minimiza la exposición a la transpiración
La transpiración es ácida y la exposición constante puede degradar el revestimiento superior del polipiel. Elimina el sudor y la suciedad limpiando regularmente la silla con un paño ligeramente humedecido.

Evita el contacto directo con la piel desnuda
La acumulación de grasa corporal y la fricción del contacto directo con tu piel afectan al valor del pH de la polipiel y puede degradar su capa protectora con el tiempo. Evita el contacto constante con la piel desnuda, sobre todo en ambientes cálidos y húmedos.

Aléjate de los líquidos
Cualquier forma de humedad es perjudicial para la tapicería de tu silla. Limpia inmediatamente cualquier derrame y siéntate en tu silla Secretlab sólo después de haberte secado completamente tras la ducha.

No la uses inadecuadamente
Ni siquiera las sillas más resistentes pueden soportar un uso rudo e inadecuado. Mantén tu silla alejada de impactos, caídas y objetos afilados.

Mantén tu silla alejada del calor directo
La exposición a altas temperaturas, como las de un secador de pelo, puede dañar el revestimiento superior de polipiel, afectando a su durabilidad, brillo o color. Guarda tu silla en un lugar fresco y seco.

Mantén a los animales domésticos alejados
Las garras y los dientes pueden dañar la tapicería y otras partes blandas de tu silla.
Ten mucho cuidado con tus mascotas.

Evita llevar ropa de color oscuro en la silla de color claro
La tapicería de colores claros quedanmuy bien cuando es nueva, pero necesita más cuidados y mantenimiento para mantenerla limpia. Para minimizar las manchas en la tapicería de tu silla, evita llevar ropa de colores oscuros y vaqueros mientras usas la silla, límpiala a menudo con un limpiador de tapicerías.

Evita la exposición directa a los rayos UV y a la luz solar
La exposición directa a la luz solar puede hacer que los pigmentos del polipiel se decoloren con el tiempo, lo que provoca una decoloración notable. Esto es especialmente cierto para los colores más oscuros, que pueden volverse apagados o desvaídos, y los colores claros, que pueden amarillear o desarrollar manchas irregulares.

Siéntate en el centro de la silla, con tu espalda en el respaldo.

No te sientes delante en el borde de la silla.

No te pongas de pie encima de la silla.

No utilices la silla con más de una persona.

No empujes la silla cuando una persona esté sentada encima.

No empujes el respaldo hacia abajo cuando una persona está reclinada.

No coloques todo tu peso únicamente sobre el respaldo.

No coloques tu mano o dedos cerca del mecanismo de reclinación.

Mantén la lengüeta roja de seguridad del reclinador atornillada en su sitio para evitar accidentes al ajustar el respaldo cuando haya niños cerca.

CUIDADO DE LA TAPICERÍA

Aunque un paño húmedo bastará para limpiar tu silla Secretlab en la mayoría de los casos, te recomendamos utilizar nuestros limpiadores de tapicerías y toallitas de nuestra tienda web especialmente formulados para eliminar a fondo la suciedad y las manchas.

Secretlab Nanogen™ / NEO™ Polipiel Híbrida

Las toallitas Secretlab NanoGen™ / NEO™ Polipiel Híbrida son resistentes a las manchas y fáciles de limpiar. Para la suciedad y las manchas, basta con limpiar el cuero con un paño ligeramente humedecido con agua inmediatamente. Deja que la silla se seque al aire completamente después de limpiarla. Aspira para eliminar las partículas sueltas o la suciedad. Para evitar rayar o desgarrar la polipiel, ten cuidado al pasar el aspirador y utiliza un cepillo suave.

Para una limpieza más eficaz, utiliza un producto de limpieza para cuero como nuestro Limpiador de Cuero Premium Secretlab. Pulveriza una pequeña cantidad sobre un paño de microfibra y limpia suavemente la tapicería de cuero.

Para un mantenimiento rápido y regular, te recomendamos nuestras Toallitas para Cuero Secretlab. Limpia la silla y deja que se seque completamente al aire antes de usarla.

Secretlab SoftWeave® Plus

Aspira la tela para eliminar las partículas sueltas o la suciedad. Los derrames se deben secar inmediatamente con un paño seco absorbente o una toalla de papel. NO frotes la mancha en el tejido o utiliza agua caliente, ya que podría fijar la mancha.

Un limpiador de tejidos, como nuestra Espuma Premium Secretlab para Limpieza Profunda de Tejidos, puede utilizarse para limpiar manchas difíciles. Pulveriza una pequeña cantidad sobre un paño de microfibra limpio y limpia suavemente la zona afectada.

Para un mantenimiento rápido y regular, recomendamos nuestras toallitas de tela Secretlab SoftWeave®. Limpia la silla y deja que se seque completamente al aire antes de usarla.

Cuero Secretlab NAPA

La piel de animal auténtica requiere un cuidado extra, ya que la piel auténtica no es resistente al agua debido a los poros en su superficie. Limpia inmediatamente cualquier derrame. Utiliza un paño seco y absorbente o una toalla de papel para absorbe cualquier líquido y limpia suavemente con un paño de microfibra ligeramente humedecido con agua.

Aspira para eliminar las partículas sueltas o la suciedad. Para evitar rayar el cuero, ten cuidado cuando aspires y utiliza un accesorio de cepillo suave. Para obtener los mejores resultados, aplica un acondicionador de cuero de alta calidad a menudo, o al menos una vez cada tres meses para mantener el cuero fresco y flexible.

Secretlab Microsuede

Algunas variantes de la silla Secretlab tienen detalles de microsuede. A diferencia del Secretlab NEO™ Híbrido La polipiel y el microsuede no son resistentes al agua, así que mantenlos alejados de ella.

Para eliminar las partículas sueltas y la suciedad, utiliza un paño de microfibra seco para limpiar. el microsuede a contrapelo. Cualquier derrame debe absorberse rápidamente con un paño seco y absorbente o una toalla de papel.

COMPONENTES MECÁNICOS

Reposabrazos 4D con tecnología CloudSwap™.

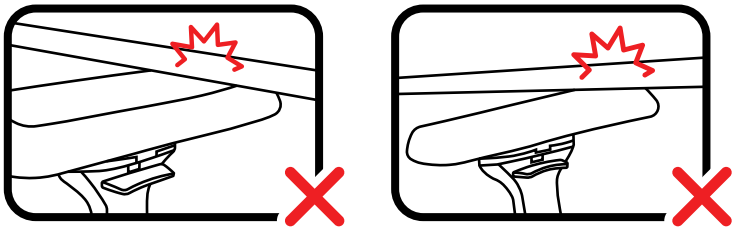

Asegúrate de que los reposabrazos no queden encajados debajo del escritorio cuando empujes la silla hacia dentro y evita colocar los reposabrazos a una altura que haga que la parte superior de los reposabrazos entre en contacto con la parte inferior de tu escritorio al inclinar la silla.

Un uso inadecuado puede dañar el reposabrazos o incluso provocar lesiones. Fricción o compresión contra las mesas u objetos pesados durante largos periodos de tiempo puede comprometer la integridad estructural de la parte superior del reposabrazos, afectando a su durabilidad. Mantén los reposabrazos alejados de impactos, objetos pesados y/o afilados.

La exposición prolongada a la transpiración y a los aceites corporales puede aumentar la velocidad de desgaste de la parte superior de tu reposabrazos con el tiempo. Para mantenerlos limpios y evitar la acumulación de sudor y aceites corporales, limpia regularmente las fundas de los reposabrazos con un limpiador de tapicerías o un paño húmedo y déjalas reposar y secar en el aire.

Pistón hidráulico

Las sillas Secretlab están equipadas con pistones hidráulicos de clase 4 y están probadas y certificadas para su durabilidad y fiabilidad. Sin embargo, el lubricante dentro del pistón hidráulico puede depositarse en el fondo del pistón con el tiempo y requerirá una simple redistribución del lubricante para garantizar un rendimiento suave constante.
Para ello, sigue los pasos que se indican a continuación:

01 Sube la altura de la silla a su posición más alta y vuelve a bajarla a su posición más baja mientras estás sentado. Repite este paso un mínimo de 10 veces.

02 Mientras estás sentado, ajusta la altura de la silla a su posición más baja y gira lentamente la silla en el sentido de las agujas del reloj dando 5 vueltas completas.

03 Mientras permaneces sentado con la silla a su altura más baja, gira lentamente la silla en el sentido contrario a las agujas del reloj dando 5 vueltas completas.

Otros componentes

Componentes como los reposabrazos y el mecanismo de inclinación múltiple no deben requerir un mantenimiento regular, siempre que se utilicen según lo establecido. Si tienes algún problema con estas piezas, por favor, ponte en contacto con nosotros para que te ayudemos. Si tu silla aún está dentro del periodo de garantía, ponte en contacto con nosotros a través de **secretlab.eu/contact** para ver si el problema está cubierto.

SOLUCIÓN DE PROBLEMAS

Si experimentas los siguientes problemas, sólo tienes que seguir los pasos que se describen a continuación. Si los problemas persisten, no dudes en ponerte en contacto con nosotros a través de **www.secretlab.eu/contact,** y nuestro equipo de expertos se pondrá en contacto contigo lo antes posible.

Anchura asimétrica del reposabrazos

Como los reposabrazos están preinstalados en la base del asiento, es normal que las distancias de los reposabrazos varíen. El reposabrazos derecho (cuando estás sentado en la silla) se instala un poco más hacia fuera para acomodar el mecanismo de reclinación y la palanca en el lado derecho de la silla. Puedes ajustar la anchura del reposabrazos para que ambos reposabrazos parezcan simétricos.

01 Quita las palancas de ajuste de debajo de la base del asiento para acceder más fácilmente a los tres tornillos M8 que controlan la distancia de los reposabrazos.

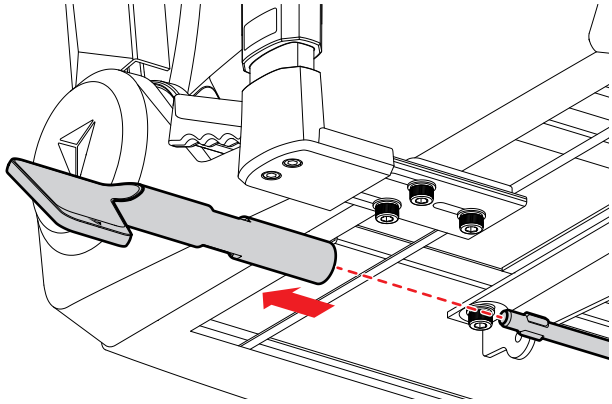

02 Afloja los tres tornillos M8 con la llave allen suministrada.

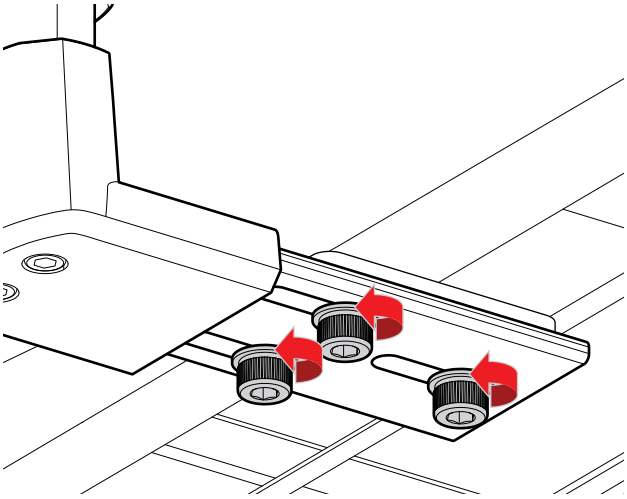

03 Desliza la placa metálica para ajustar la distancia del reposabrazos hacia dentro o hacia fuera. Ajusta los reposabrazos en función de cómo se vean en relación con la silla, en lugar de la posición de las placas metálicas de debajo.

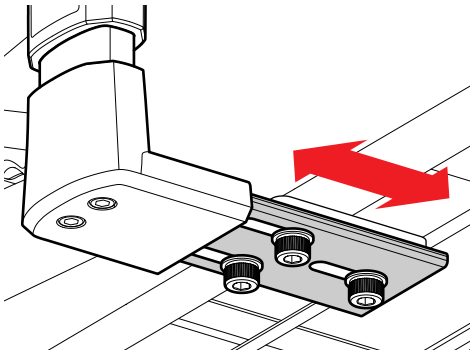

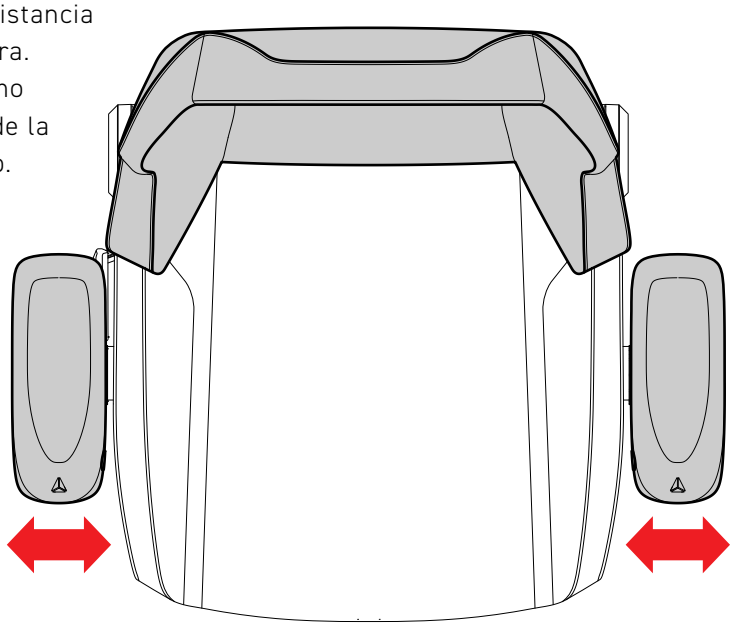

Desalineación del respaldo

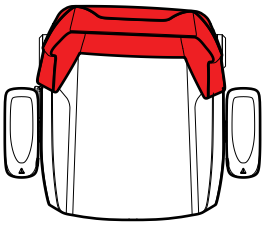

Es posible que esta desalineación se produzca durante el proceso de montaje del respaldo en relación la base del asiento, Pasos 5 y 6. El respaldo puede fijarse en una posición que provoque la desalineación.

Es más fácil en modo Cooperativo

01 Afloja los cuatro tornillos M8 que fijan el respaldo a la base del asiento de forma que haya espacio suficiente para mover el respaldo.

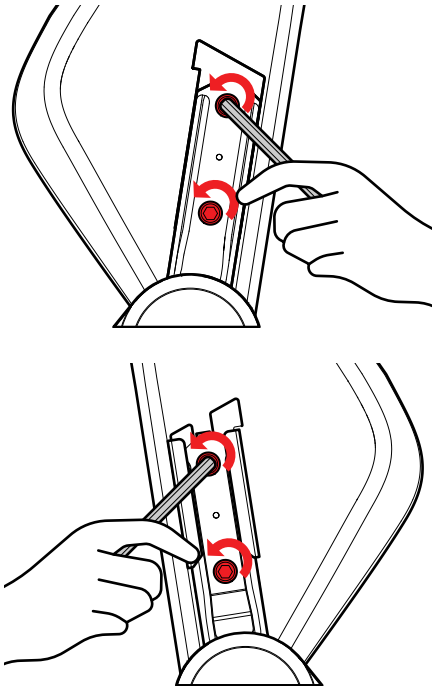

02 Tira del lado derecho (de cara a la parte delantera de la silla) del respaldo hacia ti, mientras que al mismo tiempo empujas el lado izquierdo del respaldo alejándolo de ti.

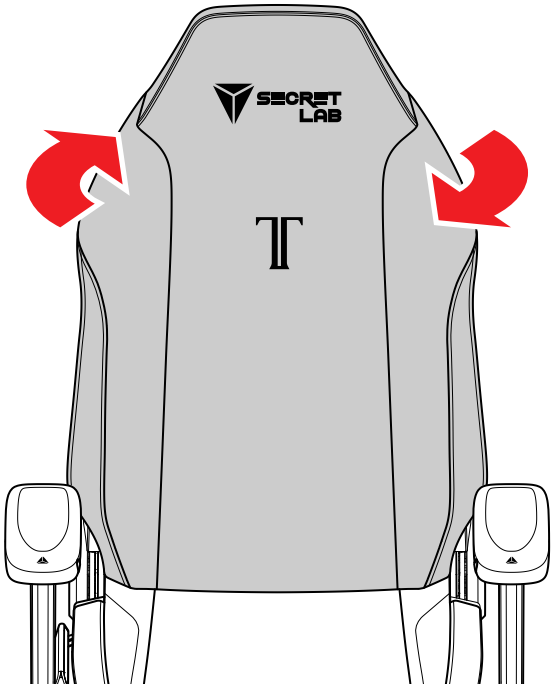

03 Ajusta el respaldo hasta que quede alineado, y bloquéalo en esa posición. Sin dejar de sostener el respaldo en su posición, utiliza la llave allen para apretar a fondo los tornillos M8, primero los del lado DERECHO.

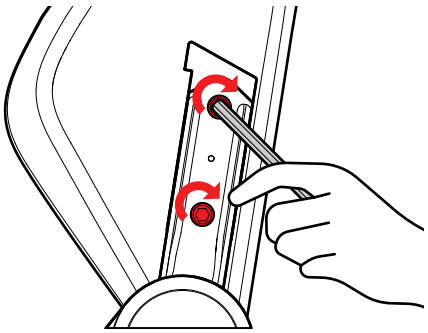

04 Mientras mantienes el respaldo en su posición, aprieta a fondo los tornillos M8 del lado IZQUIERDO. Puede que tengas que empujar el lado izquierdo del respaldo en la dirección indicada más arriba, hasta conseguir la alineación deseada.

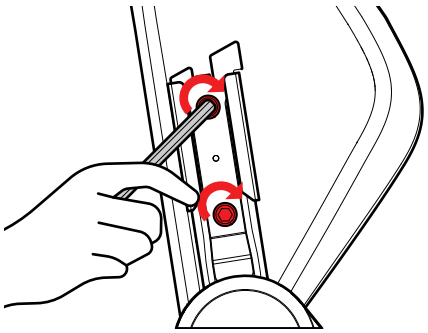

INFORMACIÓN IMPORTANTE SOBRE LA SEGURIDAD DE LOS IMANES

Este manual contiene información de seguridad importante para ayudarte a manipular correctamente los imanes de neodimio y evitar lesiones en tí mismo y dañar los propios imanes. Lee toda la información de seguridad a continuación antes de su instalación y uso.

Este diagrama ilustra los componentes que contienen imanes de neodimio.

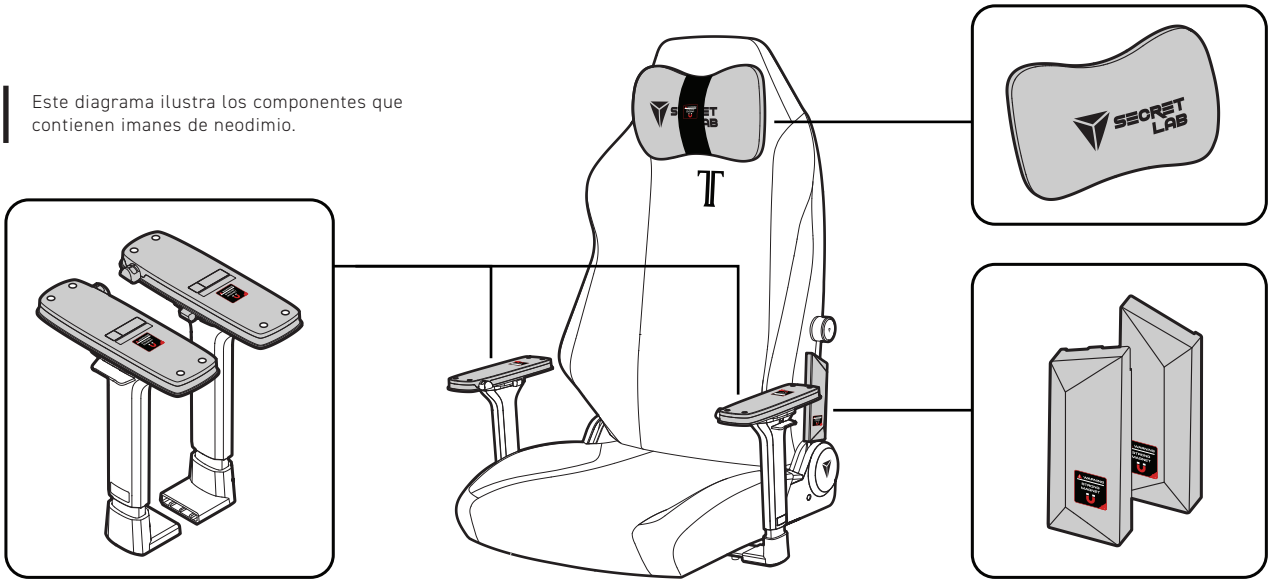

Manejo

Ten cuidado al fijar piezas con imanes de neodimio para evitar que te pinchen. Los imanes de neodimio también son frágiles. Evita someterlos a impactos fuertes para evitar que se rompan. Si alguno se rompe, desecha los trozos con cuidado, ya que pueden estar afilados.

Mantén los imanes alejados de niños y mascotas

Para ayudar a prevenir lesiones graves por ingestión de imanes, mantén alejados a los niños y las mascotas de los imanes que sean lo suficientemente pequeños como para ser tragados. Los imanes pequeños también pueden suponer un peligro de asfixia. Busca atención médica inmediata si se ingieren o inhalan imanes.

Dispositivos magnéticos

Manténlos alejados de aparatos y productos que puedan resultar dañados por campos magnéticos intensos (por ejemplo, discos duros de ordenador, tarjetas de crédito y cintas de casete).

Productos sanitarios

Los imanes de neodimio pueden interferir con los marcapasos y otros dispositivos médicos implantados. Recomendamos consultar a tu médico y al fabricante del producto sanitario para obtener información específica sobre tu producto sanitario y si necesitarías mantener una distancia mínima entre tu dispositivo médico y nuestro producto.

Alergias

Evita el contacto con imanes de neodimio si tienes alergia al níquel.

Mecanizado y taladrado

No taladres ni intentes modificar los imanes, ya que el polvo de los imanes de neodimio es altamente inflamable.

Mantenimiento

Los imanes de neodimio conservan su magnetismo e integridad durante décadas cuando se manipulan, se usan y se protegen adecuadamente.

ENTRETIEN

Instructions de sécurité et d'utilisation

Entretien du revêtement

Composants mécaniques

Dépannage

Informations importantes de sécurité des aimants

INSTRUCTIONS DE SÉCURITÉ ET D'UTILISATION

Suivez les instructions d'utilisation
Suivez les instructions d'utilisation. Une utilisation inappropriée peut endommager votre chaise, ou pire, causer des blessures. Utilisez toujours votre chaise en toute sécurité.

Minimisez l'exposition à la transpiration
La sueur est acide et peut porter atteinte à l'habillement du similicuir en cas d'exposition prolongée. Essuyez régulièrement votre chaise avec un tissu légèrement humide pour nettoyer toute transpiration et poussière.

Évitez le contact direct avec la peau nue
Le mélange des frictions et des liquides corporels au contact direct de la peau peut affecter la valeur de pH du similicuir et dégrader son revêtement au fil du temps. Évitez le contact constant avec la peau nue, en particulier dans des environnements chauds et humides.

Protégez de tout liquide
Toute forme d'humidité est nuisible au revêtement de votre chaise. Nettoyez immédiatement tout déversement et asseyez-vous sur votre chaise Secretlab uniquement après vous être complètement séché après votre douche.

Pas de malmenage
Même les chaises les plus résistantes ne peuvent pas continuellement supporter un usage brutal et inapproprié. Évitez de lui faire subir des impacts et des chutes et tenez-la à distance des objets coupants ou pointus.

Gardez-la à l'écart de la chaleur
Une exposition à de hautes chaleurs, telles que celle d'un sèche-cheveux, peut compromettre l'intégrité du revêtement similicuir, et affecter sa durabilité, son éclat et sa couleur. Gardez votre chaise dans un lieu sec et frais.

Gardez-la à l'écart des animaux
Les griffes et les dents peuvent endommager le similicuir et d'autres parties de votre chaise.

Évitez de porter des vêtements foncés sur les chaises de couleur claire
Les revêtements de couleur claire ont une apparence incroyable quand ils sont flambants neufs mais nécessitent plus d'attention et d'entretien pour conserver leur apparence. Pour minimiser les taches sur votre revêtement, évitez de porter des vêtements foncés et des jeans lorsque vous êtes assis sur votre chaise. Nettoyez votre chaise régulièrement avec un nettoyant adapté.

Évitez toute exposition directe à des UV ou la lumière du soleil
L'exposition directe à la lumière du soleil peut causer une dépigmentation du similicuir au fil du temps, menant à une décoloration visible. Cela est spécialement vrai pour les couleurs plus sombres, qui peuvent devenir fades et délavées, et les couleurs claires qui peuvent jaûnir ou développer des tons non homogènes.

Asseyez-vous au centre de la chaise, avec votre dos contre le dossier.

Ne vous asseyez pas sur le bord avant de la chaise.

Ne vous tenez pas debout sur la chaise.

N'utilisez pas la chaise avec plus d'une personne dessus.

Ne poussez pas et ne déplacez pas la chaise lorsqu'une personne est assise dessus.

N'appuyez pas sur le dossier lorsque quelqu'un est en position inclinée.

Ne positionnez pas tout votre poids sur le dossier uniquement.

Ne mettez pas vos mains ou doigts près du mécanisme d'inclinaison.

Gardez la vis rouge de sécurité d'inclinaison vissée à sa place pour éviter des ajustements accidentels du dossier lorsque il y a un enfant à proximité.

ENTRETIEN DU REVÊTEMENT

Bien qu'un chiffon humide suffise pour nettoyer votre chaise Secretlab dans la plupart des cas, nous recommandons d'utiliser les nettoyants et lingettes spécialement conçus pour ces revêtements, disponibles sur notre boutique en ligne, pour un nettoyage plus efficace de la poussière et des taches.

Similicuirs Secretlab Nanogen™ / hybride NEO™

Les similicuirs Secretlab NanoGen™ et Hybride NEO™ sont résistants aux taches et faciles à nettoyer. Pour vous débarasser des saletés et de la poussière, nettoyez simplement la surface avec un chiffon légèrement humidifié. Laissez le similicuir sécher complètement après nettoyage. Aspirez régulièrement pour retirer la poussière et les particules, avec soin et en faisant attention à utiliser un embout à brosse souple pour éviter d'égratigner la surface

Pour un nettoyage plus efficace, utilisez un produit de nettoyage dédié au similicuir, comme notre nettoyant pour similicuir Secretlab Premium. Vaporisez une petite quantité sur un tissue en microfibres propre et nettoyez doucement le revêtement en similicuir.

Pour un entretien rapide et régulier, nous recommandons nos lingettes nettoyantes pour similicuir Secretlab. Nettoyez simplement votre chaise et laissez-la sécher complètement avant usage.

Secretlab SoftWeave® Plus

Passez l'aspirateur sur le tissu pour éliminer les particules ou la poussière. Les déversements doivent être immédiatement absorbés avec un chiffon sec et absorbant ou un essuie-tout. NE FROTTEZ PAS la tache dans le tissu et n'utilisez PAS d'eau chaude, car cela pourrait fixer la tache

Un produit nettoyant pour tissus, telle que notre mousse nettoyante premium pour tissus Secretlab, peut-être utilisée pour les taches récalcitrantes. Vaporisez une petite quantité sur un tissu en microfibres propre et nettoyez la zone avec des gestes circulaires.

Pour un entretien rapide et régulier, nous recommandons nos lingettes nettoyantes pour tissu Secretlab SoftWeave®. Nettoyez votre chaise et laissez-la sécher avant usage.

Cuir Secretlab NAPPA

Un cuir d'origine animale requiert un entretien supplémentaire car le vrai cuir n'est pas résistant à l'eau du fait des pores que l'on trouve à sa surface. Nettoyez immédiatement toute tache ou déversement. Utilisez un tissu sec et absorbant ou une serviette en papier pour éponger le moindre liquide et nettoyez doucement avec un tissu en fibre légèrement humidifié à l'eau.

Passez l'aspirateur pour éliminer les particules ou la poussière. Pour éviter de rayer le cuir, faites preuve de prudence lors de l'aspiration et utilisez un embout à brosse douce. Pour de meilleurs résultats, appliquez régulièrement un conditionneur pour cuir de haute qualité, ou au moins une fois tous les trois mois, pour garder le cuir frais et souple.

Microsuède Secretlab

Certaines chaises Secretlab présentent des variantes avec des détails en microsuède. À la différence du similicuir hybride Secretlab NEO™, le microsuède n'est pas résistant à l'eau, donc tenez-le à l'écart des liquides.

Pour enlever les particules et la poussière, utilisez un chiffon en microfibre sec pour essuyer dans le sens contraire du grain du microsuède. Tout déversement doit être rapidement absorbé avec un chiffon sec et absorbant ou un essuie-tout

COMPOSANTS MÉCANIQUES

Accoudoirs 4D avec technologie CloudSwap™

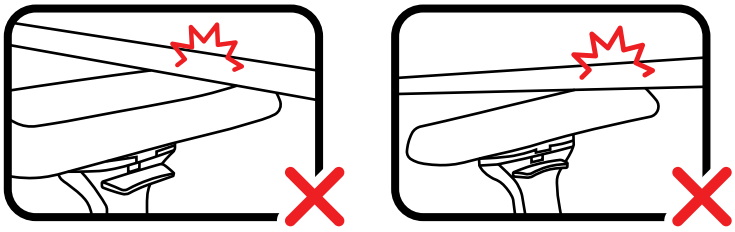

Assurez-vous que vos accoudoirs ne soient pas coincés sous le bureau lorsque vous rentrez votre chaise et évitez de régler les accoudoirs à une hauteur qui ferait entrer les parties supérieures des accoudoirs en contact avec le dessous de votre bureau lorsque vous inclinez votre siège.

Un mauvais usage peut endommager vos accoudoirs et même causer des blessures. Des frictions ou des compressions contre des tables ou des objets lourds sur de longues périodes peuvent compromettre intégrité structurelle du dessus d'accoudoir, et affecter sa durabilité. Tenez vos accoudoirs à distance des objets lourds, de tout impact, et des objets coupants ou pointus.

Une exposition prolongée à la transpiration ou aux fluides corporels peut augmenter la vitesse d'usure de vos dessus d'accoudoirs avec le temps. Pour les tenir propres et prévenir l'accumulation de sueur et de liquides corporels, nettoyez les régulièrement avec un nettoyant adapté ou un tissu humide et laissez-les sécher.

Piston hydraulique

Les chaises Secretlab sont équipées de pistons hydrauliques de Classe 4 et testées et certifiées pour leur durabilité et leur fiabilité. Cependant, le lubrifiant à l'intérieur du piston hydraulique peut parfois se déposer sur le bas du piston avec le temps et nécessitera alors une simple redistribution du lubrifiant pour assurer une performance fluide et constante.
Pour faire ceci, veuillez suivre les étapes ci-dessous :

01 Montez la hauteur de la chaise à sa position la plus élevée et baissez la jusqu'à la plus basse en étant assis dessus. Répétez cela au moins 10 fois.

02 Tout en étant assis, ajustez la hauteur de la chaise à son minimum et faites doucement tourner la chaise dans le sens des aiguilles d'une montre pendant 5 tours complets.

03 En restant toujours assis sur la chaise à sa hauteur la plus basse, faites doucement tourner la chaise dans le sens inverse des aiguilles d'une montre pendant 5 tours complets.

Autres composants

Des composants tels que les accoudoirs ou le mécanisme de bascule multi-fonction ne devraient pas avoir besoin d'un entretien régulier, tant qu'ils sont utilisés comme il se doit. Si vous faites faces à des problèmes avec ces pièces,veuillez-nous contacter pour assistance. Si votre chaise est toujours sous garantie, contactez-nous à secretlab.eu/contact pour voir si le problème est couvert par la garantie.

DÉPANNAGE

Si vous faites face aux problèmes suivants, appliquez simplement les étapes décrites ci-dessous.
Si les problèmes persistent, n'hésitez pas à nous contacter à **www.secretlab.eu/contact,**
et notre équipe d'assistance reviendra vers vous aussitôt que possible.

Largeur d'accoudoir asymmétrique

Comme les accoudoirs sont pré-installés sur la base du siège, il est normal que les distances d'accoudoirs varient. L'accoudoir droit (quand on est assis) est installé légèrement plus sur l'extérieur pour accomoder le mécanisme d'inclinaison et le levier du côté droit de la chaise. Vous pouvez ajuster l'écartement de l'accoudoir pour que les deux accoudoirs paraissent symétriques.

01 Retirez les poignées des leviers d'ajustement sous la base du siège pour avoir un accès plus simple aux trois vis M8 qui contrôlent l'écartement de vos accoudoirs.

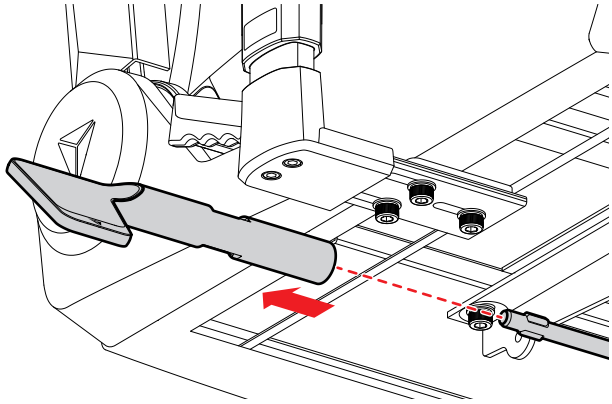

02 Déserrez les vis M8 à l'aide de la clé allen fournie.

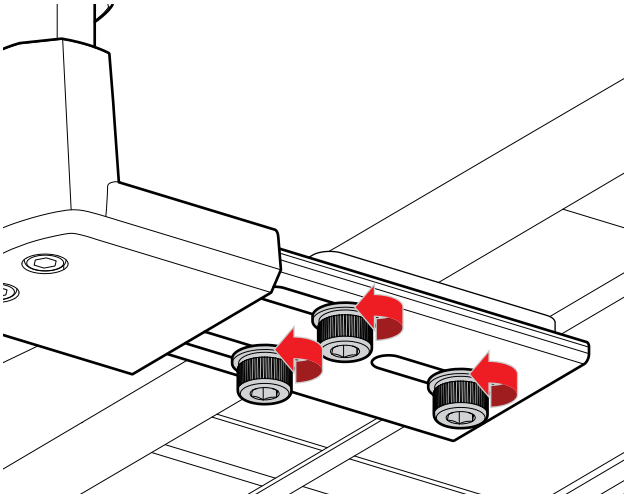

03 Glissez la plaque en métal pour ajuster l'accoudoir vers l'intérieur ou l'extérieur. Ajustez les accoudoirs en vous basant sur la position qu'ils prennent par rapport à la chaise, plutôt que sur la position des plaques en métal situées dessous.

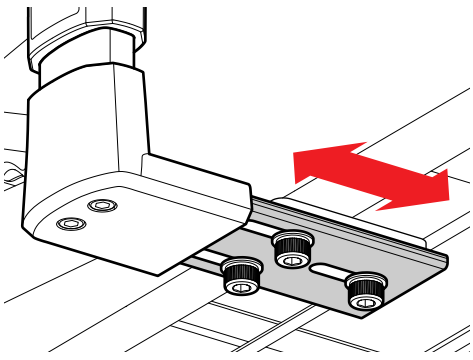

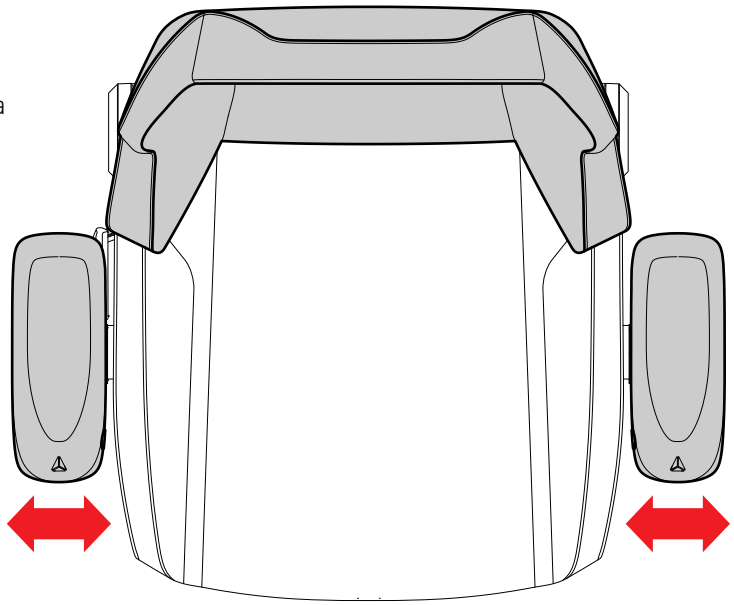

Mauvais alignement du dossier

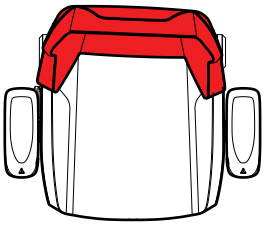

Il est possible que ce désalignement arrive durant le processus d'assemblage du dossier sur la base du siège, étapes 5 & 6. Le dossier peut être sécurisé dans une position qui cause ce problème d'alignement.

Plus facile à plusieurs

01 Déserrez les 4 vis M8 screws qui fixent le dossier à la base du siège afin d'avoir assez d'espace pour remuer le dossier.

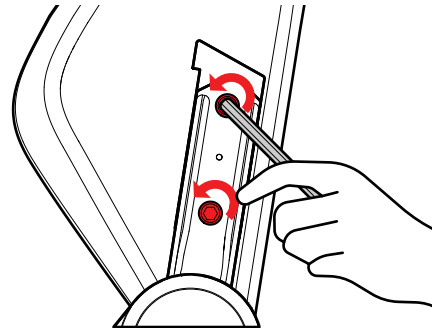

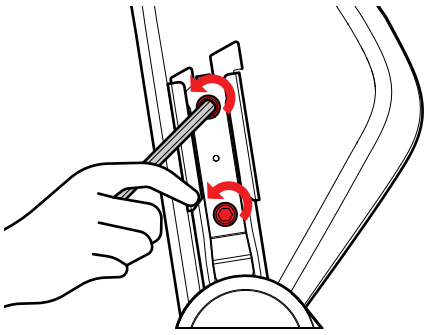

02 Tirez le côté droit (en faisant face à l'avant de la chaise) du dossier vers vous, tout en poussant en même temps le côté gauche du dossier loin de vous.

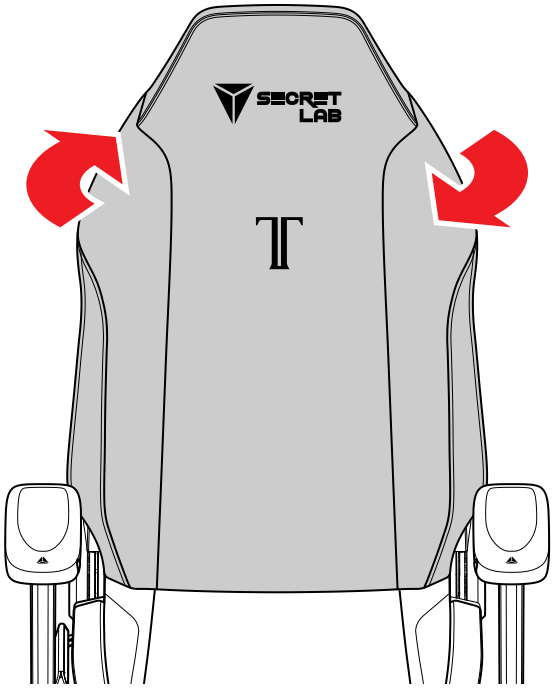

03 Ajustez le dossier jusqu'à ce qu'il soit aligné, puis maintenez en position. Tout en tenant toujours le dossier en position, utilisez la clé allen pour visser complètement les vis M8 du côté DROIT en premier.

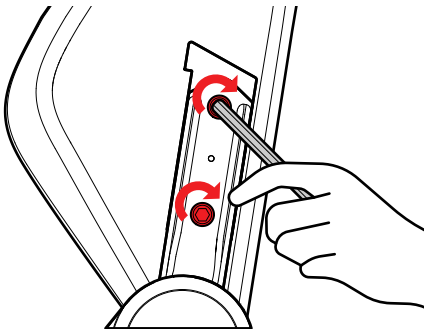

04 Tout en maintenant le dossier en position,vissez complètement les vis M8 sur le côté GAUCHE. Vous aurez peut-être besoin de pousser le côté gauche du dossier dans la direction décrite plus haut, jusqu'à ce que vous obteniez l'alignement souhaité.

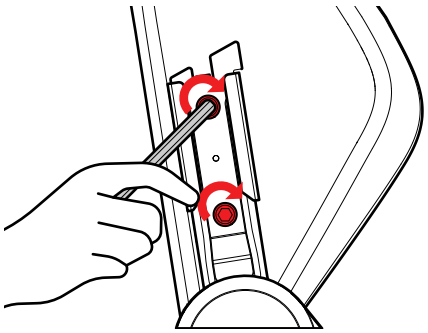

INFORMATIONS IMPORTANTES DE SÉCURITÉ DES AIMANTS

Ce manuel contient des informations importantes de sécurité pour vous aider à manipuler les aimants néodymes correctement et éviter toute blessure personnelle ou dommages envers les aimants eux-mêmes. Lisez bien toutes ces informations de sécurité avant installation et utilisation.

Ce diagramme illustre les composantes qui contiennent des aimants néodymes.

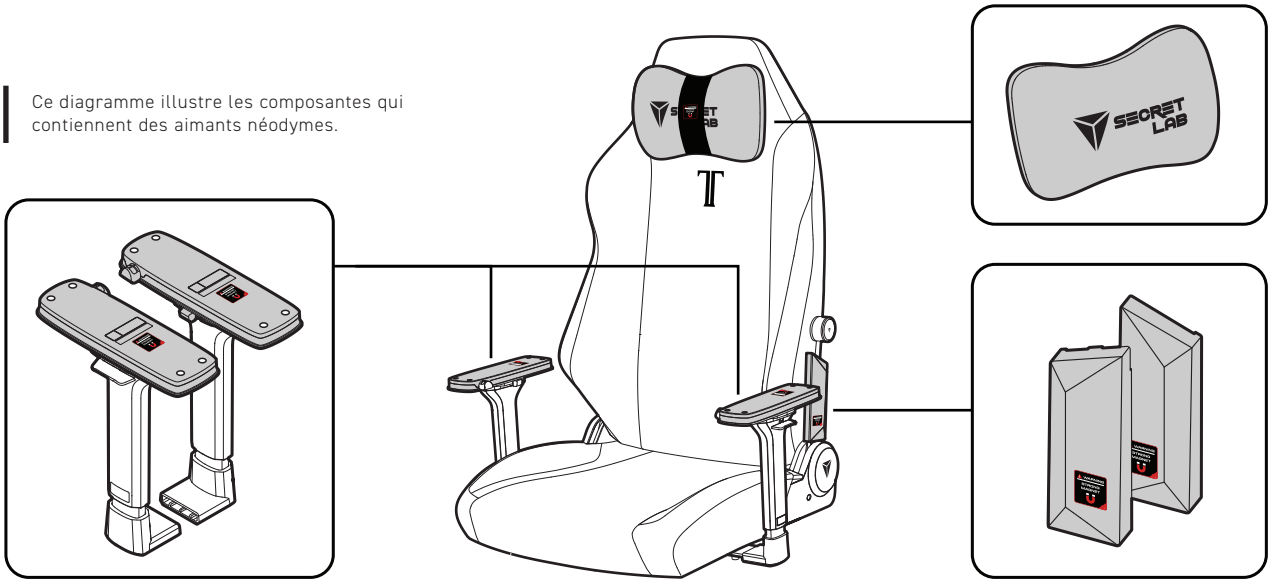

Manipulation

Faites attention en attachant les parties à aimants en néodymes pour éviter tout pincement. Les aimants en néodymes sont également fragiles. Évitez de les soumettre à des chocs ou impacts pour éviter la casse. En cas de casse, débarrassez-vous soigneusement des morceaux car ils peuvent être coupants.

Gardez les aimants à l'écart des enfants et animaux

Pour éviter des blessures sérieuses liées à l'ingestion d'aimants, gardez les aimants suffisamment petits pour être avalés à l'écart des enfants ou des animaux. Les petits aimants peuvent également représenter un danger d'étouffement. Consultez une aide médicale immédiatement en cas d'ingestion ou inhalation des aimants.

Média magnétiques

Gardez à l'écart des appareils et produits qui peuvent être endommagés par des champs magnétiques puissants (p.ex disques durs, cartes de crédit et cassettes).

Appareils médicaux

Les aimants néodymes peuvent interférer avec les pacemakers et autres appareils médicaux implantables. Nous recommandons de consulter votre practicien et le fabriquant de l'appareil médical pour avoir des informations spécifiques sur votre appareil, et si oui ou non vous vous devriez maintenir une distance minimum entre notre produit et votre appareil médical.

Allergies

Évitez le contact avec les aimants néodymes si vous êtes allergiques au nickel.

Usinage et perçage

N'essayez pas de percer ou modifier les aimants car la poussière et la poudre d'aimant néodyme sont hautement inflammables.

Maintenance

Les aimants néodymes conservent leur intégrité et magnétisme pendant des décennies lorsqu'ils sont manipulés, utilisés et protégés correctement.

POST-VENDITA

Istruzioni d'uso e di sicurezza

Cura del rivestimento

Componenti meccaniche

Risoluzione dei problemi

Informazioni importanti sulla sicurezza dei magneti

ISTRUZIONI D'USO E DI SICUREZZA

Seguire le istruzioni d'uso
L'utilizzo improprio può danneggiare la sedia o, peggio, causare lesioni. Usare la sedia sempre in sicurezza.

Minimizzare l'esposizione al sudore
Il sudore è acido e può degradare la finitura della similpelle dopo un'esposizione prolungata.
Spolverare regolarmente la sedia con un panno umido per rimuovere sporco e sudore.

Evitare il contatto diretto con la pelle nuda
L'accumulo di oli corporei e la frizione possono alterare il pH della similpelle, riducendo man mano il suo strato protettivo. Evitare il contatto continuo con la pelle nuda, soprattutto in condizioni calde e umide.

Tenere lontano dai liquidi
L'umidità può essere dannosa per il rivestimento della sedia. Pulire subito qualsiasi versamento di liquidi e assicurarsi di essersi completamente asciugati prima di sedersi sulla sedia Secretlab dopo la doccia.

Non abusarne
Anche le sedie più resistenti non possono reggere a un costante utilizzo in maniera rude e inappropriata.
Tenerla al sicuro da impatti, cadute, e oggetti affilati.

Tenere lontano dal calore diretto
L'esposizione ad alte temperature, come quelle di un asciugacapelli, può compromettere la rifinitura della similpelle, incidendo sulla sua durata, lucidità e sul suo colore. Tenere la sedia in un luogo fresco e asciutto.

Tenere lontano gli animali
Artigli e denti possono danneggiare il rivestimento e altre parti morbide della sedia.
Fare maggiore attenzione in presenza di animali.

Evitare di indossare abiti scuri su sedie dal colore chiaro
I rivestimenti chiari sono belli quando sono nuovi, ma necessitano di maggiore cura e manutenzione per tenerli in condizioni ottimali. Per minimizzare le macchie sul rivestimento della sedia, evitare di indossare abiti scuri e jeans in denim stando seduti sulla sedia, e pulire con maggiore frequenza con un detergente per rivestimenti.

Evitare l'esposizione diretta a raggi UV e luce solare
L'esposizione diretta alla luce solare può provocare lo sbiadimento dei pigmenti della similpelle, portando a un notevole scolorimento. Questo avviene soprattutto per i colori scuri, che potrebbero diventare opachi o salvati, e per i colori più chiari, che potrebbero diventare gialli o sviluppare delle macchie irregolari.

Sedersi al centro della sedia, con la schiena verso lo schienale.

Non sedersi sul bordo anteriore della sedia.

Non stare in piedi sulla sedia.

Non stare sulla sedia in più di una persona.

Non spingere in giro a sedia quando sopra c'è una persona seduta.

Non spingere lo schienale verso il basso quando una persona è reclinata.

Non mettere tutto il peso solo sullo schienale.

Non mettere la mano o le dita vicino al meccanismo di reclinazione.

Tenere la linguetta rossa di sicurezza dell'inclinazione fissata per evitare regolazioni accidentali dello schienale in presenza di un bambino.

CURA DEL RIVESTIMENTO

Per quanto un panno umido possa bastare per una pulizia generale della sedia Secretlab, raccomandiamo di utilizzare i nostri detergenti e salviettine formulati appositamente per i rivestimenti e disponibili nel nostro store per una rimozione più profonda di sporco e macchie.

Secretlab Nanogen™ / Similpelle Ibrida NEO™

Secretlab NanoGen™ / Similpelle Ibrida NEO™ sono resistenti alle macchie e facili da pulire. Per sporco e macchie basta strofinare subito la pelle usando un panno inumidito con acqua. Lasciare la sedia asciugare completamente dopo averla pulita. Aspirare per rimuovere particelle o sporco. Per evitare di graffiare la similpelle, fare attenzione durante l'aspirazione e usare l'accessorio con spazzola morbida.

Per una pulizia più efficace, utilizzare un prodotto per la pulizia della pelle come il nostro Detergente per Pelle Secretlab Premium. Spruzzare una piccola quantità su un panno pulito in microfibra e pulire delicatamente il rivestimento in pelle.

Per una manutenzione veloce e regolare, raccomandiamo le nostre Salviette per Pelle Secretlab. Strofinare la sedia e lasciarla asciugare completamente prima dell'utilizzo.

Secretlab SoftWeave® Plus

Aspirare il tessuto per eliminare particelle o sporco. I versamenti di liquidi devono essere subito assorbiti con un panno asciutto o della carta assorbente. NON strofinare la macchia sul tessuto o utilizzare acqua calda, perché potrebbero fissare la macchia.

Un detergente per tessuto, come la nostra Schiuma Detergente per Pulizia Profonda del Tessuto Secretlab Premium, può essere utilizzato per pulire nei punti più difficili. Spruzzare una piccola quantità su un panno pulito in microfibra e strofinare delicatamente l'area interessata.

Per una manutenzione veloce e regolare, raccomandiamo le nostre Salviette per Tessuto Secretlab SoftWeave®. Strofinare la sedia e lasciarla asciugare completamente prima dell'utilizzo.

Pelle NAPA Secretlab

La pelle vera necessita di cure maggiori, perché la vera pelle non è impermeabile a causa dei pori sulla sua superficie. Assorbire subito qualsiasi versamento di liquidi. Usare un panno asciutto o carta assorbente per assorbire qualsiasi liquido, e strofinare delicatamente con un panno in microfibra leggermente inumidito con acqua.

Aspirare per eliminare particelle o sporco. Per evitare di graffiare la pelle, fare attenzione durante l'aspirazione e usare l'accessorio con spazzola morbida. Per risultati migliori, applicare spesso un balsamo per pelle di alta qualità, o almeno una volta ogni re mesi per mantenere la pelle fresca e morbida.

Velluto Secretlab

Alcune varianti di sedia Secretlab hanno dettagli in velluto. A differenza della Similpelle Ibrida Secretlab NEO™, il velluto non è impermeabile, quindi bisogna tenerlo lontano dall'acqua.

Per eliminare particelle e sporco, usare un panno asciutto in microfibra per strofinare nel verso contrario alla grana del velluto. Qualsiasi versamento di liquidi deve essere assorbito con un panno asciutto o carta assorbente.

COMPONENTI MECCANICHE

Braccioli 4D con Tecnologia CloudSwap™

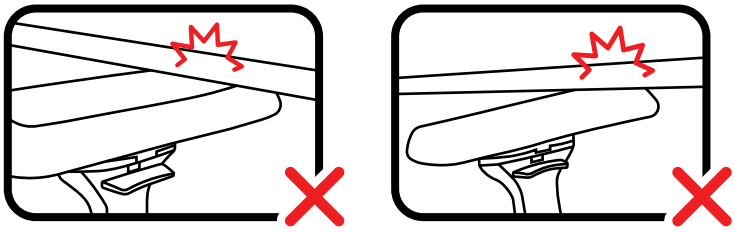

Assicurarsi che i braccioli non infilati sotto la scrivania quando si spinge la sedia, ed evitare di posizionare i braccioli a un'altezza che possa causare il contatto tra i braccioli e il fondo della scrivania quando si inclina la seduta.

L'utilizzo improprio può danneggiare il bracciolo o causare lesioni. Frizione o compressione contro la scrivania od oggetti pesanti per lunghi periodi può compromettere l'integrità strutturale del bracciolo, con conseguenze sulla resistenza. Tenere i braccioli lontano da oggetti pesanti, impatti, e oggetti affilati.

L'esposizione prolungata a sudore e oli corporei, può aumentare la velocità dell'usura del bracciolo nel tempo. Per tenerli puliti ed evitare l'accumulo di sudore e oli corporei, pulire i braccioli regolarmente con un detergente per rivestimenti o un panno umido, e lasciarli asciugare completamente.

Pistone Idraulico

Le sedie Secretlab sono provviste di pistoni idraulici Classe 4 e sono testate e certificate per durata e resistenza. Tuttavia, la lubrificazione del pistone idraulico potrebbe accumularsi sul fondo del pistone col passare del tempo e necessiterà di una semplice redistribuzione del lubrificante per assicurare prestazioni costanti e fluide. Per farlo, seguire i passaggi di seguito:

01 Portare l'altezza della sedia nella posizione massima e riportarla nella posizione minima mentre si sta seduti. Ripetere questo passaggio almeno **10 volte.**

02 Stando seduti, portare l'altezza della sedia nella posizione minima e ruotare la sedia lentamente in senso orario facendo **5 giri completi.**

03 Restando ancora seduti, con l'altezza della sedia nella posizione minima, ruotare lentamente la sedia in senso antiorario facendo **5 giri completi.**

Altre Componenti

Componenti come braccioli e meccanismo di inclinazione multifunzionale non necessitano di manutenzione regolare, finché sono utilizzati come previsto. In caso di problemi con queste parti, contattaci per richiedere aiuto. Se la sedia è ancora nel periodo di garanzia, contattarci direttamente su **secretlab.eu/contact** per vedere se il problema è coperto da garanzia.

RISOLUZIONE DEI PROBLEMI

In caso si verificassero i seguenti problemi, seguire i passaggi descritti di seguito.
Se i problemi continuassero a persistere, non esitare a contattarci su **www.secretlab.eu/contact,**
e il nostro team di esperti dell'assistenza ti ricontatteranno il prima possibile

Ampiezza asimmetrica dei braccioli

Essendo i braccioli preinstallati sulla base della seduta, è normale che la distanza tra i braccioli potrebbe variare. Il bracciolo destro (quando si sta seduti sulla sedia) è montato leggermente più lontano per permettere l'accesso al meccanismo di reclinazione e alla leva sul lato destro della sedia. Si può regolare l'ampiezza del bracciolo per far sembrare entrambi i braccioli simmetrici.

01 Rimuovere le maniglie della leva di regolazione sotto la base della seduta per avere facile accesso alle tre viti M8 che regolano l'ampiezza dei braccioli.

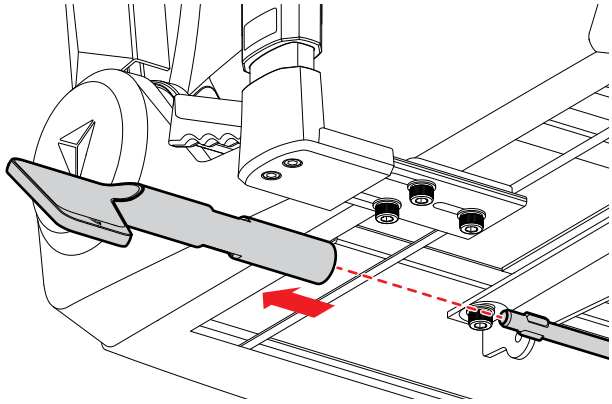

02 Allentare le tre viti M8 utilizzando la chiave esagonale fornita.

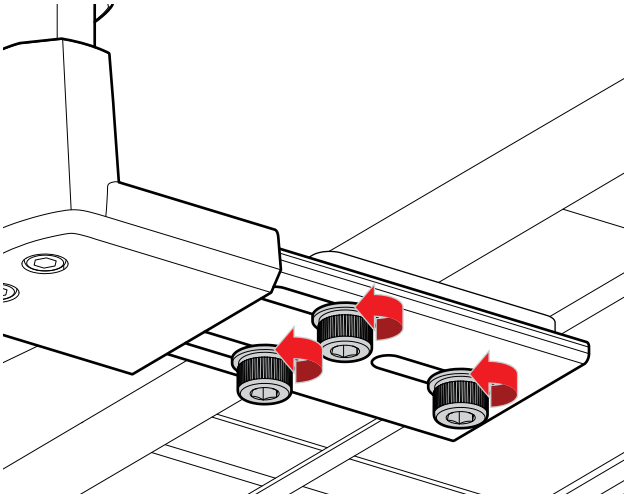

03 Far scorrere la piastra di metallo per regolare l'ampiezza dei braccioli verso l'interno o l'esterno. Regolare i braccioli in base a come appaiono in relazione alla sedia, invece della posizione delle piastre di metallo sottostanti.

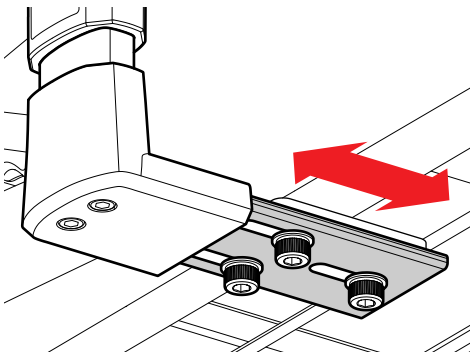

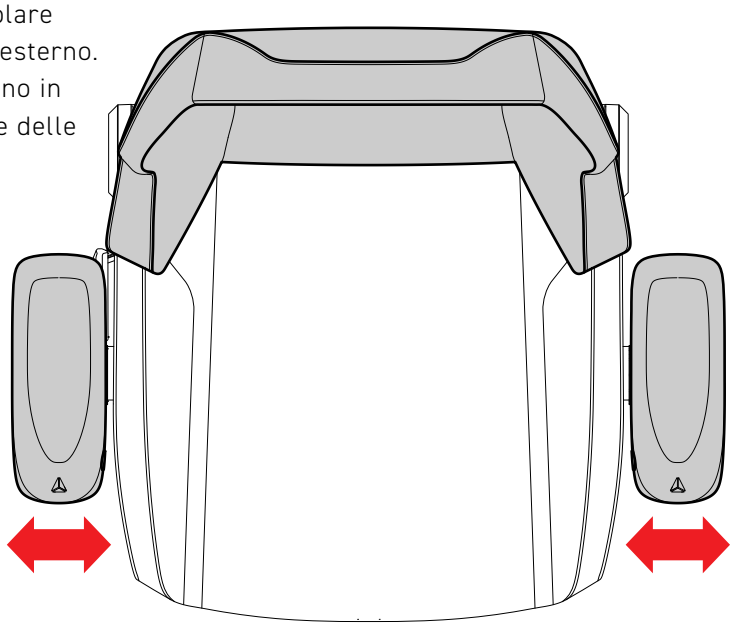

Disallineamento dello schienale

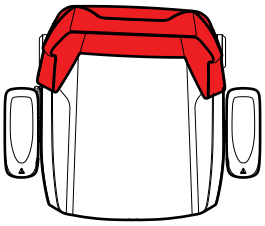

È possibile che il disallineamento si verifichi nel processo di montaggio dello schienale sulla base della seduta, Step 5 & 6.
Lo schienale può essere fissato in una posizione che provoca il disallineamento.

Più facile con l'aiuto di qualcuno

01 Allentare tutte e quattro le viti M8 che fissano lo schienale alla base della seduta in modo che ci sia abbastanza spazio per muovere lo schienale.

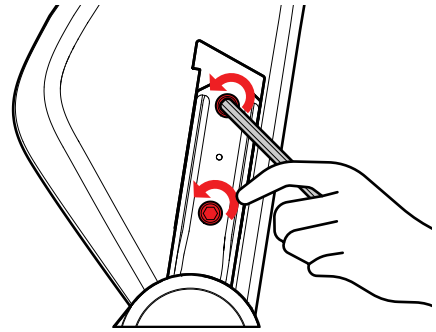

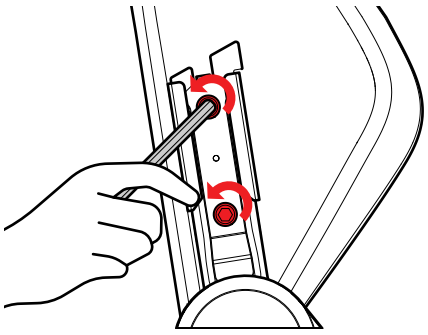

02 Tirare il lato destro (stando davanti alla sedia) dello schienale verso di te, mentre contemporaneamente spingi il lato sinistro dello schienale lontano da te.

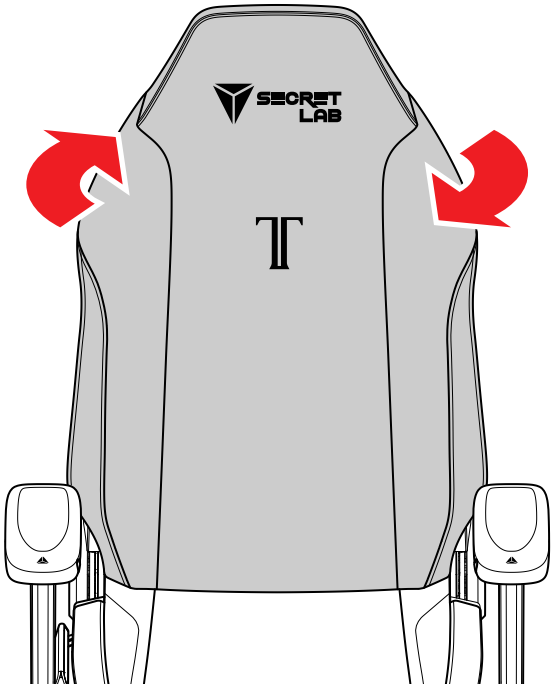

03 Regolare lo schienale finché non sarà allineato, poi tenerlo fermo. Mentre si tiene lo schienale in posizione, usare la chiave esagonale per stringere completamente le viti M8 partendo dal lato DESTRO.

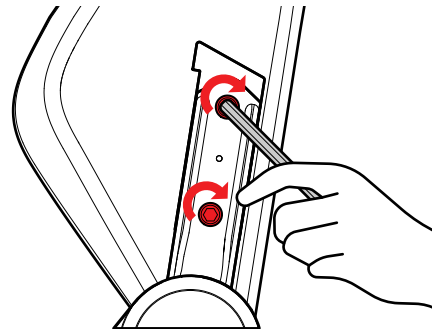

04 Tenendo fermo lo schienale, stringere completamente le viti M8 su lato SINISTRO. Potrebbe servire spingere il lato sinistro dello schienale nella direzione mostrata sopra, finché l'allineamento desiderato non sarò stato raggiunto.

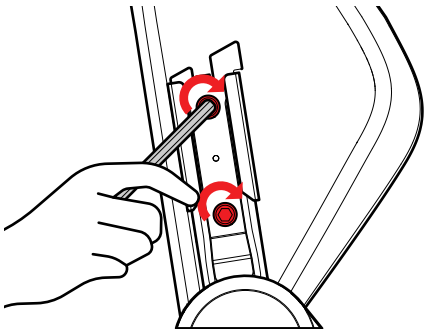

INFORMAZIONI IMPORTANTI SULLA SICUREZZA DEI MAGNETI

Questo manuale contiene informazioni importanti di sicurezza per aiutare a gestire bene i magneti in neodimio ed evitare lesioni personali e danni ai magneti stessi. Leggere tutte le informazioni di sicurezza di seguito prima del montaggio e dell'utilizzo.

Questo diagramma illustra le componenti che contengono i magneti al neodimio.

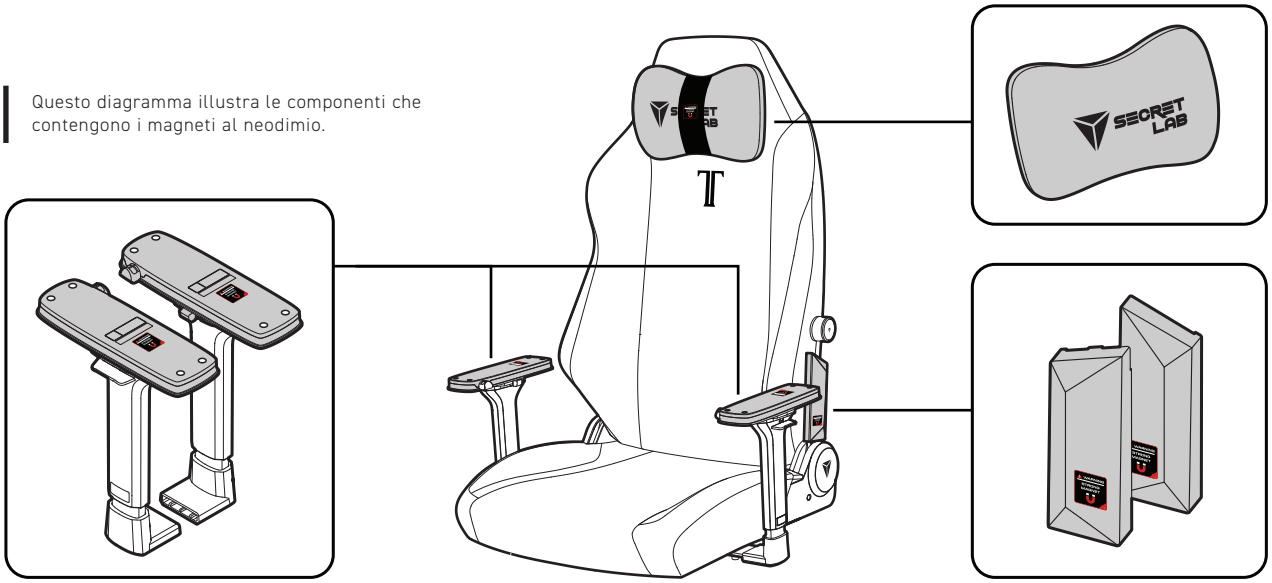

Gestione

Fare attenzione quando si fissano parti ai magneti in neodimio, per evitare di pizzicarsi. I magneti al neodimio sono anche fragili. Evitare di sottoporli a impatti per prevenirne la rottura. Se rotti, smaltire i pezzi facendo attenzione, perché potrebbero essere affilati.

Tenere i magneti lontano dalla portata di bambini e animali

Per prevenire lesioni importanti provocate dall'ingestione, tenere i magneti, abbastanza piccoli da essere deglutiti, lontano dalla portata di bambini e animali. I magneti piccoli sono anche rappresentare rischio soffocamento. Rivolgersi subito a un medico in caso di ingestione o inalazione dei magneti.

Media magnetici

Tenere lontano da dispositivi e prodotti che possono essere danneggiati dai campi magnetici (es. hard drive dei computer, carte di credito e cassette con nastro).

Dispositivi medici

I magneti al neodimio possono interferire con i pacemaker e altri dispositivi medici impiantati. Raccomandiamo di consultare il medico e il produttore del dispositivo per le informazioni specifiche sul dispositivo medico e per sapere se è necessario mantenere una distanza minima tra il dispositivo medico e il nostro prodotto.

Allergie

Evitare il contatto con i magneti al neodimio se si soffre di allergia al nichel.

Modifica e foratura

Non forare o provare a modificare i magneti, perché la polvere di magneti al neodimio è altamente infiammabile.

Manutenzione

I magneti al neodimio manterranno magnetismo e integrità per decenni se maneggiati, utilizzati e protetti a dovere.

NAZORG

Gebruiks- en Veiligheidsinstructies

Bekleding Onderhoud

Mechanische Onderdelen

Problemen Oplossen

Belangrijke Magnetische Veiligheids informatie

GEBRUIKS- EN VEILIGHEIDSINSTRUCTIES

Volg de gebruiksinstructies
Onjuist gebruik kan uw stoel beschadigen of, erger nog, letsel veroorzaken. Gebruik uw stoel altijd veilig.

Minimaliseer blootstelling aan transpiratie
Transpiratie is zuur en voortdurende blootstelling kan de toplaag van het kunstleer aantasten. Verwijder transpiratie en vuil door je stoel regelmatig af te nemen met een licht vochtige doek.

Vermijd direct contact met de blote huid
De opbouw van lichaamsolie en wrijving door direct contact met uw huid beïnvloedt de pH-waarde van het kunstleer en kan de beschermende coating na verloop van tijd aantasten. Vermijd voortdurend contact met de blote huid, vooral in warme, vochtige omgevingen.

Blijf uit de buurt van vloeistoffen
Elke vorm van vocht is schadelijk voor de bekleding van uw stoel. Ruim gemorste vloeistoffen onmiddellijk op en ga pas op uw Secretlab stoel zitten nadat u uw volledig hebt afgedroogd van het douchen.

Maak er geen misbruik van
Zelfs de sterkste stoel is niet bestand tegen ruw en oneigenlijk gebruik. Houd uw stoel uit de buurt van stoten, vallen en scherpe voorwerpen.

Uit de buurt van directe hitte houden
Blootstelling aan hoge hitte, zoals van een haardroger, kan de toplaag van het kunstleer aantasten, waardoor de duurzaamheid, glans of kleur wordt aangetast. Bewaar de stoel op een koele en droge plaats.

Houd huisdieren uit de buurt
Klauwen en tanden kunnen de bekleding en andere zachte onderdelen van de stoel beschadigen. Wees extra voorzichtig in de buurt van uw huisdieren.

Vermijd het dragen van donkergekleurde kleding op de lichtgekleurde stoel
Lichtgekleurde bekleding ziet er geweldig uit als het gloednieuw is, maar er is meer zorg en onderhoud nodig om ze schoon te houden. Om vlekken op de bekleding van uw stoel tot een minimum te beperken, moet u het dragen van donkere kleding en spijkerbroeken vermijden wanneer u uw stoel gebruikt. en spijkerbroeken tijdens het gebruik van uw stoel, en reinig uw stoel vaker met een bekledingsreiniger.

Vermijd blootstelling aan direct UV en zonlicht
Directe blootstelling aan zonlicht kan ervoor zorgen dat de pigmenten in kunstleer na verloop van tijd vervagen, wat leidt tot merkbare verkleuring. Dit geldt vooral voor donkere kleuren, die dof of uitgewassen kunnen worden, en lichtere kleuren, die kunnen vergelen of ongelijkmatige vlekken kunnen ontwikkelen.

Ga in het midden van de stoel, met uw rug tegen de rugleuning zitten.

Ga niet op de rand van de voorkant van de stoel zitten.

Ga niet op de stoel staan.

Gebruik de stoel niet met meer dan één persoon.

Duw de stoel niet rond wanneer een persoon erop zit.

Duw niet op de de rugleuning wanneer een persoon achterover leunt.

Plaats niet al uw gewicht alleen op de rugleuning.

Plaats uw hand of vingers niet in de buurt van het rugleuningmechanisme.

Houd het rode veiligheidslipje vastgeschroefd om te voorkomen dat de rugleuning van positie verandert wanneer als er een kind in de buurt is.

BEKLEDING ONDERHOUD

Hoewel een vochtige doek in de meeste gevallen volstaat om uw Secretlab-stoel schoon te maken, raden we aan onze speciaal samengestelde bekledingreinigers en doekjes uit onze webwinkel te gebruiken voor de meest grondige verwijdering van vuil en vlekken.

Secretlab Nanogen™ / NEO™ Hybride Kunstleer

Secretlab NanoGen™ / NEO™ Hybride Kunstleer is bestand tegen vlekken en gemakkelijk schoon te maken. Voor vuil en vlekken veeg je het leer gewoon schoon met een doek licht bevochtigd met water. Laat de stoel aan de lucht volledig drogen. Stofzuig om losse deeltjes of vuil te verwijderen. Om krassen op het kunstleer te voorkomen, moet u voorzichtig stofzuigen en een zachte borstel gebruiken.

Gebruik voor een effectievere reiniging een lederreinigingsproduct zoals onze Secretlab Premium Leather Cleaner. Spuit een kleine hoeveelheid op een schone microvezeldoek en veeg de leren bekleding voorzichtig schoon.

Voor snel en regelmatig onderhoud raden we onze Secretlab Leather Wipes aan. Veeg de stoel af en laat hem volledig aan de lucht drogen voordat je hem gebruikt.

Secretlab SoftWeave® Plus

Stofzuig de stof om losse deeltjes of vuil te verwijderen. Gemorste stof moet onmiddellijk opzuigen met een droge absorberende doek of papieren handdoek. Wrijf de vlek NIET in de stof of gebruik heet water omdat dit de vlek kan doen uitzetten.

Een textielreiniger, zoals onze Secretlab Premium Deep Cleaning Fabric Foam Cleaner, kan worden gebruikt om hardnekkige vlekken schoon te maken. Spuit een kleine hoeveelheid op een schone microvezeldoek en veeg voorzichtig over het aangetaste gebied.

Voor snel en regelmatig onderhoud raden we onze Secretlab SoftWeave® Fabric Wipes aan. Veeg uw stoel af en laat hem volledig aan de lucht drogen voordat u hem gebruikt.

Secretlab NAPA Kunstleer

Echte dierenhuid vereist extra zorg omdat echt leer niet waterbestendig is vanwege de poriën op het oppervlak. Ruim gemorste vloeistoffen onmiddellijk op. Gebruik een droge, absorberende doek of papieren handdoek om vocht op te nemen en neem het voorzichtig af met een microvezeldoek die licht bevochtigd is met water.

Stofzuig om losse deeltjes of vuil te verwijderen. Wees voorzichtig met stofzuigen om krassen op het leer te voorkomen. stofzuigen en een zachte borstel gebruiken. Breng voor de beste resultaten vaak, of ten minste conditioner van hoge kwaliteit aan om het leer fris en soepel te houden.

Secretlab Microsuède

Sommige Secretlab stoelvarianten hebben microsuède accenten. In tegenstelling tot Secretlab NEO™ Hybrid Leatherette is microsuède niet waterbestendig, dus houd het uit de buurt van water.

Gebruik een droge microvezeldoek om tegen de nerf van het microsuède in te vegen om losse deeltjes en vuil te verwijderen. microsuède. Eventueel gemorst vuil moet onmiddellijk worden opgenomen met een droge, absorberende doek of papieren handdoek.

MECHANISCHE ONDERDELEN

4D Armsteunen met CloudSwap™ Technologie

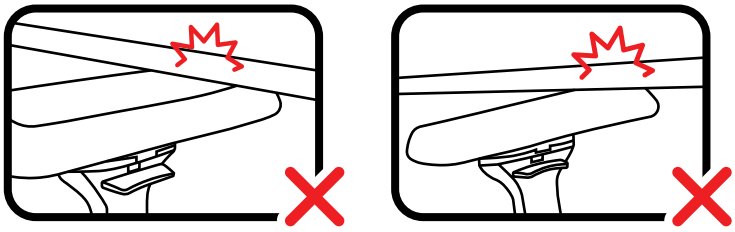

Zorg ervoor dat de armleuningen niet onder het bureau vastgeklemd zitten wanneer u de stoel inschuift en vermijd dat ze op een zodanige hoogte staan waardoor de bovenkant van de armleuningen in contact komt met de onderkant van uw bureau wanneer u uw stoel kantelt.

Onjuist gebruik kan uw armleuning beschadigen of zelfs verwondingen veroorzaken. Wrijving of samendrukking tegen tafels of zware voorwerpen kan de structurele integriteit van de armleuning aantasten, waardoor de duurzaamheid wordt aangetast. Houd uw armleuningen uit de buurt van zware voorwerpen, schokken en scherpe voorwerpen

Langdurige blootstelling aan transpiratie en lichaamsolie kan na verloop van tijd de slijtage van de armleuning tops veroorzaken. Om ze schoon te houden en de opeenhoping van transpiratie en lichaamsolie te voorkomen, veegt u af met een bekledingsreiniger of een vochtige doek en laat ze aan de lucht drogen.

Hydraulische Zuiger

Secretlab stoelen zijn uitgerust met klasse 4 hydraulische zuigers en zijn getest en gecertificeerd voor duurzaamheid en betrouwbaarheid. Het smeermiddel in de hydraulische zuiger kan zich echter op de bodem van de zuiger ophopen na tijd en moet met het smeermiddel eenvoudig opnieuw worden verdeeld om constante soepele prestaties te garanderen.
Volg hiervoor de onderstaande stappen:

01 Verhoog de hoogte van de stoel tot de hoogste stand en verlaag de hoogte weer tot de laagste stand terwijl u zit. Herhaal deze stap minimaal **10 keer.**

02 Stel zittend de hoogte van de stoel in op de laagste stand en draai de stoel langzaam 5 volledige slagen met de klok mee.

03 Terwijl u zit, stelt u de hoogte van de stoel in op de laagste stand en draait u de stoel langzaam tegen de klok in voor 5 volledige slagen.

Andere Onderdelen

Onderdelen zoals de armleuningen en het multi-kantelmechanisme hebben geen regelmatig onderhoud nodig, zolang ze worden gebruikt waarvoor ze bedoeld zijn. Mocht u problemen ondervinden met deze onderdelen, neem dan contact met ons op voor hulp. Als uw stoel nog binnen de garantieperiode valt, neem dan contact met ons op op secretlab.eu/contact om te zien of het probleem gedekt is.

PROBLEMEN OPLOSSEN

Als u de volgende problemen ondervindt, volg dan gewoon de stappen die hieronder worden beschreven. Als de problemen zich blijven voordoen, aarzel dan niet om contact met ons op te nemen via **www.secretlab.eu/contact,** en ons deskundige ondersteuningsteam zal zo snel mogelijk contact met u opnemen.

Asymmetrische Armleuning Breedte

Omdat de armleuningen vooraf op de stoelbasis zijn geïnstalleerd, is het normaal dat de armleuningafstanden variëren. De rechterarmleuning (als u op de stoel zit) is iets verder naar buiten geplaatst om plaats te bieden aan het achteroverleuningsmechanisme en de hendel aan de rechterkant van de stoel. mechanisme en de hendel aan de rechterkant van de stoel. U kunt de breedte van de armleuning aanpassen zodat beide armleuningen symmetrisch lijken.

01 Verwijder de hendels van de verstelhendel onder de stoelbasis om gemakkelijker toegang te hebben bij de drie MB schroeven die de breedte van uw armleuningen regelen.

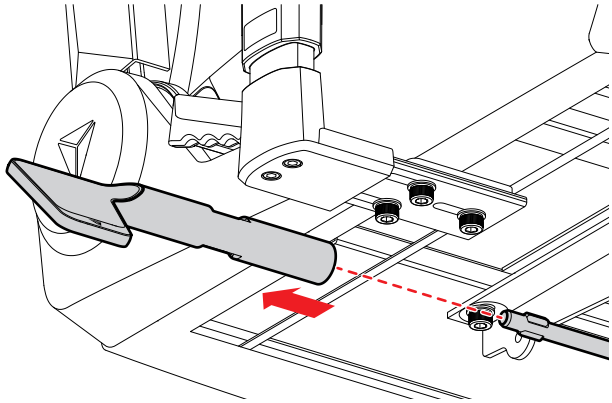

02 Draai de drie M8-schroeven los met de bijgeleverde inbussleutel.

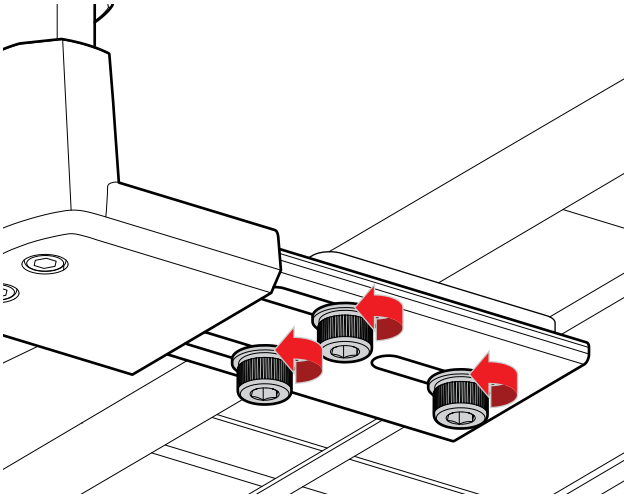

03 Verschuif de metalen plaat om de breedte van de armleuning naar binnen of naar buiten te verstellen. Stel de armleuningen af op basis van hoe ze eruit zien in relatie tot de stoel, in plaats van op de positie van de metalen platen eronder.

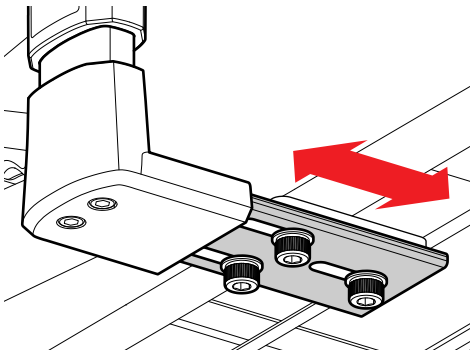

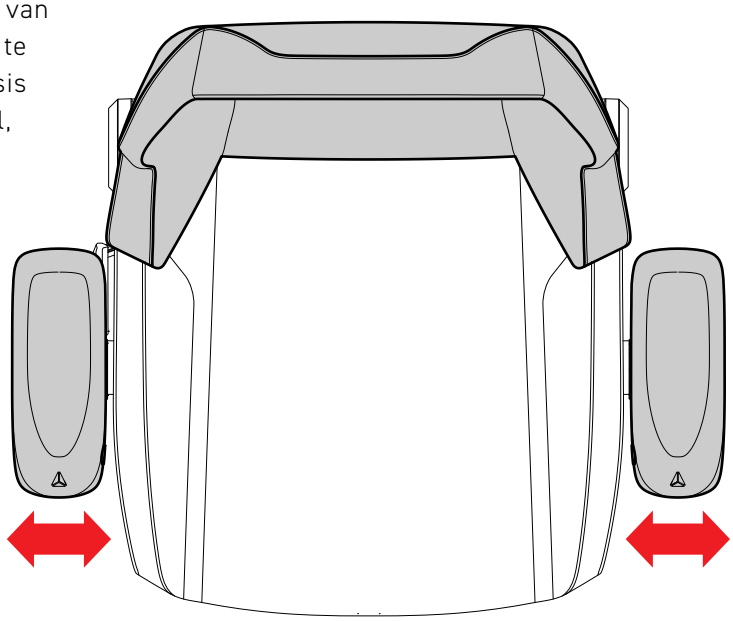

Scheefstand Rugleuning

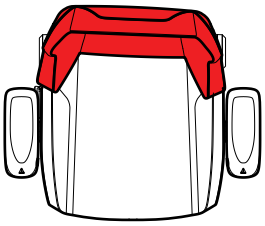

Het is mogelijk dat deze verkeerde uitlijning optreden tijdens het assemblageproces van de rugleuning aan de stoelbasis, Stappen 5 en 6. De rugleuning kan in een zodanige positie staan waardoor de verkeerde uitlijning wordt veroorzaakt.

Gemakkelijker op Co-op modus

01 Draai alle vier de MB-schroeven los waarmee de rugleuning aan de stoelbasis is bevestigd zodat er genoeg ruimte is om de rugleuning te draaien.

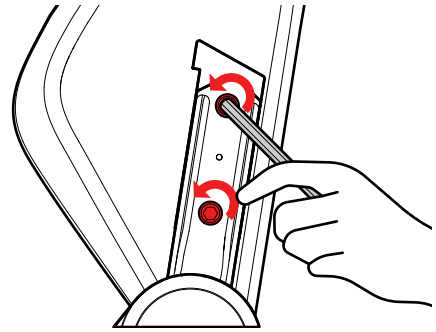

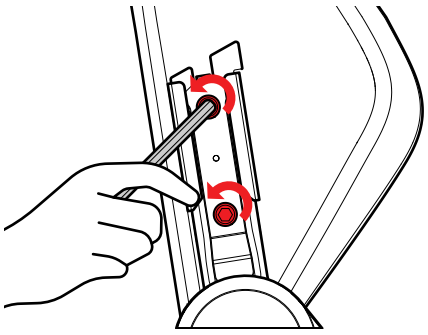

02 Trek de rechterkant (terwijl u naar de voorkant van de stoel kijkt) van de rugleuning naar u toe, terwijl u tegelijkertijd de linkerkant van de rugleuning van u af duwt.

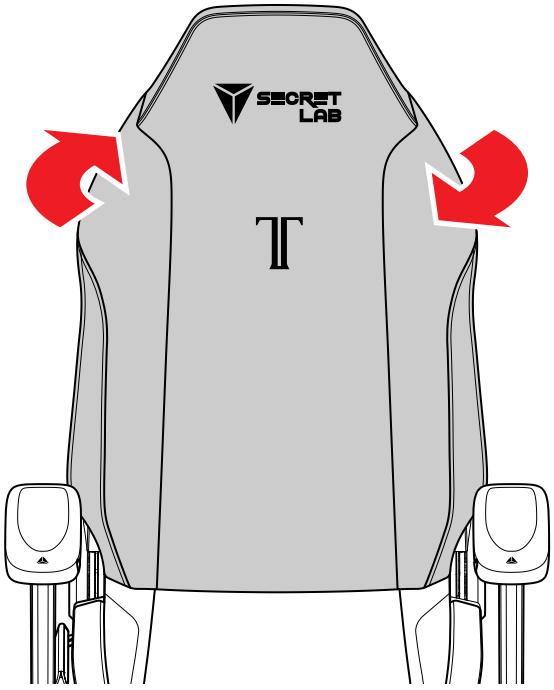

03 Stel de rugleuning af totdat deze is uitgelijnd, houd hem dan op zijn plaats. Terwijl u de de rugleuning op zijn plaats houdt, gebruikt u de inbussleutel om de M8-schroeven eerst aan de RECHTER kant volledig vast te draaien.

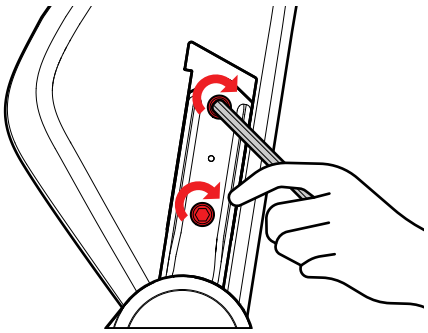

04 Terwijl u de rugleuning op zijn plaats houdt, draait u de M8-schroeven aan de linkerkant volledig vast. Mogelijk moet u de linkerkant van de rugleuning in de richting duwenzoals hierboven getoond, totdat de gewenste uitlijning is bereikt

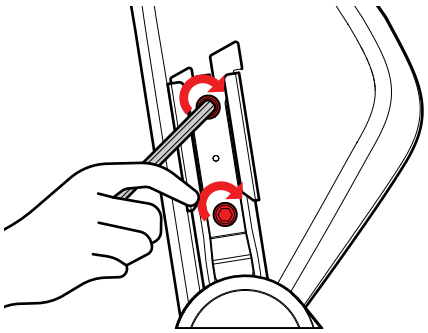

BELANGRIJKE MAGNETISCHE VEILIGHEIDS INFORMATIE

Deze handleiding bevat belangrijke veiligheidsinformatie om op de juiste manier om te gaan met neodymium magneten en persoonlijk letsel en schade aan de magneten zelf te voorkomen.
Lees alle onderstaande veiligheidsinformatie voor installatie en gebruik.

Dit diagram illustreert de onderdelen die neodymiummagneten bevatten.

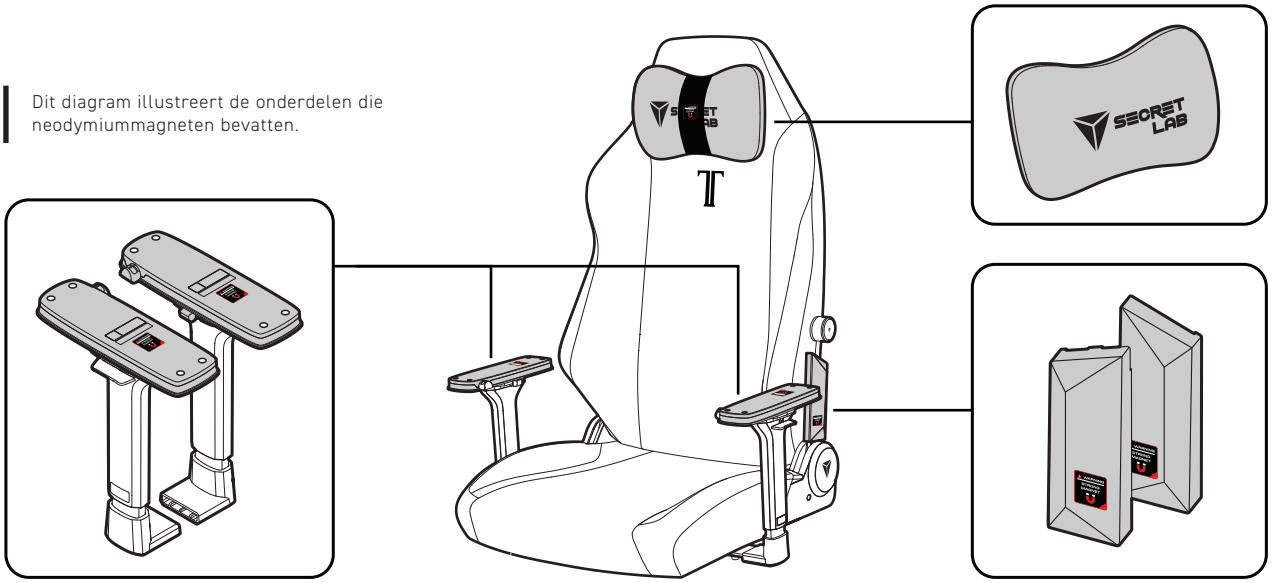

Behandeling

Wees voorzichtig bij het bevestigen van onderdelen met neodymiummagneten om te voorkomen dat u bekneld raakt. Neodymium magneten zijn ook broos. Stel ze niet bloot aan harde schokken om breuk te voorkomen. Gooi stukken die gebroken zijn voorzichtig weg omdat ze scherp kunnen zijn.

Houd Magneten uit de Buurt van Kinderen en Huisdieren

Houd magneten die klein genoeg zijn om ingeslikt te worden uit de buurt van kinderen en huisdieren om ernstig letsel door het inslikken van magneten te voorkomen. Kleine magneten kunnen ook verstikkingsgevaar opleveren. Zoek onmiddellijk medische hulp als magneten worden ingeslikt of ingeademd.

Magnetische Media

Blijf uit de buurt van apparaten en producten die beschadigd kunnen raken door sterke magnetische velden (bijvoorbeeld harde schijven van computers, creditcards en cassettebandjes).

Medisch Apparaat

Neodymium magneten kunnen interfereren met pacemakers en andere geïmplanteerde medische apparaten. We raden u aan uw arts en de fabrikant van uw medische apparaat te raadplegen voor informatie die specifiek is voor uw medische apparaat en of u een minimale afstand moet aanhouden tussen uw medische apparaat en ons product.

Allergieën

Vermijd contact met neodymium magneten als u een nikkelallergie heeft.

Bewerkingen en Boren

Boor niet in de magneten en probeer ze niet aan te passen, want neodymium magneetstof en -poeder zijn licht ontvlambaar.

Onderhoud

Neodymium magneten behouden hun magnetisme en integriteit voor tientallen jaren wanneer ze goed gebruikt en beschermd worden.

KONSERWACJA

Użytkowanie i Instrukcja Bezpieczeństwa

Konserwacja Tapicerki

Części Mechaniczne

Rozwiązywanie Problemów

Ważne Informacje o Magnesach

UŻYTKOWANIE I INSTRUKCJA BEZPIECZEŃSTWA

Postępuj zgodnie z instrukcją
Niewłaściwe użytkowanie może uszkodzić fotel lub nawet spowodować obrażenia. Zawsze używaj fotela bezpiecznie.

Zminimalizuj ekspozycję na pot
Pot ma odczyn kwasowy i przez długotrwałą ekspozycję może osłabić wierzchnią warstwę lakieru eko skóry. Regularnie przecieraj fotel lekko zwilżoną ściereczką, aby usunąć pot i zabrudzenia.

Unikaj bezpośredniego kontaktu z gołą skórą
Nagromadzenie się łoju i tarcie mogą wpłynąć na wartość pH eko skóry, osłabiając z czasem jej powłokę ochronną. Unikaj ciągłego kontaktu z gołą skórą, szczególnie w ciepłych i wilgotnych warunkach.

Chroń od płynów
Każda forma wilgoci może być szkodliwa dla tapicerki twojego fotela. Natychmiast wyczyść wszelkie rozlane płyny i siadaj na fotelu Secretlab tylko gdy jesteś całkowicie suchy po wzięciu prysznica.

Obchodź się ostrożnie z fotelem
Nawet najbardziej wytrzymałe fotele mogą nie być przystosowane do ciągłego nieostrożnego i niewłaściwego użykowania. Chroń fotel od uderzeń, upadków i ostrych przedmiotów.

Chroń od bezpośrednich źródeł ciepła
Ekspozycja na wysoką temperaturę, na przykład z suszarki do włosów, może uszkodzić wierzchnią powłokę ochronną eko skóry, wpływając na jej trwałość, blask i kolor. Trzymaj fotel w chłodnym i suchym miejscu.

Chroń fotel od zwierząt
Kły i pazury mogą uszkodzić eko skórę oraz inne miękkie części twojego fotela. Zwróć dodatkową uwagę na zwierzęta.

Unikaj noszenia ciemnych ubrań podczas siadania na jasnych fotelach
Tapicerki o jasnych kolorach wyglądają świetnie, kiedy są zupełnie nowe, ale wymagają większej uwagi i lepszej konserwacji, aby mogły utrzymać czysty wygląd. Aby zminimalizować zaplamienia tapicerki twojego fotela, unikaj noszenia ubrań w ciemnych kolorach i spodni dżinsowych podczas siadania i czyść fotel częściej środkami do czyszczenia tapicerki.

Unikaj bezpośredniej ekspozycji promieniowanie UV i światło słoneczne
Bezpośrednia ekspozycja na działanie promieni słonecznych może powodować z czasem blaknięcie pigmentów w eko skórze, co prowadzi do zauważalnych przebarwień. Dotyczy to zwłaszcza ciemniejszych kolorów, które mogą stać się matowe lub wyblakłe, oraz jaśniejszych kolorów, które mogą żółknąć lub tworzyć nierównomierne plamy.

Siadaj na środku fotela, obracając się plecami do oparcia.

Nie siadaj na przedniej krawędzi fotela.

Nie stawaj na fotelu.

Fotela nie może użytkować więcej niż jedna osoba jednocześnie.

Nie przesuwaj fotela kiedy siedzi na nim osoba.

Nie naciskaj na oparcie, kiedy osoba się odchyla.

Nie opieraj całego ciężaru tylko na oparciu.

Nie kładź palców lub dłoni obok mechanizmu podparcia.

Przykręć czerwoną zakładkę bezpieczeństwa, aby zapobiec przypadkowej regulacji oparcia przez dziecko.

KONSERWACJA TAPICERKI

Chociaż w większości przypadków do czyszczenia fotela Secretlab wystarczy wilgotna ściereczka, zalecamy używanie naszych specjalnie opracowanych środków czyszczących do tapicerki i ściereczek dostępnych w naszym sklepie w celu dokładnego usunięcia brudu i plam.

Hybrydowa Eko Skóra Secretlab Nanogen™ / NEO™

Hybrydowa Eko Skóra Secretlab NanoGen™ / NEO™ jest odporna na plamy i łatwa w czyszczeniu. W przypadku zabrudzeń i plam wystarczy natychmiast przetrzeć skórę ściereczką lekko zwilżoną wodą. Po czyszczeniu pozostaw fotel do całkowitego wyschnięcia. Odkurz, aby usunąć okruchy lub brud. Aby uniknąć zarysowania eko skóry, zachowaj ostrożność podczas odkurzania i używaj miękkiej końcówki ze szczotką.

Aby czyszczenie było skuteczniejsze, użyj środka do czyszczenia skóry, takiego jak nasz Środek do Czyszczenia Skóry Premium Secretlab. Spryskaj niewielką ilością czystą ściereczkę z mikrofibry i delikatnie przetrzyj tapicerkę skórzaną.

Dla szybkiej, regularnej konserwacji polecamy nasze Chusteczki do Skóry Secretlab. Przetrzyj fotel i pozostaw do wyschnięcia przed użyciem.

Secretlab SoftWeave® Plus

Aby usunąć okruchy i brud, odkurz tkaninę. Rozlane płyny należy natychmiast wchłonąć suchą, chłonną ściereczką, lub ręcznikiem papierowym. NIE wcieraj plamy w tkaninę i nie używaj gorącej wody, bo może to utrwalić plamę.

Do wyczyszczenia uporczywych plam możesz użyć środka czyszczącego do tkanin, takiego jak nasz Środek do Głębokiego Czyszczenia Tkanin Premium Secretlab. Spryskaj czystą ściereczkę z mikrofibry niewielką ilością środka i delikatnie przetrzyj zabrudzony obszar.

Dla szybkiej, regularnej konserwacji, zalecamy nasze Chusteczki do Tkanin Secretlab SoftWeave®. Przetrzyj fotel i pozostaw do pełnego wyschnięcia przed użyciem.

Skóra NAPA Secretlab

Oryginalna skóra zwierzęca wymaga szczególnej uwagi, ponieważ prawdziwa skóra nie jest wodoodporna, ze względu na porowatość powierzchni. Natychmiast przetryj rozlane płyny. Aby je wchłonąć, użyj suchej, chłonnej ściereczki, lub ręcznika papierowego i delikatnie przetrzyj ściereczką z mikrofibry nawilżoną niewielką ilością wody.

Odkurz, aby usunąć okruchy i kurz. Aby uniknąć zarysowania skóry, odkurzaj ostrożnie i użyj miękkiej końcówki ze szczotką. Dla najlepszych wyników, nakładaj często odżywkę do skóry wysokiej jakości, albo rób to co najmniej raz na trzy miesiące, aby skóra zachowała świeży i luksusowy wygląd.

Mikrozamsz Secretlab

Niektóre warianty foteli Secretlab posiadają akcenty z mikrozamszu. W przeciwieństwie do Hybrydowej Eko Skóry Secretlab NEO™ , mikrozamsz nie jest wodoodporny, a więc chroń go od wody.

Aby usunąć okruchy i brud, użyj suchej ściereczki z mikrofibry, przecierając w kierunku przeciwnym do mikrozamszu. Wszystkie rozlane płyny należy natychmiast wchłonąć suchą, chłonną ściereczką lub ręcznikiem papierowym.

CZĘŚCI MECHANICZNE

Podłokietniki 4D z Technologią CloudSwap™

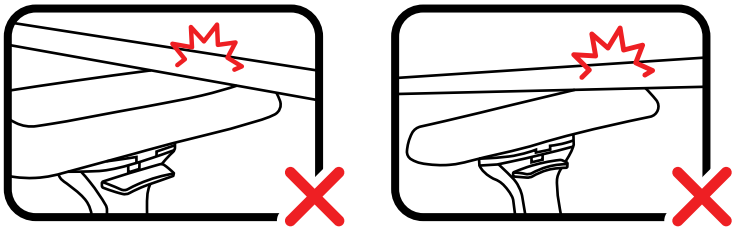

Wsuwając fotel pod biurko, upewnij się że podłokietniki nie klinują się pod blatem i unikaj stawiania podłokietników na wysokości, która sprawi że będą stykały się ze spodem blatu biurka, kiedy pochylasz siedzenie.

Niewłaściwe użytkowanie może uszkodzić podłokietniki lub nawet spowodować obrażenia. Tarcie lub ściskanie o stoły lub ciężkie przedmioty przez długi czas może naruszyć integralność strukturalną górnej części podłokietnika, wpływając na jego trwałość. Chroń podłokietniki od ciężkich i ostrych przedmiotów oraz od uderzeń.

Wydłużona ekspozycja na pot i łój może z czasem zwiększyć szybkość zużycia nakładek podłokietników. Aby utrzymać je w czystości i chronić je od potu oraz łoju, przecieraj nakładki podłokietników regularnie środkiem do czyszczenia tapicerki lub zwiliżoną ściereczką i pozostaw je do wyschnięcia.

Tłok Hydrauliczny

Fotele Secretlab są wyposażone w tłoki hydrauliczne klasy 4 i są testowane oraz certyfikowane pod kątem trwałości i niezawodności. Jednak smar wewnątrz hydraulicznego tłoka może z czasem osiadać na spodzie tłoka i będzie wymagał łatwego rozprowadzenia, aby zapewnić płynną pracę. Aby rozprowadzić smar, wykonaj poniższe czynności:

01 Podczas siedzenia, podnieś wysokość fotela do najwyższej pozycji i do najniższej pozycji. Powtórz ten krok minimum **10 razy.**

02 Podczas siedzenia, wyreguluj wysokość fotela do najniższej pozycji i powoli obracaj fotel zgodnie z kierunkiem ruchu wskazówek zegara przez 5 pełnych obrotów.

03 Nadal siedząc w fotelu w najniższej pozycji, powoli obracaj fotel przeciwnie do ruchu wskazówek zegara przez 5 pełynch obrotów.

Inne Części

Elementy takie jak podłokietniki i mechanizm multi-wychyłu nie powinny wymagać regularnej konserwacji, pod warunkiem, że są używane zgodnie z przeznaczeniem. Jeśli napotkasz jakiekolwiek problemy z tymi częściami, skontaktuj się z nami, aby uzyskać pomoc. Jeśli Twój fotel jest nadal objęty gwarancją, skontaktuj się z nami pod adresem **secretlab.eu/contact,** aby sprawdzić, czy problem jest objęty gwarancją.

ROZWIĄZYWANIE PROBLEMÓW

Jeśli napotkasz poniższe problemy, po prostu wykonaj poniższe kroki.
Jeśli problemy nadal będą się pojawiać, nie wahaj się skontaktować z nami pod adresem **www.secretlab.eu/contact,** a nasz zespół ekspertów skontaktuje się z tobą tak szybko, jak to możliwe

Asymetryczna Szerokość Podłokietników

Ponieważ podłokietniki są zamontowane wstępnie na podstawie siedzenia, to normalne, że odległości podłokietników mogą się różnić. Prawy podłokietnik (gdy siedzisz na krześle) jest zamontowany nieco dalej, aby pomieścić mechanizm przechyłu i dźwignię po prawej stronie krzesła. Możesz dostosować szerokość podłokietnika, aby oba podłokietniki wyglądały symetrycznie.

01 Zdejmij uchwyty dźwigni regulacji, znajdujące się pod podstawą siedziska, aby uzyskać łatwiejszy dostęp do trzech śrub M8, które regulują szerokość podłokietników.

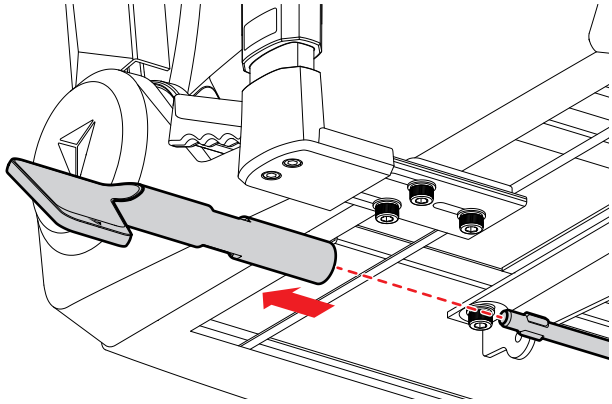

02 Poluzuj trzy śruby M8, używając dostarczonego klucza imbusowego.

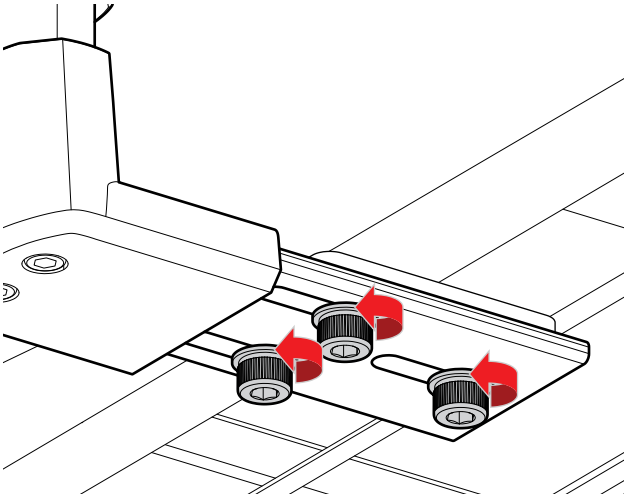

03 Wsuń metalową płytę, aby wyregulować szerokość podłokietników do zewnątrz lub do wewnątrz. Wyreguluj podłokietniki na podstawie tego jak wyglądają w porównaniu z fotelem, zamiast z pozycją metalowych plyt pod spodem.

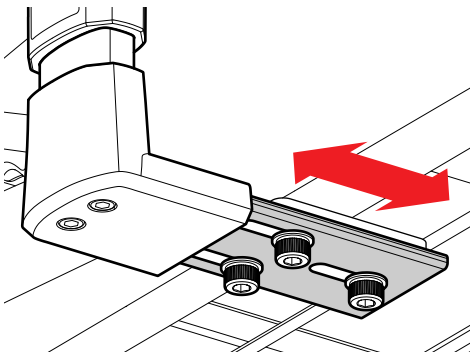

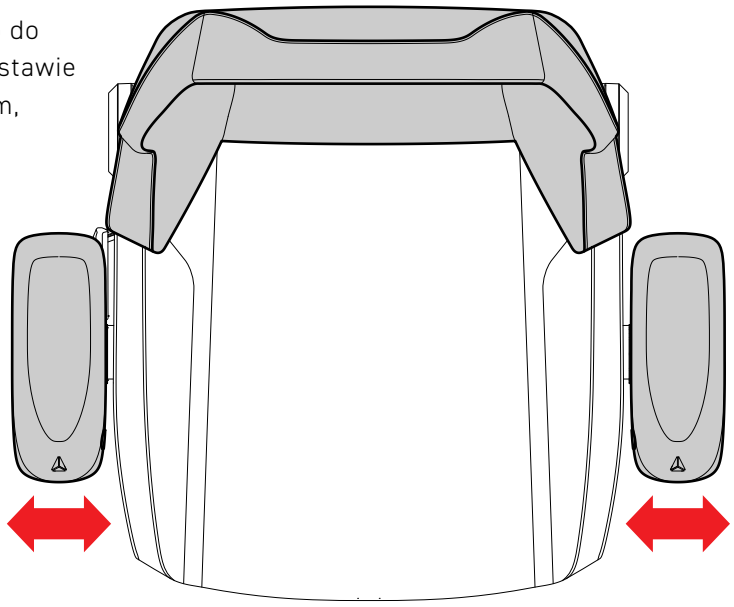

Niedopasowane Oparcie

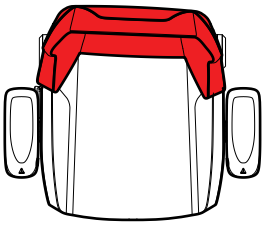

Podczas procesu montażu siedzenia do podstawy siedzenia może wystąpić niedopasowanie, Kroki 5 i 6. Oparcie można dokręcić do takiej pozycji, która usunie tę rozbieżność.

W Co-opie łatwiej

01 Poluzuj wszystkie cztery śruby M8, które łączą oparcie z podstawą siedzenia, tak aby było wystarczająco dużo miejsca na poruszanie oparciem.

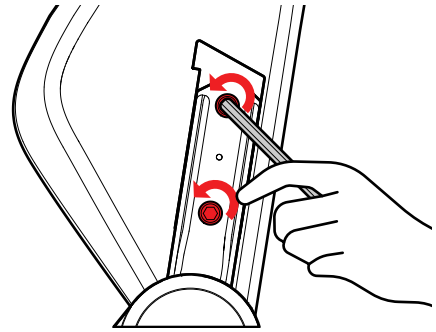

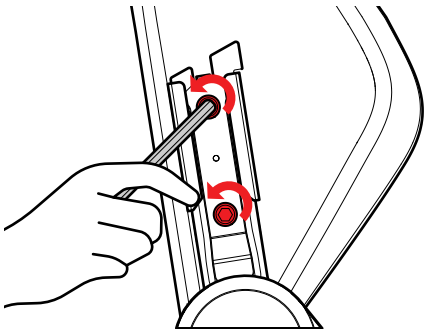

02 Pociągnij za prawą stronę (będąc obróbconym przodem do fotela) oparcia w twoją stronę, jednocześnie popychając lewą stronę oparcia od siebie.

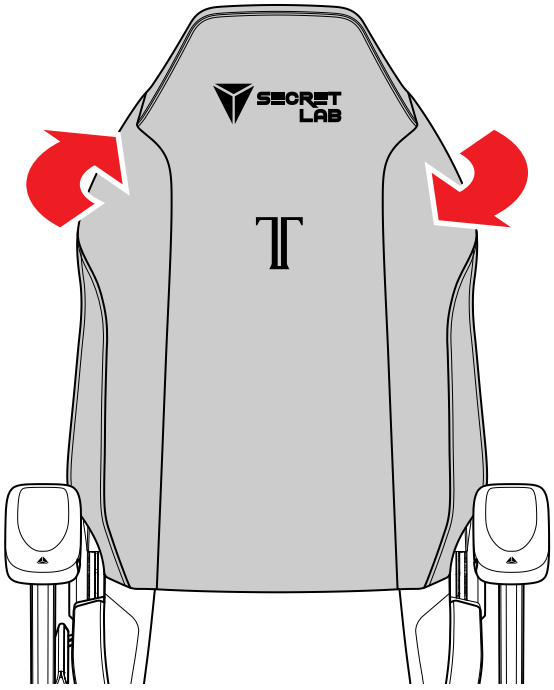

03 Dopasuj oparcie, aż zostanie wyrównane, a następnie je przytrzymaj. Cały czas trzymając oparcie w tej pozycji, użyj klucza imbusowego aby do końca dokręcić śruby M8 najpierw po PRAWEJ stronie.

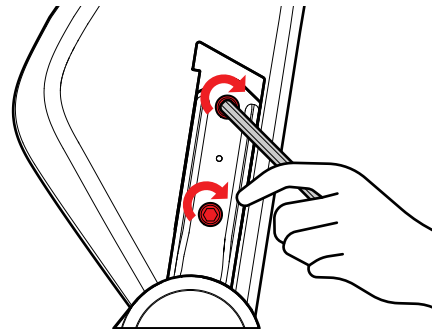

04 Trzymając oparcie w tej pozycji, dokręć do końca śruby M8 po LEWEJ stronie. Możliwe, że będziesz musiał popchnąć lewą stronę oparcia w kierunku wskazanym powyżej, aż możliwe będzie uzyskanie oczekiwanej pozycji.

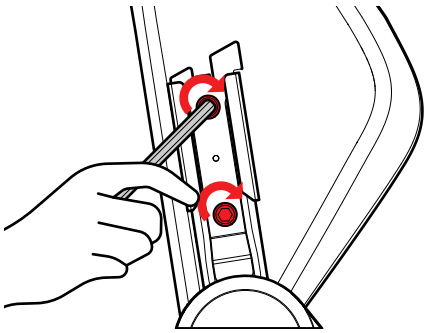

WAŻNE INFORMACJE O MAGNESACH

Ta instrukcja zawiera ważne informacje dotyczące bezpieczeństwa, które pomogą Ci prawidłowo obchodzić się z magnesami neodymowymi i uniknąć obrażeń ciała oraz uszkodzenia samych magnesów. Przed instalacją i użyciem przeczytaj wszystkie poniższe informacje dotyczące bezpieczeństwa.

Ten diagram przedstawia części, które zawierają magnesy neodymowe.

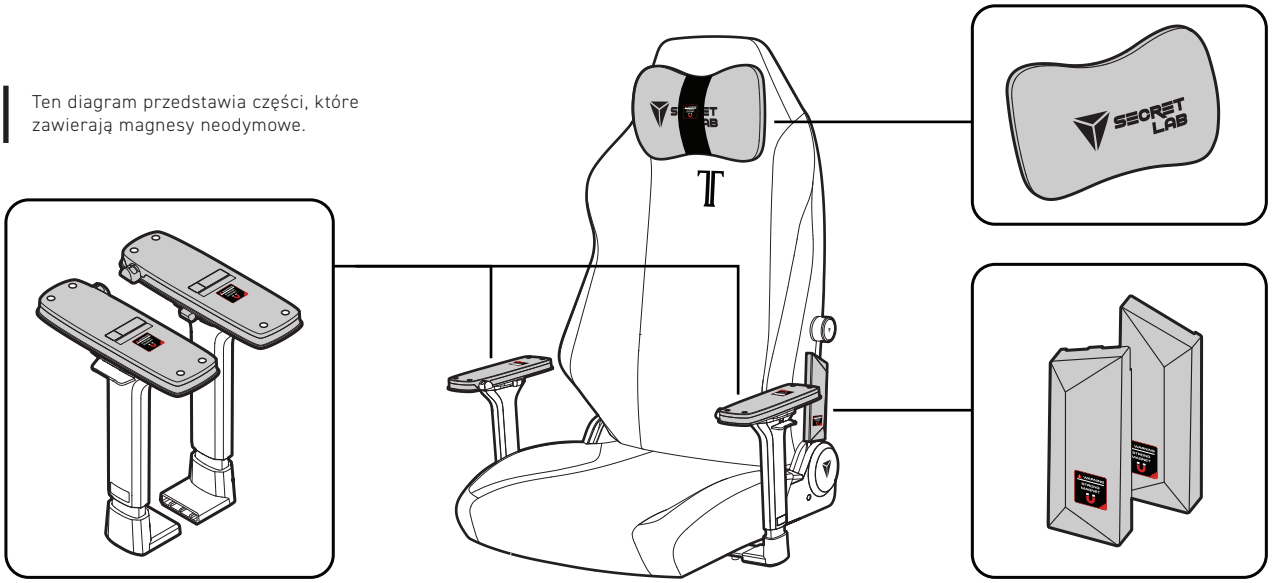

Obchodzenie się z magnesami

Zachowaj ostrożność podczas dołączania części z magnesami neodymowymi, aby uniknąć przytrzaśnięcia. Magnesy neodymowe są również bardzo kruche. Unikaj narażania ich na silne uderzenia, aby zapobiec pęknięciom. W przypadku pęknięcia, ostrożnie wyrzuć ich odłamki, ponieważ mogą być ostre.

Chroń Magnesy od Dzieci i Zwierząt

Aby zapobiec poważnym obrażeniom spowodowanym połknięciem magnesu, trzymaj magnesy wystarczająco małe, aby mogły zostać połknięte, z dala od dzieci i zwierzą. Małe magnesy mogą stwarzać również ryzyko zadławienia. W przypadku połknięcia lub zadławienia się magnesem, należy natychmiast zwrócić się o pomoc lekarską.

Nośniki Magnetyczne

Trzymaj z dala od urządzeń i produktów, które mogą zostać uszkodzone przez silne pola magnetyczne (np. dyski twarde komputerów, karty kredytowe i kasety magnetofonowe).

Urządzenia Medyczne

Magnesy neodymowe mogą zakłócać działanie rozruszników serca i innych wszczepianych urządzeń medycznych. Zalecamy skonsultowanie się z lekarzem i producentem urządzenia medycznego w celu uzyskania informacji dotyczących konkretnego urządzenia medycznego oraz tego, czy konieczne jest zachowanie minimalnej odległości między urządzeniem medycznym a naszym produktem.

Alergie

Unikaj kontaktu z magnesami neodymowymi, jeżeli masz alergię na nikiel.

Obróbka i wiercenie

Nie przewiercaj magnesów i nie próbuj ich modyfikować, ponieważ pył z magensów neodymowych jest łatwopalny.

Konserwacja

Magnesy neodymowe mogą zachować swój magnetyzm i trwałość przez dziesięciolecia, jeżeli jeżeli obchodzisz się z nimi prawidłowo i je chronisz.

EFTERSKÖTSEL

Bruks- och säkerhetsanvisningar

Skötsel av klädsel

Mekaniska delar

Felsökning

Viktig säkerhetsinformation för magneter

BRUKS- OCH SÄKERHETSANVISNINGAR

Följ bruksanvisningarna
Felaktig användning kan skada din stol eller till och med orsaka personskador.
Använd alltid din stol på ett säkert sätt.

Minimera exponering för svett
Svett är surt och kan bryta ned konstlädrets ytskikt vid långvarig exponering.
Torka regelbundet av din stol med en fuktig trasa för att avlägsna svett och smuts.

Undvik direktkontakt med huden
Fet och oljig hud och friktion kan påverka konstlädrets pH-värde och försämra dess skyddande beläggning med tiden. Undvik kontinuerlig kontakt med bar hud, särskilt under varma och fuktiga förhållanden.

Håll borta från vätskor
All typ av fukt är skadlig för stolens klädsel. Torka omedelbart upp eventuellt spill och sitt endast i din Secretlab-stol efter att du har torkat av dig ordentligt efter duschen.

Utsätt inte för våld
Inte ens de mest robusta stolarna tål hårdhänt och felaktig användning. Undvik att utsätta din stol för stötar, fall och vassa föremål.

Håll borta från direkt värme
Exponering för hög värme, t.ex. från en hårtork, kan skada konstlädrets ytskikt och påverka dess hållbarhet, glans och färg. Förvara din stol på en sval och torr plats.

Håll husdjur borta
Klor och tänder kan skada konstläder och andra mjuka delar av din stol,
så var extra försiktig när det kommer till dina husdjur.

Undvik att använda mörkfärgade kläder på ljusa stolar
Ljusa klädslar ser fantastiska ut när de är helt nya, men de kräver mer skötsel och underhåll för att hållas rena. För att minimera risken för fläckar på stolens klädsel bör du undvika att ha på dig mörka kläder och jeans när du använder stolen, och rengöra stolen mer regelbundet med ett rengöringsmedel för klädsel.

Undvik exponering för UV-strålning och direkt solljus
Vid exponering för direkt solljus kan pigmenten i konstläder blekna med tiden, vilket kan leda till märkbara missfärgningar. Detta gäller särskilt mörkare färger, som kan bli matta eller urtvättade, och ljusare färger, som kan gulna eller utveckla ojämna fläckar.

Sitt i mitten av stolen, med ryggen mot ryggstödet.

Sitt inte längst fram på kanten av stolen.

Stå inte på stolen.

Använd inte stolen med mer än en person.

Knuffa inte runt stolen när någon annan sitter i den.

Tryck inte ner ryggstödet när någon sitter tillbakalutad i stolen.

Lägg inte hela din vikt endast på ryggstödet.

Placera inte händer eller fingrar i närheten av lutningsmekanismen.

Låt den röda säkerhetsspärren sitta kvar för att förhindra oavsiktlig justering av ryggstödet när det finns barn i närheten.

SKÖTSEL AV KLÄDSEL

Även om en fuktig trasa i de flesta fall räcker för att rengöra din Secretlab-stol rekommenderar vi att du använder våra rengöringsmedel och rengöringsdukar för klädsel från vår webbutik för noggrann borttagning av smuts och fläckar.

Secretlab Nanogen™ / NEO™-hybridkonstläder

Secretlab NanoGen™ / NEO™-hybridkonstläder är motståndskraftigt mot fläckar och lätt att rengöra. Vid smuts och fläckar bör du omedelbart torka rent lädret med en trasa fuktad med vatten. Låt stolen lufttorka ordentligt efter rengöring. Dammsug för att avlägsna lösa partiklar eller smuts. För att undvika att repa konstlädret bör du använda dig av ett munstycke med en mjuk borste och vara försiktig när du dammsuger.

För mer effektiv rengöring kan du använda en rengöringsprodukt för läder, t.ex. vårt Secretlab Förstklassigt rengöringsmedel för läder. Spraya en liten mängd på en ren mikrofiberduk och torka försiktigt av läderklädseln.

För snabbt, regelbundet underhåll rekommenderar vi våra Secretlab Rengöringsdukar för läder. Torka av stolen och låt den lufttorka ordentligt innan användning.

Secretlab SoftWeave® Plus

Dammsug tyget för att avlägsna lösa partiklar eller smuts. Spill ska omedelbart sugas upp med en torr absorberande trasa eller pappershandduk. Gnugga INTE in fläcken i tyget och använd inte vatten, eftersom detta kan leda till att fläcken blir svår eller omöjlig att få bort.

För envisa fläckar kan du använda ett rengöringsmedel för tyg, t.ex. vårt Secretlab Förstklassigt djuprengöringsskum för tyg. Spraya en liten mängd på en ren mikrofiberduk och torka försiktigt av området.

För snabbt, regelbundet underhåll rekommenderar vi våra Secretlab Rengöringsdukar för SoftWeave™-tyg. Torka av din stol och låt den lufttorka ordentligt före användning.

Secretlabs NAPA-läder

Genuint djurskinn kräver extra omsorg eftersom äkta läder inte är vattenavvisande på grund av de porer som finns på dess yta. Torka omedelbart upp eventuellt spill. Använd en torr, absorberande trasa eller pappershandduk för att suga upp vätska och torka sedan försiktigt av med en mikrofiberduk som fuktats med vatten.

Dammsug för att avlägsna lösa partiklar eller smuts. För att undvika repor på lädret bör du vara försiktig när du dammsuger och använda ett tillbehör med en mjuk borste. För bästa resultat bör du applicera ett högkvalitativt läderbalsam regelbundet eller minst en gång var tredje månad för att behålla lädrets fräscha och lena känsla.

Secretlabs mockaimitation

Vissa varianter av Secretlab-stolar har inslag av mockaimitation. Till skillnad från Secretlab NEO™-hybridkonstläder är mockaimitation inte vattenavvisande, så håll materialet borta från vatten.

För att avlägsna lösa partiklar och smuts bör du använda en torr mikrofiberduk och torka mot mockaimitationens fiberriktning. Eventuellt spill ska omedelbart sugas upp med en torr, absorberande trasa eller pappershandduk.

MEKANISKA DELAR

4D-armstöd med CloudSwap™-teknik

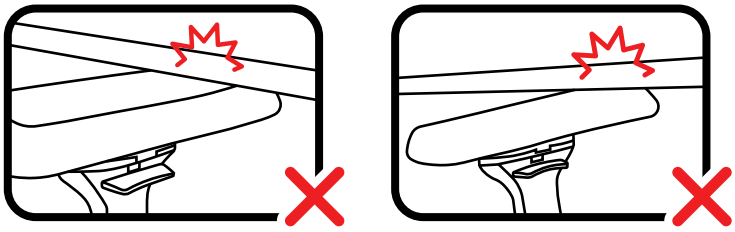

Säkerställ att armstöden inte kilas fast under skrivbordet när du skjuter in stolen och undvik att ställa in armstöden på en höjd som gör att armstödens ovansida kommer i kontakt med undersidan av skrivbordet när du lutar stolen.

Felaktig användning kan skada armstödet eller till och med orsaka personskador. Friktion eller kompression mot bord eller tunga föremål under långa perioder kan äventyra armstödsöverdelens strukturella integritet, vilket påverkar dess hållbarhet. Håll armstöden borta från tunga föremål, stötar och vassa föremål.

Långvarig exponering för svett och kroppsoljor kan öka slitaget på armstödsöverdelarna med tiden.
För att hålla dem rena och förhindra att svett och kroppsoljor ansamlas bör du regelbundet torka av armstödsöverdelarna med ett rengöringsmedel för klädsel eller en fuktig trasa och låta dem lufttorka.

Gaslift

Secretlabs stolar är utrustade med gasliftar av klass 4 och är testade och certifierade för hållbarhet och tillförlitlighet. Smörjmedlet i gasliften kan dock med tiden sätta sig i botten av gasliften och kräver en enkel omfördelning av smörjmedlet för att säkerställa fortsatt smidig funktion.
Följ stegen nedan för att göra detta:

01 Höj stolen till det högsta läget och sänk den sedan till det lägsta läget medan du sitter i den. Upprepa detta steg minst **10 gånger**.

02 Justera stolens höjd till det lägsta läget och rotera långsamt stolen medurs i 5 hela varv medan du sitter i den.

03 Rotera långsamt stolen moturs i 5 hela varv medan du sitter kvar i stolen på dess lägsta höjd.

Övriga delar

Delar som armstöd och lutningsmekanism ska inte kräva regelbundet underhåll om de används på avsett sätt.
Om du skulle stöta på problem med dessa delar ber vi dig att ta kontakt med oss för att få hjälp.
Om din stol fortfarande befinner sig inom garantiperioden kan du kontakta oss på **secretlab.eu/contact** för att se om problemet täcks av garanti.

FELSÖKNING

Om du stöter på följande problem rekommenderar vi att du vidtar de åtgärder som beskrivs nedan.
Om problemen kvarstår är du välkommen att kontakta oss på **www.secretlab.eu/contact** så återkommer vårt supportteam till dig så snart som möjligt.

Asymmetrisk bredd på armstöd

Eftersom armstöden är förmonterade på sitsen är det naturligt att avståndet mellan armstöden varierar. Det högra armstödet (när du sitter i stolen) är monterat något längre ut för att rymma lutningsmekanismen och spaken på stolens högra sida. Du kan välja att justera armstödsbredden så att båda armstöden ser symmetriska ut.

01 Ta bort justeringsspakarna under sitsen för att lättare komma åt de tre M8-skruvar som reglerar bredden på armstöden.

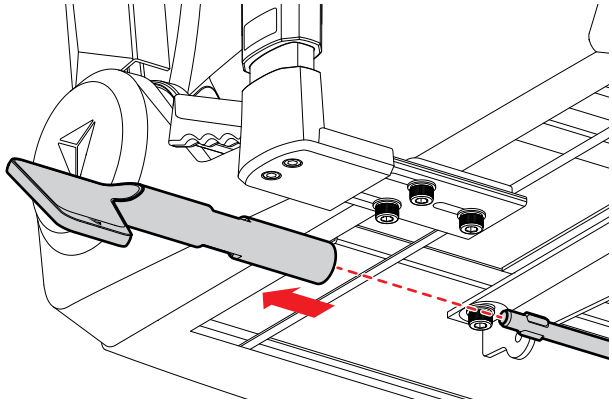

02 Lossa de tre M8-skruvarna med hjälp av den medföljande insexnyckeln.

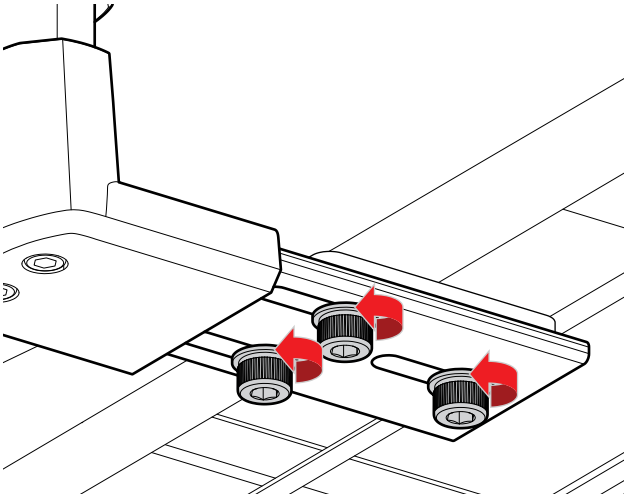

03 Flytta på metallplattan för att justera armstödsbredden inåt eller utåt. Justera armstöden baserat på hur de ser ut i förhållande till stolen, istället för metallplattornas position undertill.

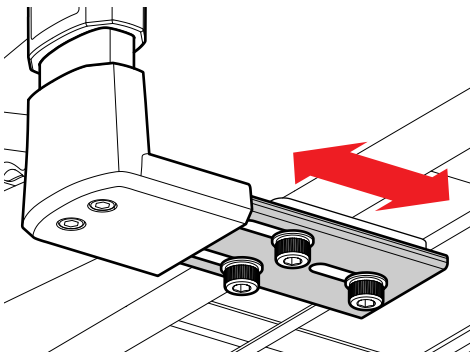

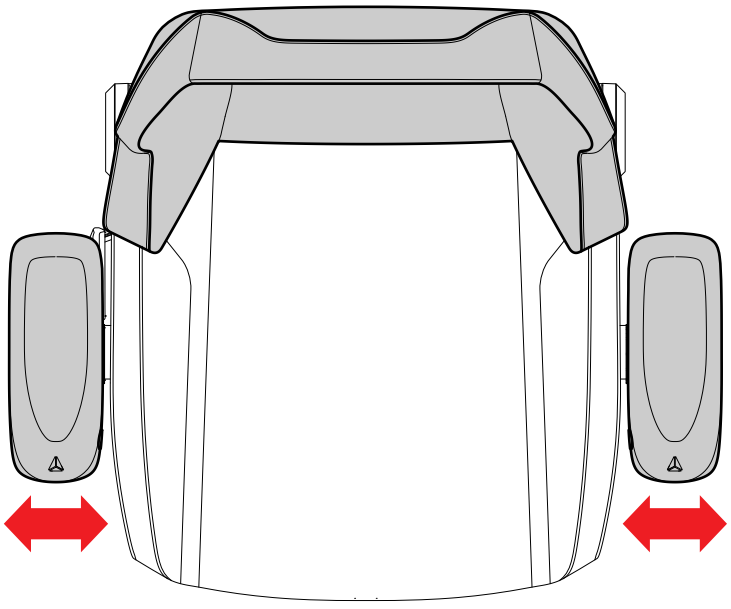

Felaktig justering av ryggstödet

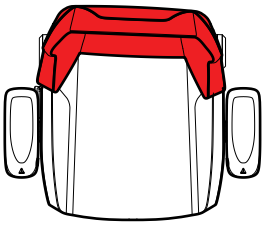

Det är möjligt att denna felinställning uppstår under monteringsprocessen av ryggstödet till sitsen, steg 5 och 6. Ryggstödet kan fästas på ett sätt som orsakar förskjutning.

Lättare i samarbetsläget

01 Lossa alla fyra M8-skruvar som fäster ryggstödet i sitsen så att det finns tillräckligt med plats att vicka på ryggstödet.

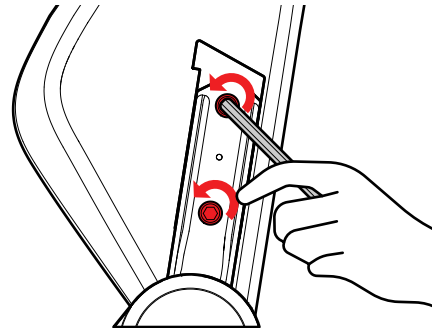

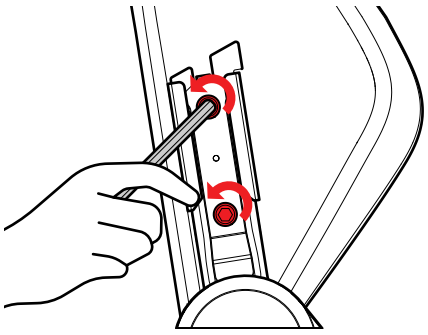

02 Dra ryggstödets högra sida (medan du är vänd mot stolens framsida) mot dig, samtidigt som du skjuter ryggstödets vänstra sida bort från dig.

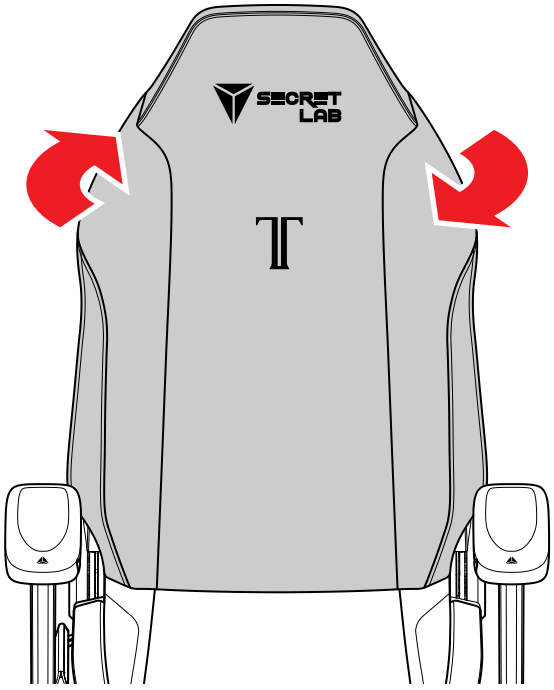

03 Justera ryggstödet tills det ligger i linje och håll det sedan på plats. Använd insexnyckeln för att dra åt M8-skruvarna på HÖGER sida först, medan du fortfarande håller ryggstödet på plats.

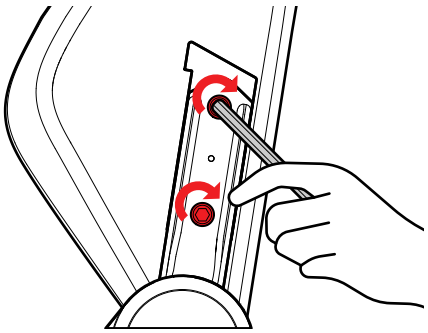

04 Dra åt M8-skruvarna på VÄNSTER sida ordentligt medan du håller ryggstödet på plats. Du kan behöva skjuta ryggstödets vänstra sida i den riktning som visas ovan tills det är korrekt justerat.

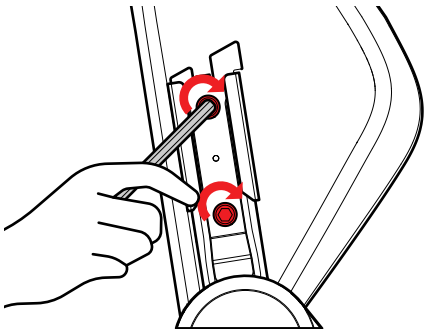

VIKTIG SÄKERHETSINFORMATION FÖR MAGNETER

Denna bruksanvisning innehåller viktig säkerhetsinformation som hjälper dig att hantera neodymmagneter på rätt sätt och undvika personskador och skador på själva magneterna. Läs igenom all säkerhetsinformation nedan före installation och användning.

Detta diagram illustrerar de delar som innehåller neodymmagneter.

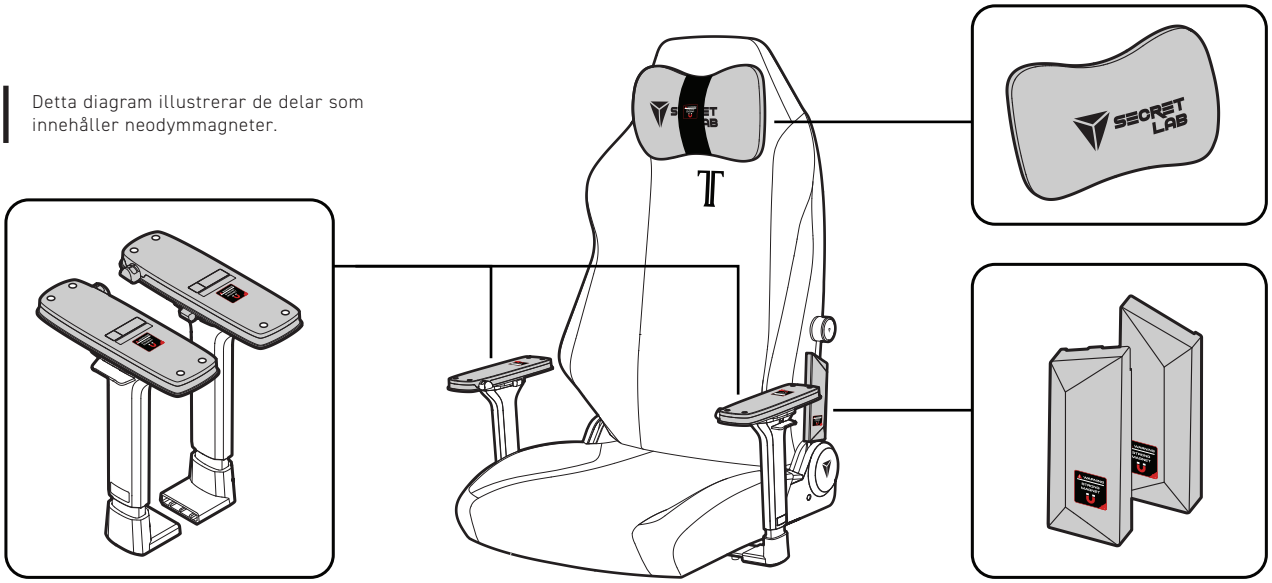

Hantering

Var försiktig när du fäster delar med neodymmagneter för att undvika klämskador. Neodymmagneter är dessutom ömtåliga. Undvik att utsätta dem för hårda stötar för att förhindra att de går sönder.
Om de går sönder ska delarna kasseras med försiktighet eftersom de kan vara vassa.

Håll magneter borta från barn och husdjur

För att förhindra allvarliga skador vid intag av magneter ska du hålla magneter som är tillräckligt små för att sväljas borta från barn och husdjur. Små magneter kan även utgöra en kvävningsrisk.
Uppsök omedelbart sjukvård om du sväljer eller andas in magneter.

Magnetisk media

Håll borta från enheter och produkter som kan skadas av starka magnetfält (t.ex. datorhårddiskar, kreditkort och kassettband).

Medicintekniska produkter

Neodymmagneter kan störa pacemakers och andra implanterade medicintekniska produkter. Vi rekommenderar att du rådgör med din läkare och tillverkaren av den medicintekniska produkten för specifik information om din medicintekniska produkt och om du behöver hålla ett minimiavstånd mellan den medicintekniska produkten och vår produkt.

Allergier

Undvik kontakt med neodymmagneter om du har nickelallergi.

Maskinbearbetning och borrning

Borra inte och försök inte att modifiera magneterna eftersom damm och pulver från neodymmagneter är mycket brandfarligt.

Underhåll

Neodymmagneter behåller sin magnetism och tillförlitlighet i årtionden om de hanteras, används och skyddas på rätt sätt.

アフターケアガイド

安全にご使用頂くための注意事項
張り地のお手入れ方法
機械部品
問題解決
磁石製品取扱注意事項

安全にご使用頂くための注意事項

本製品を意図されていない方法で使用しないでください。
不適切な利用はチェアを破損したり、怪我の原因にすらなります。安全を期するため、必ず指示に従ってください。

汗から遠ざけてください
汗は酸性で、常に触れているとレザーレットの表皮を劣化させます。
定期的に少し湿らせた布でチェアを拭き、汗や汚れを拭き取ってください。

素肌へ直接触れないようにしてください
体脂の蓄積や肌との直接接触による摩擦は、レザーレットのpH値に影響を与え、時間の経過とともに保護膜を劣化させる可能性があります。特に暖かく湿度の高い環境では、素肌に直接触れないようにしてください。

水などの液体から遠ざけてください
液体はチェアの張地に悪影響を及ぼします。液体をこぼした場合は、すぐに拭き取ってください。
Secretlabのチェアに座る際は、シャワーの後体を完全に乾かしてから座ってください。

乱暴に扱わないでください
どんなに丈夫なチェアでも、乱暴で不適切な使用には耐えられません。
チェアを衝撃や落下、鋭利なものから遠ざけてください。

高温のもののような着火源から遠ざけてください
ドライヤーなどの高熱にさらされると、レザーレット・コーティングが劣化し、耐久性、光沢、色に影響を与えることがあります。チェアは涼しく乾燥した場所に保管してください。

ペットを近づけないでください
猫や犬などペットの爪や歯などで、張地やその他の柔らかい部分を傷つけ恐れがあります。
もしペットの近くでご使用される場合は特にご注意してください。

明るい色のチェアの上に暗い色の服を着るのは避けてください
明るい色の布張りのチェアは、新品の時はとてもきれいですが、清潔さを保つためには、
より多くのお手入れとメンテナンスが必要です。チェアの張地をできるだけ汚さないようにするには、
チェアの使用中は濃い色の衣服やデニムを着用しないでください。
また、張り地のお手入れクリーナーで頻繁にお手入れしてください。

直射日光や紫外線に晒しすぎないようにしてください
日光に直接さらされると、レザーレットの顔料が時間の経過とともに退色し変色が目立つようになります。
特に濃い色のレザーはくすんだ色に、薄い色のレザーは黄ばんだり、斑点ができたりすることがあります。

チェアの中央に座り、
背もたれに背中を
つけてください。

チェアの前端には
座らないでください。

チェアの上に
立たないでください。

複数人でチェアを
使用しないでください。

誰かが座っているときに
チェアを押さないでください。

誰かが背もたれを
倒している状態で
背もたれに体重を
乗せないでください。

背もたれだけに
体重をかけないでください。

リクライニング機構に手や
指を近づけないでください。

お子さまがいるときに
誤って背もたれを調整しないよう、
赤いリクライニング安全タブを
ネジ止めしておいてください。

張り地のお手入れ方法

Secretlabチェアのお手入れ方法はほとんどの場合少し湿らせた布で十分ですが、
弊社のチェアクリーナー又はワイプを使用することをお勧めします。
汚れやシミを徹底的に取り除くことができます。

Secretlab Nanogen™ / NEO™ ハイブリッドレザーレット

Secretlab NanoGen™ / NEO™ ハイブリッドレザーレットは汚れにくく、お手入れも簡単です。汚れや染みについては、水を加えた布を使用して革を軽く拭いてください。その後は椅子を完全に自然乾燥させてください。掃除機でゆるい粒子や汚れを取り除いてください。レザーレットを傷つけないように、掃除機をかけるときは注意し、柔らかいブラシアタッチメントを使用してください。

より効果的なクリーニングを行うには、Secretlab プレミアム レザー クリーナーなどのレザー クリーニング製品を使用してください。清潔なマイクロファイバークロスに少量スプレーし、革張りをやさしく拭いてください。

迅速で定期的なメンテナンスには、Secretlab レザー ワイプをお勧めします。チェアを拭いた後、自然乾燥させてください。

Secretlab SoftWeave® プラスファブリック素材

掃除機でほこりや汚れを取り除いてください。液体がこぼれた場合は、すぐに乾いた布やペーパータオルで拭き取ってください。シミが定借するかもしれないのでシミを布地にこすりつけたり、熱湯を使ったりしないでください。

Secretlabプレミアムディープクリーニングファブリックフォームクリーナーのようなファブリッククリーナーで頑固なシミのクリーニングに使用できます。清潔なマイクロファイバークロスに少量スプレーし、優しく拭いてください。

簡単で定期的なお手入れには、Secretlab SoftWeave®ファブリックワイプをお勧めします。チェアの汚れを拭き取り、自然乾燥させてからご使用ください。

Secretlabナッパレザー

本革は、水に弱い素材です。液体をこぼした場合は、すぐに拭き取ってください。
乾いた吸水性の良い布やペーパータオルで水分を吸い取り、少し湿らせたマイクロファイバークロスで優しく拭いてください。

掃除機でほこりや汚れを取り除いてください。レザーに傷をつけないように、掃除機をかけるときは注意して、柔らかいブラシのアタッチメントを使用してください。レザーをフレッシュで柔らかさを維持する為に、3ヶ月に1回を目安に高品質のレザーコンディショナーでお手入れしてください。

Secretlab マイクロスエード

Secretlabチェアの中には、マイクロスエードがアクセントとして使用されています。Secretlab NEO™ ハイブリッド レザーレットとは異なり、マイクロスエードは耐水性がないため、水などの液体から遠ざけてください。

ほこりや汚れを取り除くには、乾いたマイクロファイバークロスを使ってホコリを払ってください。
ホコリは張地の目に沿って払ってください。水をこぼした場合は、乾いた吸収性のある布やペーパータオルで速やかに拭き取ってください。

機械部品

4Dアームレスト（CloudSwap™交換システム付き）

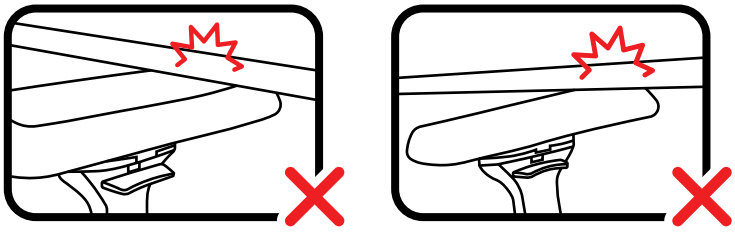

チェアを机の中にしまう時、アームレストが机の下に挟まっていないことを確認ししてください。
アームレストトップが机の底に接触する高さに設定しないでください。

不適切な使用は、アームレストを破損したり、怪我の原因になることがあります。
テーブルや重量物との摩擦や圧迫 長時間の使用は、アームレストトップの構造的完全性を損ない、耐久性に影響します。
アームレストを重いもの、衝撃、鋭利なものから遠ざけてください。

汗や皮脂に長時間さらされていると、時間の経過とともにアームレストトップの摩耗が早まることがあります。
アームレストカバーを清潔に保ち、汗や体脂の蓄積を防ぐには、椅子張りクリーナーまたは湿らせた布で定期的に拭き取り、自然乾燥させてください。

ガス圧昇降シリンダー

Secretlabチェアには、クラス4のガス圧昇降シリンダーが装備されており、耐久性と信頼性がテストおよび認定されています。ただし、ガス圧昇降シリンダー内の潤滑剤は、時間の経過とともにピストンの底に沈降する可能性があり、一定のスムーズな性能を確保するには、簡単な潤滑剤の再分配が必要になります。そのためには、以下の手順に従ってください。:

01 右側のチルト レバー (座っている状態) を使用して、椅子の高さを最高位置まで上げ、座った状態で最低位置まで戻します。上記の手順を最低 10 回繰り返してください。

02 座った状態でチェアの高さを一番低い位置まで調節し、ゆっくりとチェアを時計回りに5回回します。

03 チェアを一番低い高さにして座ったまま、椅子をゆっくりと反時計回りに5回回します。

その他の部品

アームレストやマルチチルト機構などの部品は意図されたとおりに使用されている限り、定期的なメンテナンスは必要ありません。
万が一、不備や問題が発生した場合、弊社までご連絡ください。
保証期間内であれば、**secretlab.co/contact**までお問い合わせください。

問題解決

問題が発生した際は以下の手順に従ってください。
それでも問題が解決しない場合は、弊社のカスタマーサービス **www.secretlab.co/contact** までご連絡ください。

非対称のアームレスト幅

アームレストはあらかじめシートベースに取り付けられているため、アームレストの距離が異なるのは普通です。
チェアの右側にあるリクライニング機構とレバーに対応するため、右側のアームレスト（チェアに座った状態）は
少し外側に設置されています。チェアの右側にあるリクライニング機構とレバーに対応するためです。
アームレストの幅を調整することで アームレストの幅を調整することができます。

01 シートベースの下にある調整レバーのハンドルを取り外してください。アームレストの幅を調節する3つのMBビットにアームレストの幅を調節する3本のMBビットにアクセスしやすくなります。

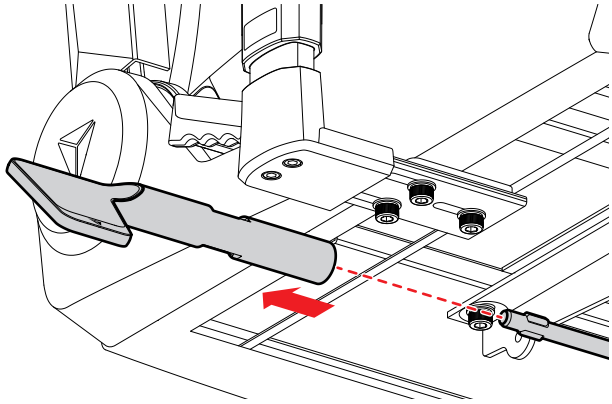

02 付属の六角レンチを使って3本のM8ネジを緩めます。

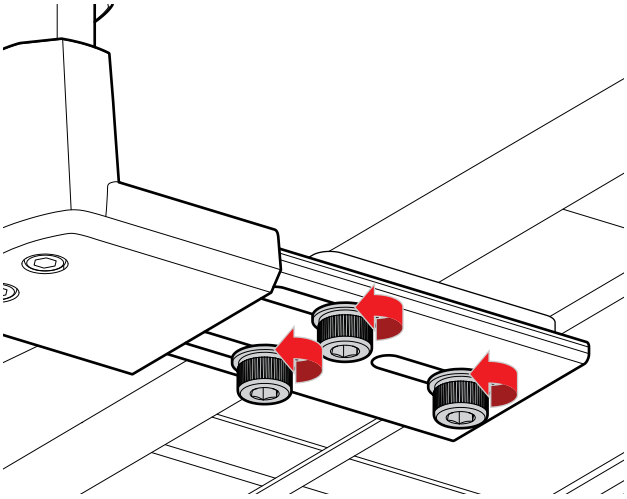

03 金属プレートをスライドさせて、アームレストの幅を内側または外側に調整してください。
ムレストの幅はチェアの下の金属プレートの位置ではなく、チェアとの位置を目安に調整してください。

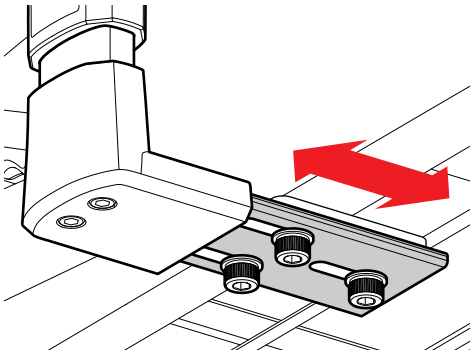

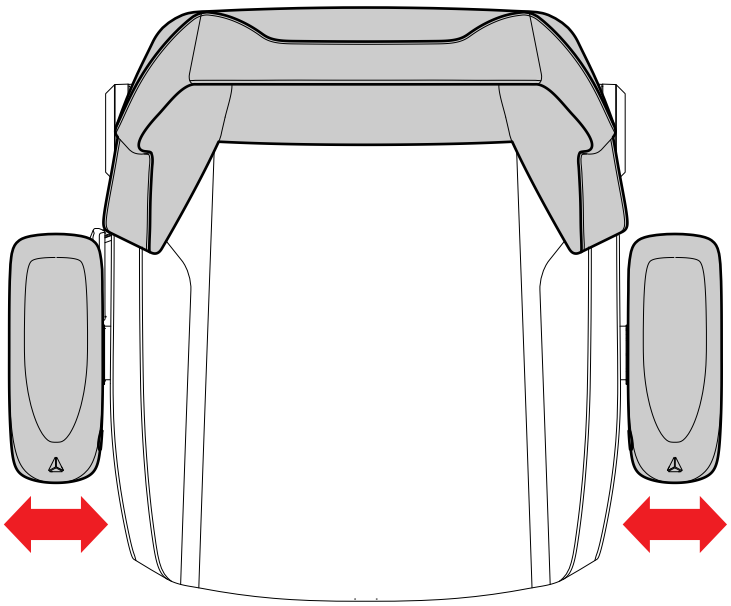

背もたれのズレ

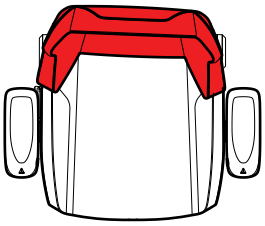

背もたれをシートベースに組み立てる時に（ステップ5・6）、背もたれの固定位置がズレてしまう可能性があります。

チームワークで
組み立て作業が簡単に

01 背もたれをシートベースに取り付けている4つのMBビットをすべて緩め、背もたれを動かすのに十分なスペースがあることを確認してください。

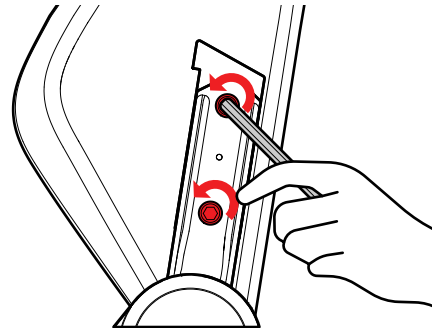

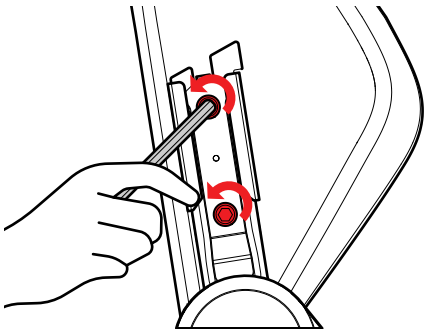

02 チェアの正面を向いたまま、背もたれの右側を手前に引き、同時に背もたれの左側を押してください。

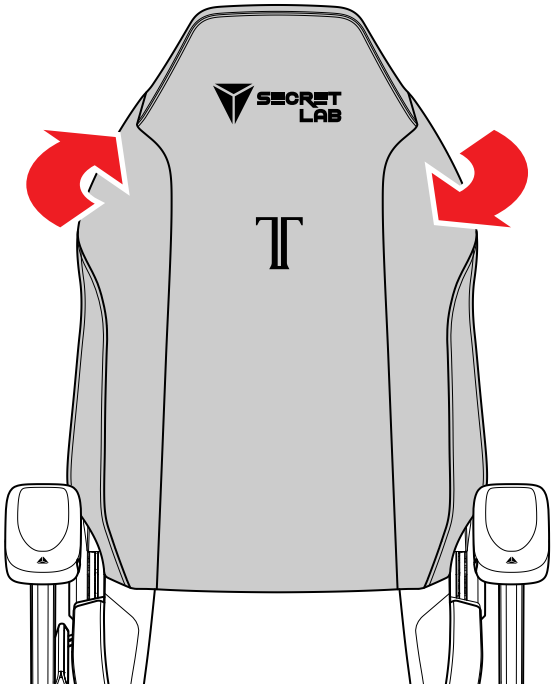

03 背もたれの位置が揃うまで調整し、その位置で固定します。背もたれの位置に保ちながら、六角レンチで先に右側のM8ビットを本締めてください。

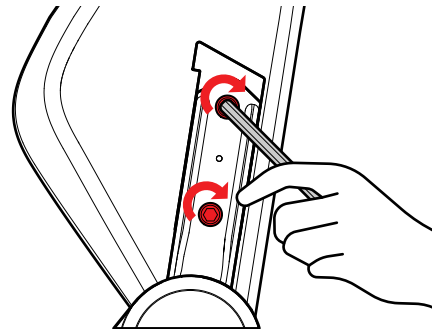

04 背もたれの位置に保ちながら、左側のM8ビットを本締めます。
背もたれの左側を上図のように、希望の位置が得られるまで押す必要があるかもしれません。

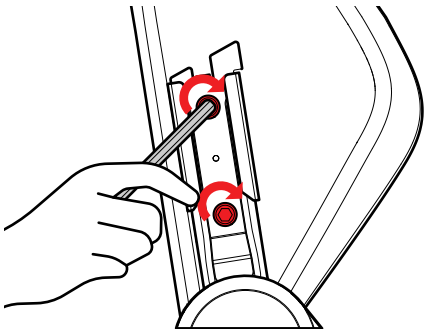

磁石製品取扱注意事項

この取扱説明書には、ネオジム磁石の正し取り扱い方法、
人身事故や磁石自体の損傷を避ける為の重要な安全情報が記載されています。
設置および使用前に、以下の安全情報をすべてお読みください。

こちらの図は、ネオジム磁石を含む部品を示しています

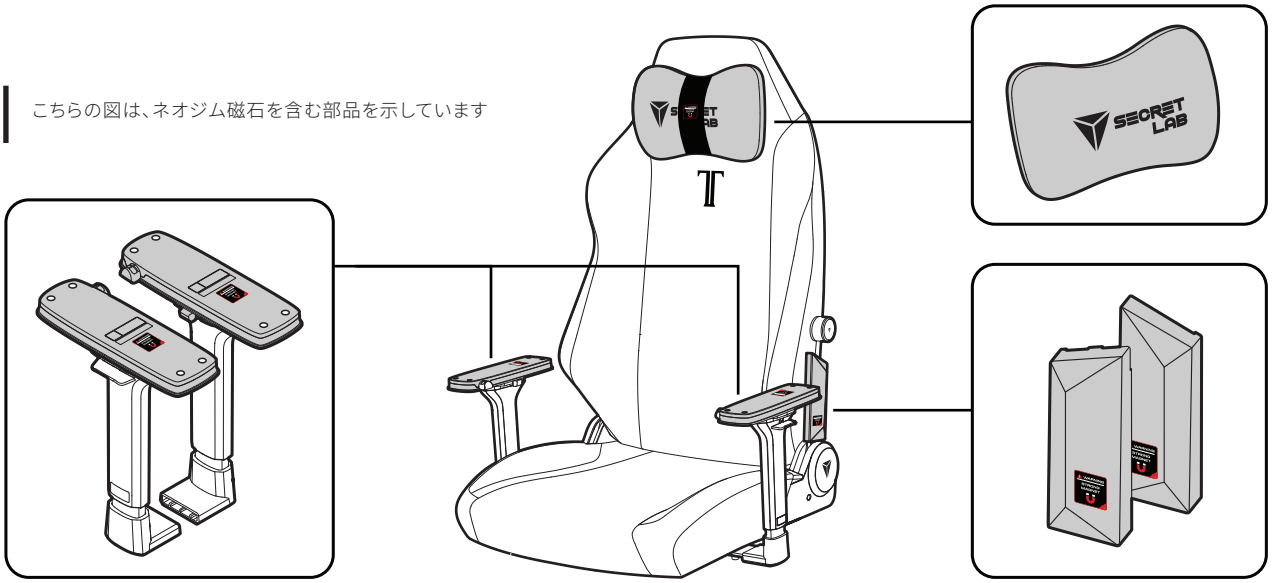

製品取扱上の注意

ネオジム磁石を含む部品を取り付ける際は、指や体が挟まれないようにご注意ください。
ネオジムは、ガラスのような質感を持つ硬くて脆い物質です。破損を防ぐため、強い衝撃を与えないようにしてください。
破損した場合は、破片が鋭利になっている場合がありますので、注意して廃棄してください。

磁石を子供やペットに近づけないでください

強力な磁力を持ったネオジム磁石製のマグネットを子供やペットが誤飲したことにより、
開腹手術が必要となった事故が複数発生しています。
このため、製品を子供とペットに触れさせないよう十分注意いただくようお願いします。
万が一、誤飲が疑われる場合は、すぐに医療機関を受診して下さい。

磁気媒体

強い磁場によって損傷する可能性のある機器や製品に（ハードドライブ、クレジットカード、カセットテープなど）
は近づけないでください。

医療機器

ネオジム磁石は、ペースメーカーやその他の埋め込み型医療機器と干渉する可能性があります。
ご使用の医療機器に固有の情報や、ご使用の医療機器と当社製品との間に最小限の距離を
保つ必要があるかどうかについては、かかりつけの医師や医療機器メーカーにご相談されることをお勧めします。

アレルギーについて

ニッケルアレルギーがある場合は、ネオジム磁石との接触を避けてください。

ドリルや改造について

ネオジム磁石の粉塵や粉末は非常に可燃性が高いため、ドリルで穴を開けたり、磁石を改造したりしないでください。

メンテナンス

ネオジム磁石は、一度磁化されると長期間磁力を維持できますが、
高温や錆びることで磁力が弱まることがあります。そのため、ネオジム磁石を長期間使用する場合は、
適切な温度や保管環境に注意する必要があります。

사후 관리

사용 및 안전 지침
커버 관리
기계 구성품
문제 해결
중요한 마그넷 안전 정보

사용 및 안전 지침

사용 지침을 따르십시오
부적절하게 사용하면 의자가 손상되거나 심하면 부상을 입을 수 있습니다. 항상 의자를 안전하게 사용하십시오.

땀에 대한 노출을 최소화하십시오
땀은 산성이므로 지속적으로 노출되면 인조 가죽의 상단 코팅이 손상될 수 있습니다.
약간 젖은 천으로 의자를 정기적으로 닦아 땀과 먼지를 제거하십시오.

맨살과의 직접적인 접촉을 피하십시오
피부에 직접 닿아 체내 유분이 쌓이고 마찰이 발생하면 인조가죽의 pH 값에 영향을 미치고
시간이 지남에 따라 인조 가죽의 보호 코팅을 손상시킬 수 있습니다. 특히 따뜻하고 습한 환경에서는
맨살과의 지속적인 접촉을 피하십시오.

수분을 멀리하십시오
모든 형태의 습기는 의자의 커버에 해롭습니다. 흘린 것이 있으면 바로 닦고
샤워 후 완전히 말린 상태로만 Secretlab 의자에 앉으십시오.

함부로 사용하지 마십시오
아무리 튼튼한 의자라도 거칠고 부적절한 사용은 견디지 못합니다. 의자가 충격을 받거나
떨어지지 않도록 하고, 날카로운 물체로부터 멀리 떨어뜨려 놓으십시오.

직접 열이 닿지 않는 곳에 보관하십시오
헤어드라이어와 같은 고열에 노출되면 인조 가죽의 상단 코팅이 손상되어
내구성, 광택 또는 색상에 영향을 줄 수 있습니다. 의자를 서늘하고 건조한 곳에 보관하십시오.

반려동물을 멀리 떨어뜨려 놓으십시오
반려동물의 발톱과 이빨은 의자의 커버와 기타 부드러운 구성품을 손상시킬 수 있습니다.
반려동물 주변에 각별히 주의하십시오.

밝은 색상의 의자에 어두운 색상의 옷을 입지 마십시오
밝은 색상의 커버는 새것일 때는 멋져 보이지만, 깨끗한 상태를 유지하려면 더 많은 관리와
유지 관리가 필요합니다. 의자 커버의 얼룩을 최소화하려면 의자를 사용할 때 어두운 색상의 옷이나 데님 청바지를 입지 말고,
커버용 클리너로 의자를 더 자주 청소하십시오.

직사광선 및 자외선 노출을 피하십시오
햇빛에 직접 노출되면 인조 가죽의 색소가 시간이 지남에 따라 퇴색되어
눈에 띄게 변색될 수 있습니다. 특히 어두운 색상은 칙칙해지거나 바랠 수 있고
밝은 색상은 노랗게 변하거나 고르지 않은 패치가 생길 수 있습니다.

의자 가운데에
등을 등받이에
기대고 앉으십시오.

의자 앞쪽 가장자리에
걸터 앉지 마십시오.

의자 위에
서지 마십시오.

의자는 두 사람
이상이 사용해서는
안 됩니다.

사람이 앉아 있을 때는
의자를 밀고
다니지 마십시오.

한 사람이 리클라이닝 중인 경우
등받이를 아래로
누르지 마십시오.

모든 체중을
등받이에만
싣지 마십시오.

손이나 손가락을
리클라이닝 메커니즘 근처에
두지 마십시오.

주위에 아이가 있을 때
등받이가 실수로 조절되지 않도록
빨간색 리클라이닝 안전 탭을
제자리에 나사로
고정해 두십시오

커버 관리

대부분의 경우 젖은 천으로도 Secretlab 의자를 청소할 수 있지만, 먼지와 얼룩을 가장 완벽하게 제거하려면 웹 스토어에서 판매하는 특수 제조된 커버용 클리너와 물티슈를 사용하는 것을 권장합니다.

Secretlab Nanogen™ / NEO™ 하이브리드 인조 가죽

Secretlab NanoGen™ / NEO™ 하이브리드 인조 가죽은 얼룩이 잘 지지 않고 청소가 쉽습니다. 더러워지거나 얼룩이 묻은 가죽은 즉시 물에 살짝 적신 천으로 깨끗하게 닦아내면 됩니다. 청소 후 의자를 완전히 자연 건조하십시오. 진공 청소기로 이물질이나 먼지를 제거합니다. 인조 가죽이 긁히지 않도록 청소기를 사용할 때 주의하고 부드러운 브러시 액세서리를 사용하십시오.

F더 효과적으로 청소하려면 Secretlab 프리미엄 가죽 클리너와 같은 가죽 클리닝 제품을 사용하십시오. 깨끗한 극세사 천에 소량을 뿌려 가죽 커버를 부드럽게 닦아주십시오.

빠르게 정기적으로 관리하려면 Secretlab 가죽 청소천 사용을 추천합니다. 의자를 닦고 완전히 자연 건조한 후 사용하십시오.

Secretlab SoftWeave® 플러스

천을 진공 청소기로 청소해 이물질이나 먼지를 제거합니다. 흘린 것은 마른 흡수성 천이나 종이 타월로 즉시 닦아내야 합니다. 얼룩을 천에 문지르거나 뜨거운 물을 사용하면 얼룩이 굳을 수 있으므로 주의하십시오.

Secretlab 프리미엄 딥 클리닝 패브릭 폼 클리너와 같은 섬유 세정제를 사용하여 잘 지워지지 않는 부분을 청소할 수 있습니다. 깨끗한 극세사 천에 소량을 뿌려 영향을 받은 부분을 부드럽게 닦아주십시오.

빠르게 정기적으로 관리하려면 Secretlab SoftWeave® 청소천 사용을 추천합니다. 의자를 닦고 완전히 자연 건조한 후 사용하십시오.

Secretlab NAPA 가죽

진짜 동물 가죽은 표면에 있는 기공으로 인해 방수 기능이 없으므로 각별한 주의가 필요합니다. 흘린 것이 있으면 즉시 청소하십시오. 마른 흡수성 천이나 종이 타월을 사용하여 액체를 빨아들인 다음 물에 살짝 적신 극세사 천으로 부드럽게 닦아냅니다.

진공 청소기로 이물질이나 먼지를 제거합니다. 가죽이 긁히지 않도록 청소기를 사용할 때 주의하고 부드러운 브러시 액세서리를 사용하십시오. 최상의 결과를 얻으려면 고급 가죽 컨디셔너를 자주 또는 적어도 3개월에 한 번씩 발라 가죽을 상쾌하고 매끄럽게 유지하십시오.

Secretlab 마이크로스웨이드

일부 Secretlab 의자에는 마이크로스웨이드로 포인트를 준 제품도 있습니다. Secretlab NEO™ 하이브리드 인조 가죽과 달리 마이크로스웨이드는 방수가 되지 않으므로 물에 닿지 않는 곳에 두십시오.

이물질과 먼지를 제거하려면 마른 극세사 천을 사용해 마이크로스웨이드 결을 따라 닦아주십시오. 흘린 것은 마른 흡수성 천이나 종이 타월로 즉시 닦아내야 합니다.

기계 구성품

CloudSwap™ 기술이 탑재된 4D 팔걸이

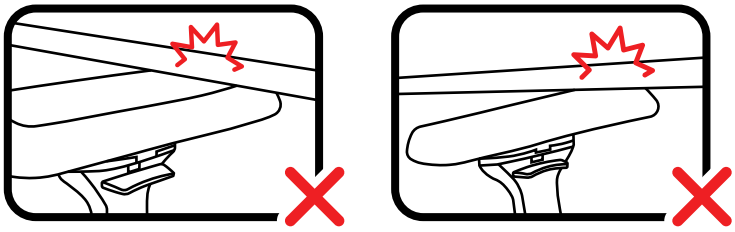

의자를 밀어 넣을 때 팔걸이가 책상 아래에 끼지 않도록 하고,
시트를 기울일 때 팔걸이 상부가 책상 바닥에 닿을 수 있는 높이로 팔걸이를 설정하지 마십시오.

부적절하게 사용할 경우 팔걸이가 손상되거나 부상을 입을 수도 있습니다. 테이블에 마찰이나 압박을 가하거나
무거운 물체를 장시간 놓으면 팔걸이 상부의 구조적 무결성이 손상되어,
내구성에 영향을 줄 수 있습니다. 팔걸이를 무거운 물체, 충격 및 날카로운 물체로부터 멀리 떨어뜨려 놓으십시오.

땀과 체액에 장시간 노출되면 팔걸이 상부의 마모 속도가
빨라질 수 있습니다. 청결을 유지하고 땀과 체액이 쌓이는 것을 방지하려면
커버용 클리너 또는 젖은 천으로 팔걸이 커버를 정기적으로 닦아내고
자연 건조하십시오.

유압 피스톤

Secretlab 의자는 클래스 4 유압 피스톤이 장착되어 있으며 내구성과 신뢰성에 대한
테스트와 인증을 거쳤습니다. 그러나 시간이 지나면 유압 피스톤 내부의 윤활유가
피스톤 바닥에 가라앉을 수 있으며, 지속적으로 원활한 성능을 보장하기 위해 간단한 윤활유 재배포가
필요할 수 있습니다.
그렇게 하려면 아래 단계를 따르십시오.

01 앉은 상태에서 의자 높이를 가장 높은 위치로 올렸다가 다시 가장 낮은 위치로
내립니다. 이 단계를 최소 10회 반복합니다.

02 앉은 상태에서 의자 높이를 가장 낮은 위치로 조절하고 의자를
시계 방향으로 천천히 5바퀴 돌립니다.

03 의자를 가장 낮은 높이로 낮춰 앉은 상태에서 의자를
시계 반대 방향으로 천천히 5바퀴 돌립니다.

기타 구성품

팔걸이 및 다중 기울기 메커니즘과 같은 구성품은 의도한 대로 사용하는 한
정기적인 유지 관리가 필요하지 않습니다. 이러한 부분에 문제가 발생하면
당사에 문의하여 도움을 요청하십시오. 의자가 아직 보증 기간 내에 있는 경우
secretlab.co/contact를 통해 당사에 연락하여 해당 문제가 보장되는지 확인하십시오.

문제 해결

다음과 같은 문제가 발생하면 아래 설명된 단계를 따르십시오.
문제가 계속되면 주저하지 말고 **www.secretlab.co/contact**로 문의해 주십시오.
전문 지원팀이 최대한 빨리 연락 드리겠습니다.

비대칭 팔걸이 너비

팔걸이는 시트 받침에 미리 설치되어 있으므로 팔걸이 거리가 서로 다른 상황이 정상적으로 발생할 수 있습니다.
오른쪽 팔걸이(의자에 앉았을 때)는 의자 오른쪽의 리클라이닝 메커니즘과 레버를 수용하기 위해
약간 더 바깥쪽으로 설치되어 있습니다. 팔걸이의 너비를 조절하여
양쪽 팔걸이가 대칭으로 보이도록 할 수 있습니다.

01 시트 받침 아래의 조절 레버 핸들을 분리하면 팔걸이의 너비를 제어하는 3개의 MB 나사에 더 쉽게 접근할 수 있습니다.

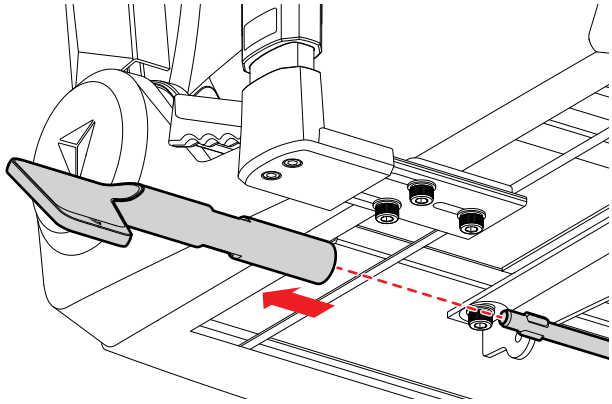

02 제공된 알렌 키를 사용하여 M8 나사 3개를 풉니다.

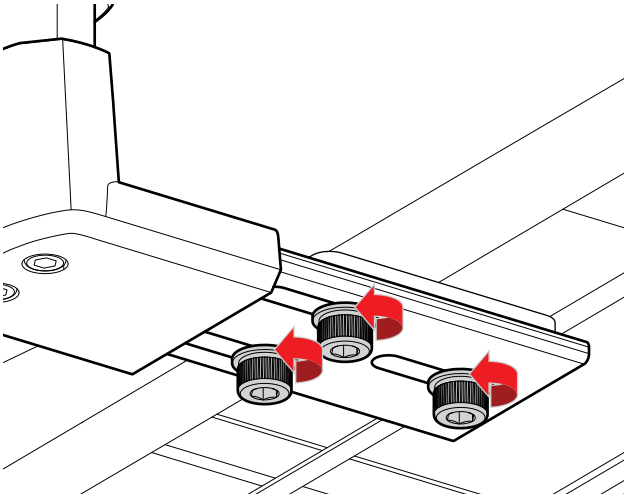

03 금속판을 밀어 팔걸이 너비를 안쪽 또는 바깥쪽으로 조절합니다.
팔걸이는 의자 아래 금속판 위치가 아닌 의자와 연결하여 어떻게 보이는지에 따라 조절합니다.

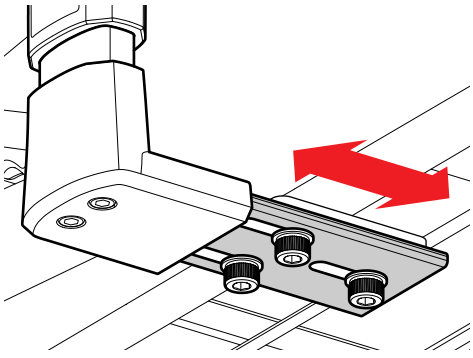

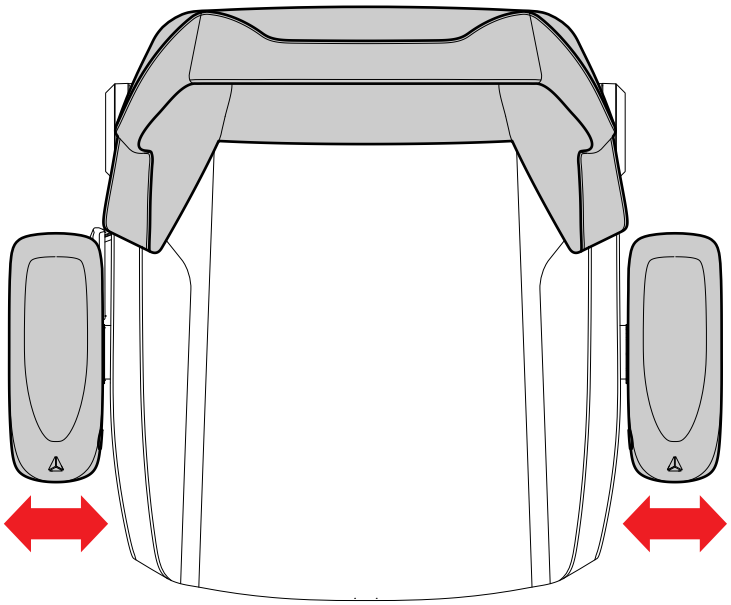

등받이 정렬 불량

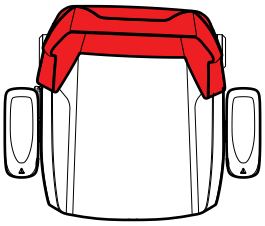

등받이를 시트 받침에 조립하는
5단계 및 6단계에서
이런 정렬 불량이 발생할 수 있습니다.
등받이가 정렬 불량이 발생하는
위치에 고정되어 있을 수 있습니다.

**협동 모드에서
더 쉽게**

01 등받이를 흔들 수 있는 충분한 공간이
확보되도록 등받이를 시트 받침에
고정하는 M8 나사 4개를 모두
풉니다.

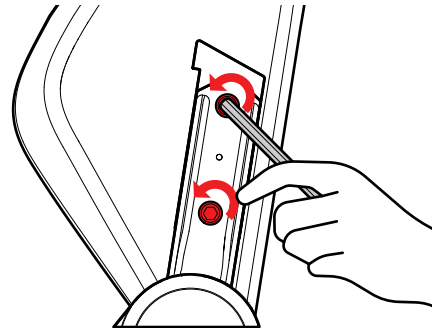

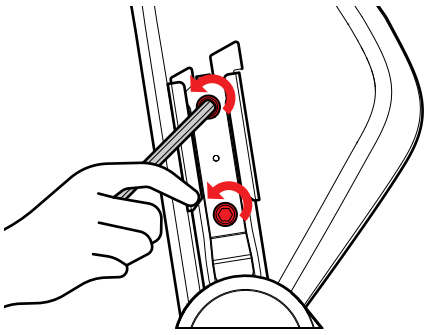

02 등받이의 오른쪽(의자 앞쪽을
향한 상태에서)을 몸쪽으로 당기면서
동시에 등받이의 왼쪽을
몸에서 멀리 밀어냅니다.

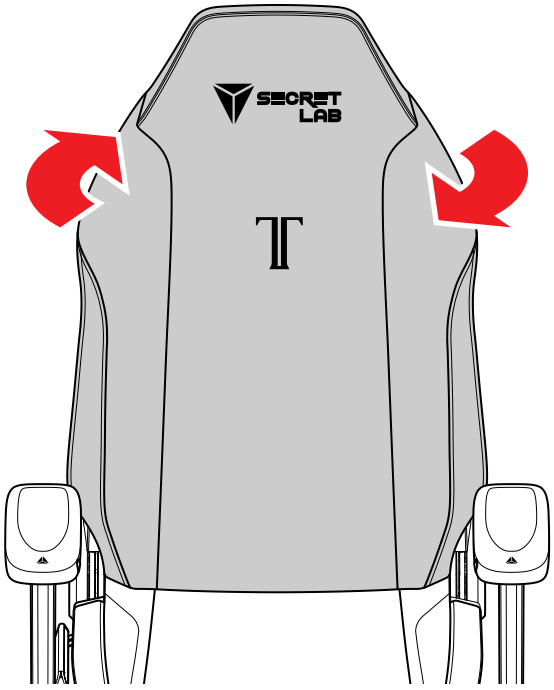

03 등받이가 정렬될 때까지 조절한 후
위치를 유지합니다. 등받이를 해당 위치에
유지하면서 알렌 키를 사용하여
먼저 오른쪽 측면의 M8 나사를
완전히 조입니다.

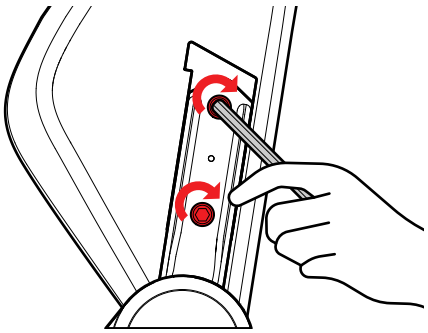

04 등받이를 해당 위치에 유지하면서
왼쪽 측면의 M8 나사를 완전히 조입니다.
등받이 왼쪽을 위에 표시된 방향으로
원하는 정렬이 달성될 때까지
밀어야 할 수 있습니다.

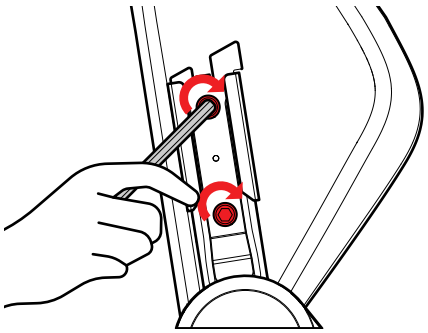

중요한 마그넷 안전 정보

이 설명서에는 네오디뮴 마그넷을 올바르게 취급하고 부상이나 마그넷 자체의 손상을 방지하는 데 도움이 되는 중요한 안전 정보가 포함되어 있습니다. 설치 및 사용 전에 아래 모든 안전 정보를 읽어보십시오.

이 그림은 네오디뮴 자석이 포함된 구성품을 보여 줍니다.

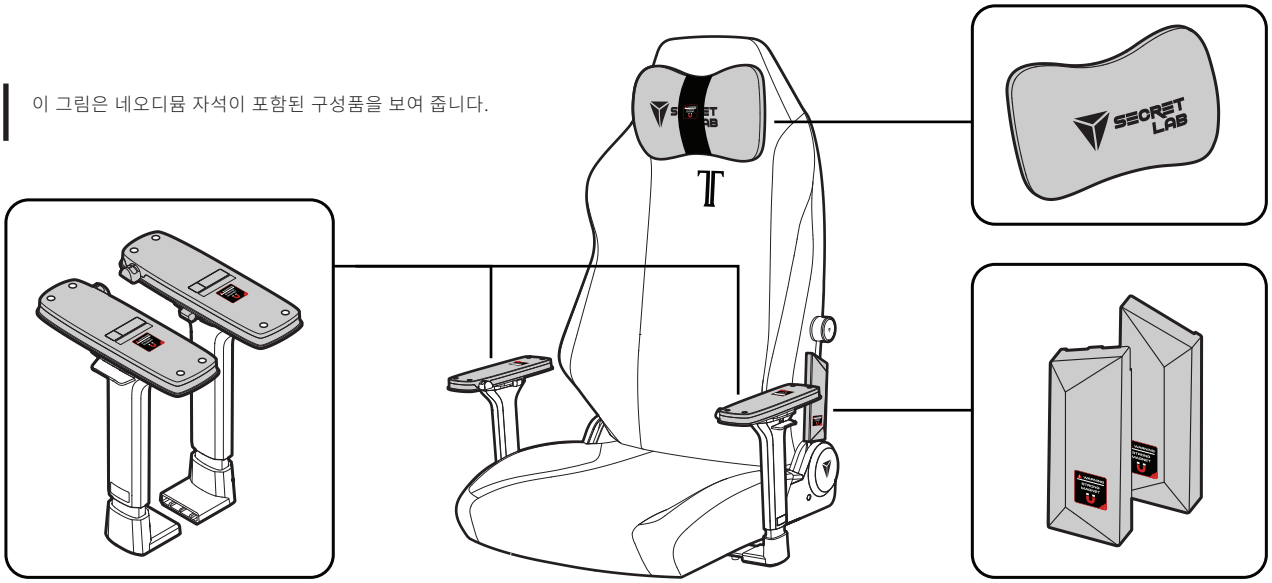

취급

네오디뮴 마그넷이 있는 부품을 부착할 때는 끼이지 않도록 주의하십시오. 네오디뮴 마그넷도 깨지기 쉽습니다. 깨지지 않도록 강한 충격을 가하지 마십시오. 깨진 경우 조각이 날카로울 수 있으니 주의해서 버리십시오.

어린이와 반려동물 가까이에 마그넷을 두지 마십시오

마그넷 삼킴으로 인한 심각한 부상을 방지하기 위해 삼킬 만큼 작은 마그넷은 어린이와 반려동물 근처에 두지 마십시오. 작은 마그넷도 질식 위험을 초래할 수 있습니다. 마그넷을 삼키거나 흡입한 경우 즉시 의사의 진료를 받도록 하십시오.

마그네틱 미디어

강한 자기장으로 손상될 수 있는 장치나 제품(예: 컴퓨터 하드 드라이브, 신용카드, 카세트 테이프)은 가까이 두지 마십시오.

의료 기기

네오디뮴 마그넷은 심박 조율기 및 기타 이식형 의료 기기와 간섭을 일으킬 수 있습니다. 의료 기기와 당사 제품 사이에 최소 거리를 유지해야 하는지 여부와 의료 기기 관련 정보는 담당 의사 및 의료 기기 제조업체에 문의하는 것이 좋습니다.

알레르기

니켈 알레르기가 있는 경우 네오디뮴 마그넷과의 접촉을 피하십시오.

기계 가공 및 드릴링

네오디뮴 마그넷의 먼지와 분말은 가연성이 높으므로 마그넷에 구멍을 뚫거나 개조하려고 하지 마십시오.

유지 관리

네오디뮴 마그넷은 적절하게 취급, 활용, 보호하면 수십 년 동안 자성과 무결성을 유지할 수 있습니다.

AFTERCARE

Petunjuk Penggunaan dan Keamanan

Perawatan Bahan

Komponen Mekanik

Pemecahan masalah

Informasi Keamanan Magnet Penting

PETUNJUK PENGGUNAAN DAN KESELAMATAN

Ikuti petunjuk penggunaan
Penggunaan yang tidak tepat dapat merusak kursi Anda, atau lebih buruk lagi, menyebabkan cedera. Selalu gunakan kursi Anda dengan aman.

Kurangi eksposure dengan keringat
Keringat tubuh dapat merusak lapisan luar kulit imitasi. Bersihkan keringat dan kotoran dengan rutin menggunakan kain lembab.

Hindari kontak langsung dengan kulit
Bahan kulit imitasi bisa bertahan lebih lama jika dijaga dan tidak sering berkontak langsung dengan kulit tubuh untuk menghindari minyak yang diproduksi tubuh dan friksi. Hindari juga lingkungan yang hangat dan lembab.

Jauhkan dari cairan
Segala bentuk kelembapan dapat merusak pelapis kursi Anda. Segera bersihkan tumpahan apa pun dan hanya duduk di kursi Secretlab setelah Anda benar-benar kering setelah mandi.

Jangan menyalahgunakan kursi anda
Bahkan kursi dengan kualitas terbaik tidak dapat bertahan lama jika digunakan dengan kasar dan tidak tepat. Jangan membentur, menjatuhkan dan jauhkan kursi anda dari benda tajam.

Jauhkan dari panas langsung
Paparan panas tinggi, misalnya dari pengering rambut, dapat merusak lapisan atas kulit imitasi, mempengaruhi daya tahan, kilap atau warnanya. Simpan kursi Anda di tempat yang sejuk dan kering.

Jauhkan dari hewan peliharaan
Cakaran dan gigitan hewan dapat merusak kain pelapis dan bagian lainnya pada kursi Anda. Berhati-hatilah jika hewan peliharaan anda ada di dekat kursi.

Hindari mengenakan pakaian berwarna gelap di kursi berwarna terang
Pelapis berwarna terang terlihat bagus saat masih baru, tetapi diperlukan lebih banyak perawatan dan pemeliharaan agar tetap terlihat bersih. Untuk meminimalkan noda pada pelapis kursi Anda, hindari mengenakan pakaian berwarna gelap dan jeans denim saat menggunakan kursi Anda, dan bersihkan kursi Anda lebih sering dengan pembersih jok.

Hindari paparan sinar UV dan sinar matahari langsung
Paparan sinar matahari langsung dapat menyebabkan pigmen pada kulit imitasi memudar seiring waktu, sehingga menyebabkan perubahan warna yang nyata. Hal ini terutama berlaku untuk warna yang lebih gelap, yang mungkin menjadi kusam atau pudar, dan warna yang lebih terang, yang mungkin menguning atau menimbulkan bercak yang tidak rata.

Duduklah di tengah kursi dengan punggung menempel pada sandaran kursi.

Jangan duduk di depan tepi kursi.

Jangan berdiri diatas kursi.

Kursi tidak untuk diduduki dua orang.

Jangan mendorong kursi ketika seseorang sedang duduk diatas kursi.

Jangan mendorong sandaran kursi jika orang sedang berbaring.

Jangan letakkan semua milikmu berat pada sandaran saja.

Jangan meletakkan tangan atau jari anda dekat mekanisme recliner.

Patikan tab keselamatan warna merah tetap terpasang di tempat untuk menghindari sandaran kursi untuk mengubah posisi dengan tiba-tiba jika ada anak-anak didekat anda.

PERAWATAN BAHAN

Meskipun kain lembab sudah cukup untuk membersihkan kursi Secretlab anda, kami merekomendasikan menggunakan pembersih dan tisu pembersih yang khusus diformulasikan oleh Secretlab untuk menghilangkan kotoran dan noda secara keseluruhan.

Secretlab Nanogen™ / NEO™ Hybrid Leatherette

Secretlab NanoGen™ / NEO™ Hybrid Leatherette tahan terhadap noda dan mudah dibersihkan. Untuk kotoran dan noda, anda cukup menggunakan kain yang dilembabkan dengan air untuk membersihkan bahan kulit kami. Biarkan kursi untuk kering secara alami setelah dibersihkan. Gunakan vakum untuk menghilangkan debu dan partikel kecil. Hindari cakaran pada bahan kulit dan gunakan vakum secara hati-hati dengan setting sikat yang lembut.

Untuk pembersihan yang lebih efektif, gunakan pembersih yang khusus untuk kulit seperti **Secretlab Premium Leather Cleaner**. Gunakan dengan kain microfiber yang bersih dan lap bahan kulit dengan pelan-pelan.

Untuk perawatan yang rutin dan cepat, kami merekomendasikan Secretlab Leather Wipes. Lap kursi dan biarkan kering total sebelum digunakan kembali.

Secretlab SoftWeave® Plus

Vakum kain untuk menghilangkan debu dan kotoran. Jika ada tumpahan langsung dibersihkan dengan kain kering yang dapat menyerap dengan cepat. JANGAN mengosok noda kepada kain atau menggunakan air panas yang bisa membuat noda menempel pada kain

Pembersih khusus kain seperti Secretlab Premium Deep Cleaning Fabric Foam dapat digunakan untuk membersihkan noda-noda yang susah dihilangkan. Semprotkan sedikit pada kain microfiber yang bersih dan lap bagian noda dengan pelan-pelan.

Untuk perawatan yang cepat dan rutin, kami merekomendasikan Secretlab SoftWeave® Fabric Wipes. Bersihkan kursi Anda dan biarkan hingga benar-benar kering sebelum digunakan kembali.

Kulit Secretlab NAPA

Kulit hewan asli memerlukan perawatan ekstra karena kulit asli tidak kedap air karena pori-porinya ditemukan di permukaan bahan. Segera bersihkan tumpahan jika ada. Gunakan kain atau tisu kering untuk menyerap cairan lalu lap perlahan-lahan menggunakan kain microfiber yang lembab.

Vakum untuk membersihkan debu dan kotoran. Untuk menghidari goresan pada bahan kulit, berhati-hatilah saat melakukannya vakum dan gunakan sikat lembut. Untuk hasil terbaik, aplikasikan pelembut kulit berkualitas tinggi sesering mungkin, atau setidaknya setiap tiga bulan sekali untuk menjaga kulit dengan baik.

Secretlab Microsuede

Beberapa varian kursi Secretlab menampilkan aksen microsuede. Berbeda dengan Secretlab NEO™ Hybrid Leatherette, microsuede tidak tahan air, jadi jauhkan dari air.

Untuk menghilangkan kotoran dan debu gunakan kain microfiber kering untuk membersihkan bahan microsuede dengan arah melawan arus. Jika ada tumpahan mohon langsung dilap kering mengunakan kain yang kering atau kertas tisu.

KOMPONEN MEKANIK

Sandaran Tangan 4D dengan Teknologi CloudSwap™

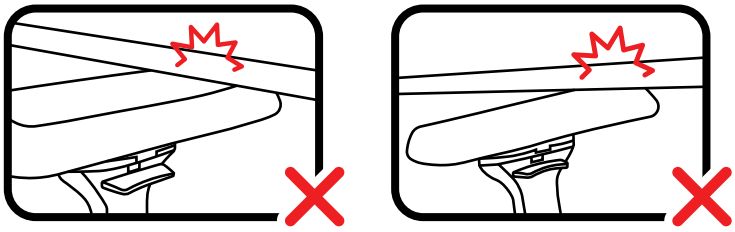

Pastikan sandaran tangan Anda tidak terjepit di bawah meja saat mendorong kursi ke dalam. Hindari memposisikan sandaran tangan pada ketinggian yang akan menyebabkan bagian atas sandaran tangan bersentuhan dengan bagian bawah meja Anda saat kursi dimiringkan.

Penggunaan yang tidak tepat dapat merusak sandaran tangan Anda atau bahkan menyebabkan cedera. Gesekan atau kompresi terhadap meja atau benda berat dalam jangka waktu lama dapat membahayakan integritas struktural bagian atas sandaran tangan, mempengaruhi ketahanannya. Jauhkan sandaran tangan Anda dari benda berat, benturan, dan benda tajam.

Bagian kursi yang sering terkena keringat atau minyak tubuh pada jangka waktu yang panjang dan terus-terusan dapat merusak sandaran tangan Anda puncak seiring berjalannya waktu. Untuk menjaga kursi untuk tetap bersih dan mencegah penumpukan keringat dan minyak tubuh, bersihkan bagian atas sandaran tangan Anda secara teratur dengan pembersih jok atau kain lembab.

Piston Hidrolik

Kursi Secretlab dilengkapi dengan piston hidrolik Kelas 4 dan telah diuji serta disertifikasi untuk dapat bertahan lama dan diakui. Namun, pelumas di dalam piston hidrolik mungkin mengendap di bagian bawah piston seiring waktu dan akan memerlukan redistribusi pelumas untuk memastikan dapat berfungsi dengan baik.
Untuk melakukan ini, silakan ikuti langkah-langkah di bawah ini:

01 Naikkan tinggi kursi ke posisi tertinggi dan turunkan kembali ke posisi terendah sambil duduk. Ulangi langkah ini minimal **10 kali.**

02 Sambil duduk, sesuaikan ketinggian kursi ke posisi terendah dan putar kursi secara perlahan searah jarum jam sebanyak 5 putaran penuh.

03 Tetap berada dalam posisi duduk di kursi pada ketinggian terendah, putar kursi secara perlahan pada arah yang berlawanan pada jarum jam sebanyak 5 putaran penuh

Komponen Lainnya

Komponen seperti sandaran tangan dan mekanisme multi-tilt tidak memerlukan perawatan rutin, selama digunakan dengan benar. Jika Anda mengalami masalah dengan bagian ini, silakan hubungi kami untuk bantuan. Jika kursi Anda masih dalam masa garansi, hubungi kami di **secretlab.co/contact** untuk melihat apakah masalahnya termasuk dalam garansi kami.

PEMECAHAN MASALAH

Jika Anda mengalami masalah berikut, cukup ikuti langkah-langkah yang dijelaskan di bawah ini. Jika masalah terus berlanjut, jangan ragu untuk menghubungi kami di **www.secretlab.co/contact,** dan tim dukungan ahli kami akan menghubungi Anda sesegera mungkin

Lebar Sandaran Tangan Asimetris

Karena sandaran tangan telah dipasang saat produksi pada dasar tempat duduk, wajar jika jarak sandaran tangan bervariasi. Sandaran tangan kanan (saat duduk di kursi) dipasang sedikit lebih jauh untuk mengakomodasi mekanisme sandaran dan tuas di sisi kanan kursi. Anda dapat mengatur lebar sandaran tangan untuk membuat kedua sandaran tangan tampak simetris.

01 Lepaskan pegangan tuas penyetel di bawah seatbase untuk memiliki akses yang lebih mudah ke tiga sekrup M8 untuk penyesuaian lebar sandaran tangan Anda.

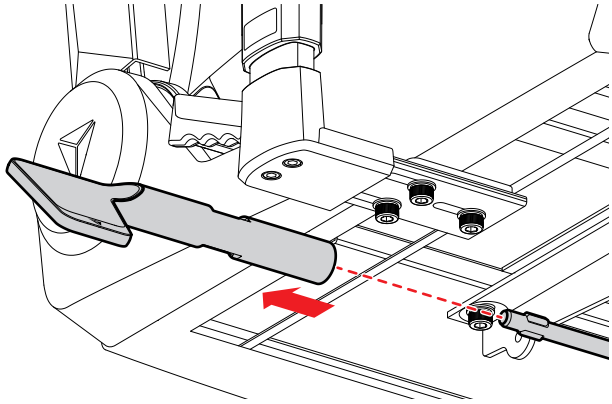

02 Longgarkan ketiga sekrup M8 menggunakan kunci allen disediakan.

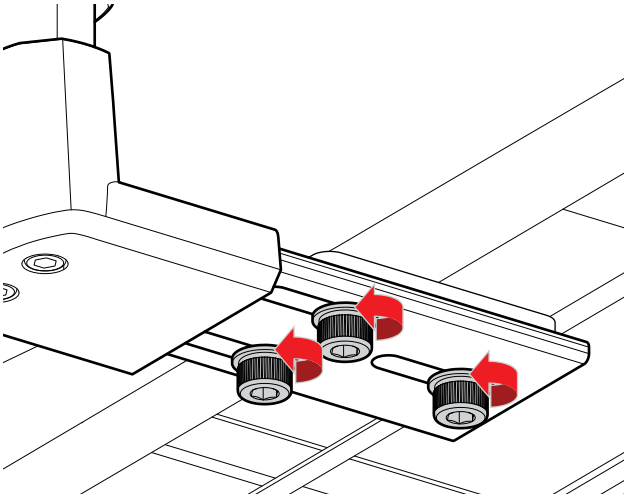

03 Geser pelat logam untuk menyesuaikan lebar sandaran tangan ke dalam atau ke luar. Sesuaikan sandaran tangan berdasarkan caranya mereka melihat ke arah kursi, bukannya posisi pelat logam di bawahnya.

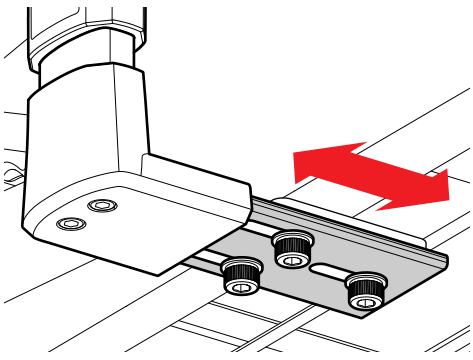

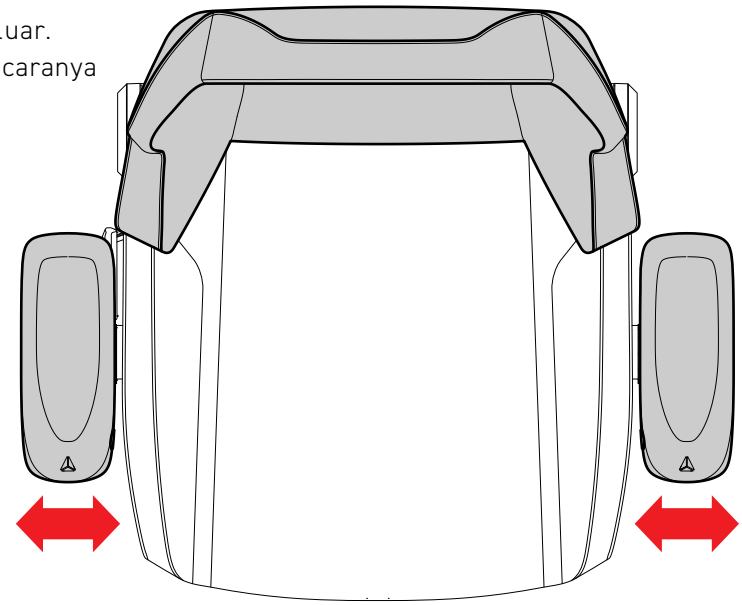

Ketidaksejajaran Sandaran

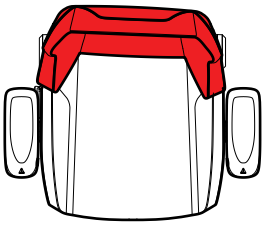

Ketidaksejajaran dapat terjadi selama proses perakitan saat memasang sandaran kursi ke dasar kursi, Langkah 5 & 6. Sandaran punggung dapat ditemukan pada posisi yang menyebabkan ketidaksejajaran tersebut.

Lebih mudah jika melakukan perakitan bersama teman

01 Longgarkan keempat sekrup M8 yang menyambungkan sandaran kursi ke tempat duduk sehingga ada cukup ruang untuk menggoyangkan sandaran.

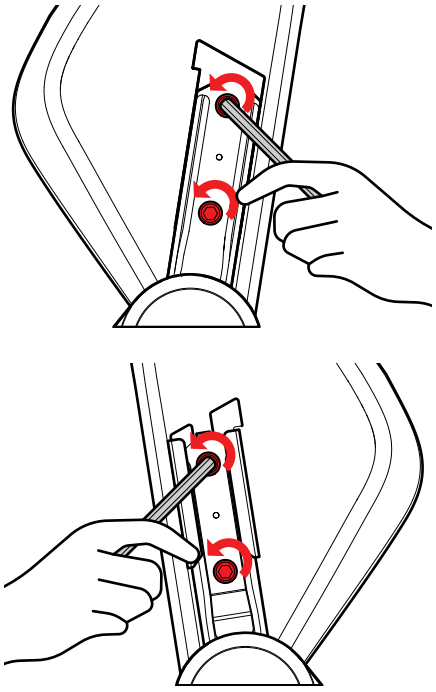

02 Tarik sisi kanan (sambil menghadap ke depan kursi) dengan sandaran menghadap Anda, pada saat yang sama mendorong sisi kiri sandaran menjauh dari Anda.

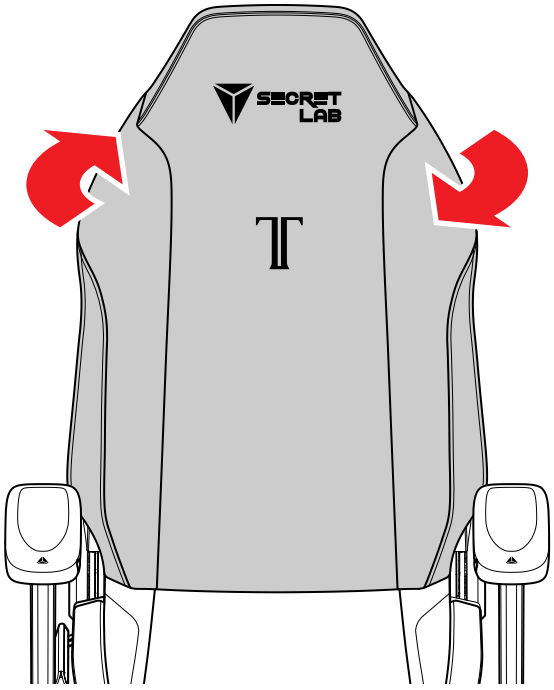

03 Sesuaikan sandaran hingga sejajar, lalu tahan pada posisinya. Sambil memegang sandaran pada posisinya, gunakan kunci allen untuk mengencangkan sepenuhnya sekrup M8 pada sisi KANAN terlebih dahulu.

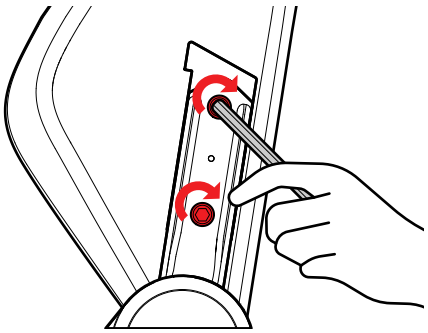

04 Sambil menahan sandaran pada posisinya, kencangkan sepenuhnya sekrup M8 di sisi KIRI. Anda mungkin harus mendorong sisi kiri sandaran ke arah yang sesuai gambar di atas, hingga keselarasan yang diinginkan tercapai.

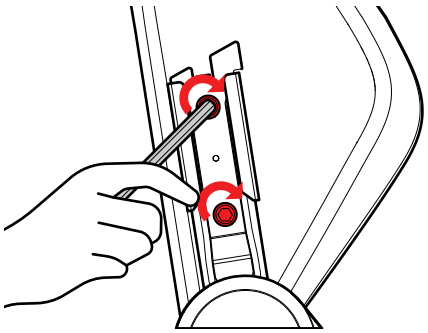

INFORMASI KESELAMATAN PENTING MENGENAI MAGNET

Panduan ini berisi informasi keselamatan penting untuk membantu Anda menangani magnet neodymium dengan benar dan menghindari cedera dan kerusakan pada magnet. Baca semua informasi keselamatan di bawah ini sebelum pemasangan dan penggunaan.

Diagram ini menggambarkan komponen-komponen yang mengandung magnet neodymium.

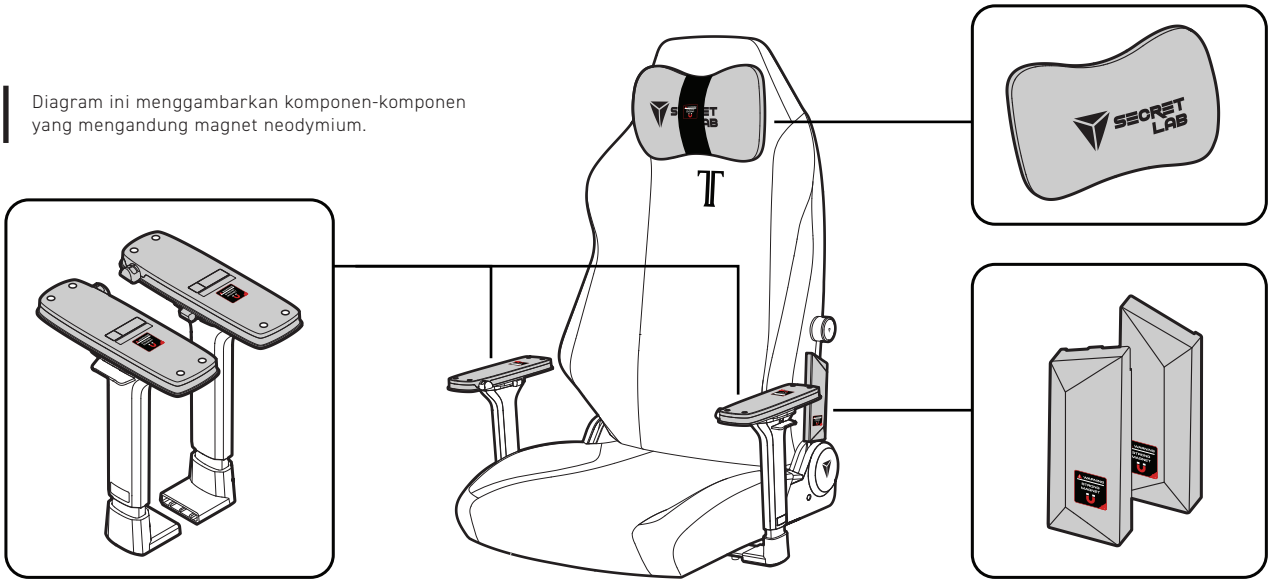

Penanganan

Berhati-hatilah saat memasang komponen dengan magnet neodymium agar tidak terjepit karena magnet neodymium rapuh. Hindari membenturk magnet dengan keras untuk mencegah kerusakan.
Jika pecah, buang bagian-bagian magnet dengan hati-hati karena serpihan tajam.

Jauhkan Magnet dari Anak-anak dan Hewan Peliharaan

Untuk membantu mencegah kecelakaan akibat menelan magnet, jauhkan magnet yang berukuran kecil yang dapat tertelan dari anak-anak dan hewan peliharaan. Bagian kecil dari magnet juga bisa menimbulkan bahaya tersedak. Segera ke dokter untuk mendapatkan pertolongan medis jika magnet tertelan atau terhirup.

Media Magnetik

Jauhkan dari perangkat dan produk yang dapat rusak akibat medan magnet yang kuat (misalnya hard drive komputer, kartu kredit, dan kaset).

Alat Kesehatan

Magnet neodymium dapat mengganggu alat pacu jantung dan perangkat medis implan lainnya.
Kami merekomendasikan berkonsultasi dengan dokter dan produsen perangkat medis Anda untuk mendapatkan informasi khusus tentang perangkat medis Anda dan apakah Anda perlu menjaga jarak antara perangkat medis Anda dan produk kami.

Alergi

Hindari kontak dengan magnet neodymium jika Anda memiliki alergi nikel.

Permesinan dan Pengeboran

Jangan mengebor atau mencoba memodifikasi magnet karena debu dan bubuk magnet neodymium sangat mudah terbakar.

Perawatan

Magnet neodymium akan mempertahankan daya tarik dan integritasnya selama beberapa dekade jika ditangani, digunakan dan rawat dengan baik.

การดูแลหลังการใช้งาน

คำแนะนำการใช้งานและความปลอดภัย

การดูแลเบาะ

ส่วนประกอบกลไก

การแก้ปัญหา

ข้อมูลความปลอดภัยเกี่ยวกับแม่เหล็กที่สำคัญ

คำแนะนำการใช้งานและความปลอดภัย

ปฏิบัติตามคำแนะนำการใช้งาน
การใช้ไม่ถูกวิธีอาจทำให้เก้าอี้เสียหายหรือทำให้เกิดการบาดเจ็บได้ ควรใช้เก้าอี้ของคุณอย่างปลอดภัยเสมอ

ลดการสัมผัสกับเหงื่อ
เหงื่อมีความเป็นกรดและการสัมผัสที่ต่อเนื่องอาจทำให้ชั้นเคลือบของหนังเสื่อมสภาพ
แนะนำให้เช็ดเก้าอี้ด้วยผ้านุ่มที่มีความชื้นเล็กน้อยเป็นประจำเพื่อลดคราบเหงื่อและสิ่งสกปรก

หลีกเลี่ยงการสัมผัสกับผิวหนัง
การสะสมของน้ำมันจากร่างกายและการเสียดสีจากการสัมผัสผิวหนังอาจมีผลต่อค่า pH ของหนังและทำให้ชั้นป้องกัน
เสื่อมสภาพตามกาลเวลา หลีกเลี่ยงการสัมผัสที่ต่อเนื่องกับผิวหนังเป็นเวลานาน โดยเฉพาะในสภาพแวดล้อมที่อบอุ่น
และชื้น

เก็บให้ห่างจากของเหลว
ความชื้นทุกประเภทจะส่งผลเสียต่อเบาะเก้าอี้ ควรทำความสะอาดคราบเปื้อนทันที และนั่งบนเก้าอี้ Secretlab
ก็ต่อเมื่อตัวคุณแห้งสนิทจากการอาบน้ำแล้ว

อย่าใช้เก้าอี้อย่างรุนแรง
แม้ว่าเก้าอี้จะมีความทนทานสูงแต่ก็ไม่สามารถทนต่อการใช้งานที่ไม่ถูกต้องได้ ควรเก็บเก้าอี้ให้ห่างจากการกระแทก
การตกหล่น และวัตถุที่แหลมคม

เก็บให้ห่างจากความร้อนโดยตรง
การสัมผัสกับความร้อนสูง เช่น โดนความร้อนจากเตารีดเป็นเวลานาน อาจทำให้ชั้นเคลือบของหนังเสื่อมสภาพ ส่งผลต่อ
ความทนทาน เงา หรือสีของเก้าอี้ ควรเก็บเก้าอี้ในที่เย็นและแห้ง

เก็บให้ห่างจากสัตว์เลี้ยง
กรงเล็บและฟันของสัตว์เลี้ยงอาจทำให้เบาะและส่วนที่นุ่มของเก้าอี้เสียหาย ควรระมัดระวังเป็นพิเศษเมื่ออยู่ใกล้สัตว์เลี้ยง

หลีกเลี่ยงการสวมใส่เสื้อผ้าสีเข้มบนเก้าอี้สีอ่อน
เบาะสีอ่อนดูดีและสะอาดเมื่อเริ่มใช้งาน แต่ต้องดูแลและบำรุงรักษาเป็นพิเศษเพื่อให้ดูสะอาดอยู่เสมอ เพื่อลดการเปื้อน
ควรหลีกเลี่ยงการสวมใส่เสื้อผ้าสีเข้มและยีนส์ขณะใช้งานเก้าอี้ และทำความสะอาดเก้าอี้บ่อยขึ้นด้วยน้ำยาทำความสะอาดเบาะ

หลีกเลี่ยงการสัมผัสกับรังสียูวีและแสงแดดโดยตรง
เนื่องจากการสัมผัสกับแสงแดดจะทำให้สีของหนังซีดจางลงเมื่อเวลาผ่านไป ส่งผลให้เกิดการเปลี่ยนสีที่สังเกตได้
โดยเฉพาะสำหรับสีเข้มที่อาจดูหมองลงหรือจางลง และสีอ่อนที่อาจมีการเปลี่ยนสีเป็นเหลืองหรือมีจุดไม่สม่ำเสมอได้

นั่งตรงกลางเก้าอี้
โดยให้หลังพิงกับพนักพิง

หลีกเลี่ยงการนั่งที่ขอบหน้าเก้าอี้

ห้ามยืนบนเก้าอี้

ไม่ควรใช้เก้าอี้ร่วมกับคน
มากกว่าหนึ่งคน

ห้ามดันเก้าอี้ขณะมีคนอยู่บนเก้าอี้

ห้ามกดลงบนพนักพิงเมื่อมีคนเอนตัวอยู่

ไม่ควรวางน้ำหนักทั้งหมดไว้ที่
พนักพิงเพียงอย่างเดียว

หลีกเลี่ยงการวางมือหรือนิ้วใกล้
กลไกปรับเอน

เก็บแถบความปลอดภัยสีแดง
สำหรับการเอนให้ติดแน่นอยู่ที่เดิม
เพื่อป้องกันไม่ให้พนักพิงปรับเปลี่ยน
โดยบังเอิญเมื่อมีเด็กอยู่ใกล้

การดูแลเบาะ

ในกรณีส่วนใหญ่ การใช้ผ้าชุบน้ำบิดหมาดจะเพียงพอในการทำความสะอาดเก้าอี้ Secretlab ของคุณ แต่เราขอแนะนำให้ใช้ผลิตภัณฑ์ทำความสะอาดเบาะและผ้าเช็ดทำความสะอาดสูตรเฉพาะจากแบรนด์ของเราเพื่อการกำจัดสิ่งสกปรกและคราบอย่างทั่วถึงที่สุด

Secretlab Nanogen™ / NEO™ Hybrid Leatherette

เบาะหนัง Secretlab NanoGen™ / NEO™ มีความทนทานต่อคราบสกปรกและทำความสะอาดได้ง่าย สำหรับคราบสกปรก ให้เช็ดเบาะด้วยผ้าที่ชุบน้ำบิดหมาดทันที และปล่อยให้เก้าอี้แห้งสนิท สามารถใช้เครื่องดูดฝุ่นเพื่อกำจัดเศษผงหรือสิ่งสกปรกที่เหลืออยู่ และควรใช้หัวดูดแปรงอ่อนเพื่อลดความเสี่ยงในการขีดข่วน

สำหรับการทำความสะอาดที่มีประสิทธิภาพมากขึ้น เราขอแนะนำน้ำยาทำความสะอาดเบาะหนัง Secretlab Premium Leather Cleaner เพียงฉีดลงบนผ้าไมโครไฟเบอร์สะอาดแล้วเช็ดเบาะอย่างเบามือ

สำหรับการทำความสะอาดอย่างรวดเร็ว เราขอแนะนำผ้าเช็ดทำความสะอาดเบาะหนัง Secretlab Leather Wipes ใช้งานง่ายและรวดเร็ว เพียงใช้ผ้าเช็ดและปล่อยให้แห้งสนิทก่อนใช้งาน

Secretlab SoftWeave® Plus

ใช้เครื่องดูดฝุ่นเพื่อกำจัดเศษผงหรือสิ่งสกปรก หากมีการหก ควรซับให้แห้งทันทีด้วยผ้าหรือกระดาษซับแห้ง ห้ามถูคราบสกปรกลงบนผ้าและไม่ควรใช้น้ำร้อนเพราะอาจทำให้คราบติดแน่น

สามารถใช้ผลิตภัณฑ์ทำความสะอาดเบาะผ้า Secretlab Premium Deep Cleaning Fabric Foam Cleaner ในการทำความสะอาดจุดที่ยากต่อการทำความสะอาด โดยฉีดลงบนผ้าไมโครไฟเบอร์สะอาดแล้วเช็ดบริเวณที่ได้รับผลกระทบ

สำหรับการทำความสะอาดอย่างรวดเร็ว เราขอแนะนำผ้าเช็ดทำความสะอาดเบาะผ้า Secretlab SoftWeave® Fabric Wipes ใช้งานง่ายและรวดเร็ว เพียงใช้ผ้าเช็ดและปล่อยให้แห้งสนิทก่อนใช้งาน

Secretlab NAPA Leather

หนังแท้ต้องการการดูแลเป็นพิเศษ เนื่องจากไม่ทนต่อน้ำเพราะมีรูขุมขนบนผิวหนัง หากเกิดการหกควรทำความสะอาดทันที โดยใช้ผ้าแห้งหรือกระดาษซับน้ำเพื่อดูดซับความชื้น แล้วเช็ดเบา ๆ ด้วยผ้าไมโครไฟเบอร์ที่ชุบน้ำเล็กน้อย เพื่อรักษาคุณภาพและยืดอายุการใช้งานของหนังแท้ให้นานขึ้น

ใช้เครื่องดูดฝุ่นเพื่อกำจัดเศษผงหรือสิ่งสกปรก และควรใช้หัวดูดแปรงอ่อนเพื่อหลีกเลี่ยงการขีดข่วนต่อหนัง สำหรับผลลัพธ์ที่ดีที่สุด แนะนำให้ใช้ครีมบำรุงหนังคุณภาพสูงบ่อย ๆ อย่างน้อยทุก ๆ สามเดือนเพื่อรักษาหนังให้สดใหม่และนุ่มนวล

Secretlab Microsuede

รุ่นเก้าอี้ Secretlab บางรุ่นมีการตกแต่งด้วยวัสดุไมโครซูอีด ซึ่งแตกต่างจากหนัง Hybrid NEO™ ที่ไม่ทนต่อน้ำ ดังนั้นควรหลีกเลี่ยงการสัมผัสน้ำ

ใช้ผ้าไมโครไฟเบอร์แห้งเช็ดเพื่อกำจัดเศษผงและสิ่งสกปรก โดยให้เช็ดตามแนวขนของไมโครซูอีด หากมีการหก ควรซับให้แห้งทันทีด้วยผ้าหรือกระดาษซับแห้ง

ส่วนประกอบกลไก

ที่วางแขน 4 ทิศทาง พร้อมเทคโนโลยี CloudSwap™

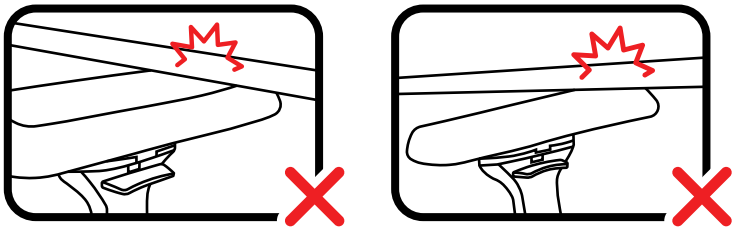

ตรวจสอบให้แน่ใจว่าที่วางแขนไม่ติดใต้โต๊ะเมื่อเลื่อนเก้าอี้เข้าไป
และหลีกเลี่ยงการตั้งที่วางแขนในระดับที่ทำให้ส่วนบนของที่วางแขนสัมผัสกับใต้โต๊ะเมื่อคุณเอนเก้าอี้

การใช้งานที่ไม่ถูกต้องอาจทำให้ที่วางแขนเสียหายหรือเกิดการบาดเจ็บได้
แรงเสียดทานหรือแรงกดจากโต๊ะหรือวัตถุหนักเป็นเวลานานอาจทำให้โครงสร้างของที่วางแขนเสื่อมสภาพ
ส่งผลต่อความทนทาน ควรหลีกเลี่ยงการสัมผัสกับวัตถุหนัก การกระแทก และของมีคม

เหงื่อและน้ำมันจากร่างกายที่สะสมอาจทำให้การสึกหรอของที่วางแขนเร็วขึ้น
ควรทำความสะอาดที่วางแขนเป็นประจำด้วยน้ำยาทำความสะอาดเบาะหรือผ้าชุบน้ำหมาด ๆ แล้วปล่อยให้แห้ง

ลูกสูบไฮดรอลิก

เก้าอี้ Secretlab มาพร้อมกับลูกสูบไฮดรอลิก Class 4 ที่ผ่านการทดสอบและรับรองเรื่องความทนทานและความน่าเชื่อถือ อย่างไรก็ตาม
น้ำมันหล่อลื่นภายในลูกสูบไฮดรอลิกอาจตกลงไปอยู่ด้านล่างของลูกสูบเมื่อใช้งานไปนาน ๆ จึงจำเป็นต้องทำการกระจายตัวของน้ำมัน
ใหม่เพื่อให้การใช้งานเป็นไปอย่างราบรื่นตามปกติ โดยทำตามขั้นตอนดังนี้:

01 ยกความสูงของเก้าอี้ไปที่ระดับสูงสุด แล้วปรับลดลงมาที่ระดับต่ำสุด ขณะนั่งบนเก้าอี้
ทำซ้ำขั้นตอนนี้อย่างน้อย **10 ครั้ง**

02 ขณะนั่งบนเก้าอี้ที่ระดับความสูงต่ำสุด ให้หมุนเก้าอี้ตามเข็มนาฬิกา 5 รอบช้า ๆ

03 ขณะที่ยังนั่งอยู่ ให้หมุนเก้าอี้ทวนเข็มนาฬิกา 5 รอบช้า ๆ

ส่วนประกอบอื่น ๆ

ส่วนประกอบ เช่น ที่วางแขนและระบบเอนหลายทิศทางไม่จำเป็นต้องบำรุงรักษาบ่อยหากใช้งานตามที่ระบุไว้
หากพบปัญหาการใช้งาน กรุณาติดต่อเราเพื่อขอความช่วยเหลือที่ s**ecretlab.co/contact** เพื่อตรวจสอบ
ปัญหาและเงื่อนไขการรับประกัน

การแก้ไขปัญหา

หากคุณพบปัญหาต่อไปนี้ ให้ทำตามขั้นตอนที่ระบุไว้ด้านล่าง หากปัญหายังคงมีอยู่
โปรดอย่าลังเลที่จะติดต่อเราที่ **www.secretlab.co/contact** และฝ่ายดูแลลูกค้าของเราจะติดต่อกลับหาคุณโดยเร็วที่สุด

ความกว้างของที่วางแขนไม่เท่ากัน

เนื่องจากที่วางแขนติดตั้งไว้ล่วงหน้าบนฐานที่นั่ง จึงเป็นเรื่องปกติที่ระยะห่างระหว่างที่วางแขนจะมีความแตกต่างกัน ที่วางแขนด้านขวา (เมื่อคุณนั่งบนเก้าอี้) จะติดตั้งให้ห่างออกไปเล็กน้อยเพื่อรองรับกลไกการเอนและเลเวอร์ที่อยู่ด้านขวาของเก้าอี้ คุณสามารถปรับความกว้างของที่วางแขนเพื่อให้ที่วางแขนทั้งสองด้านเท่ากัน

01 ถอดด้ามปรับที่อยู่ใต้ฐานที่นั่งออกเพื่อให้เข้าถึงสกรู M8 ที่ควบคุมความกว้างของที่วางแขนทั้ง 3 ตัว ได้ง่ายขึ้น

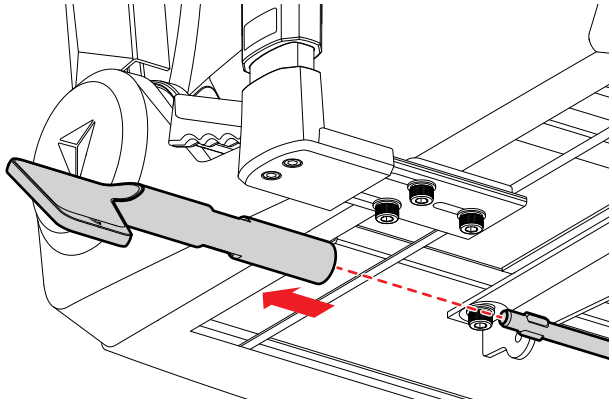

02 ใช้กุญแจหกเหลี่ยมที่ให้มาคลายสกรู M8 ทั้ง 3 ตัว

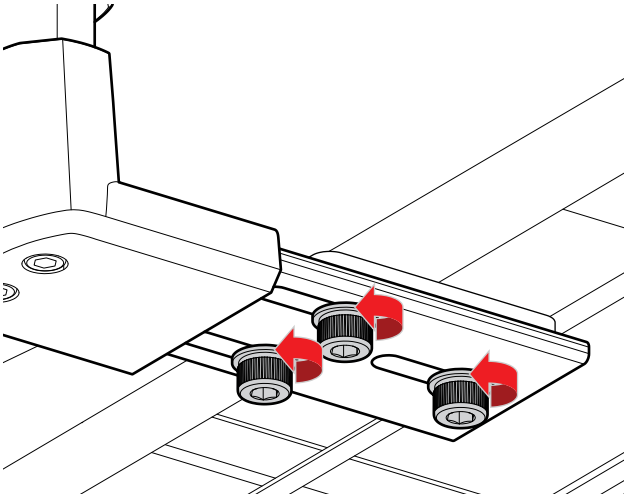

03 เลื่อนแผ่นโลหะ เข้าหรือออก เพื่อปรับความกว้างของที่วางแขนตามความต้องการ โดยทำการปรับที่วางแขนให้สัมพันธ์กับเก้าอี้ แทนการดูตำแหน่งของแผ่นโลหะด้านล่าง

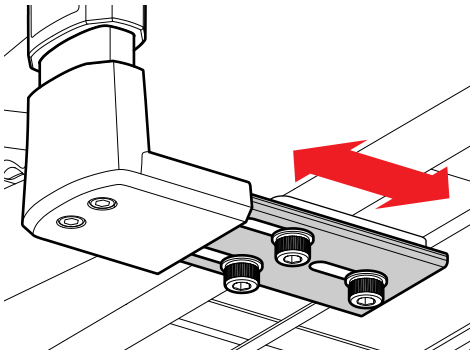

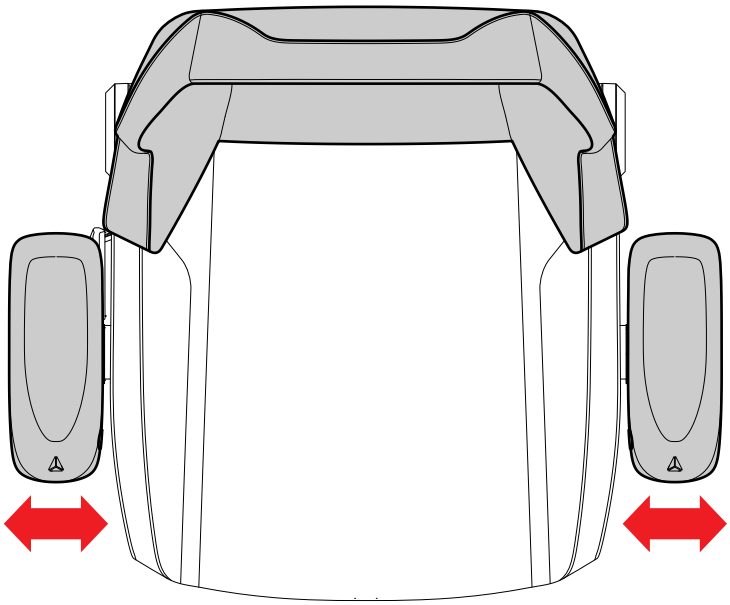

พนักพิงไม่ตรง

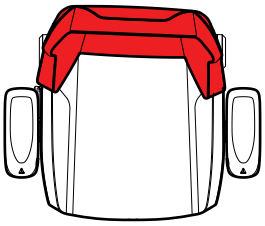

การจัดตำแหน่งพนักพิงอาจเกิดปัญหาในระหว่างการประกอบพนักพิงเข้ากับฐานที่นั่งในขั้นตอนที่ 5 และ 6 หากพนักพิงถูกยึดในตำแหน่งที่ไม่ถูกต้อง จะทำให้เกิดการจัดตำแหน่งที่ไม่ตรงได้

การมีเพื่อนช่วยประกอบจะทำให้ขั้นตอนรวดเร็วและสะดวกยิ่งขึ้น

01 คลายสกรู M8 ที่ยึดพนักพิงเข้ากับฐานที่นั่ง ทั้ง 4 ตัว จนมีพื้นที่เพียงพอให้พนักพิงขยับได้

02 ดึงด้านขวาของพนักพิงเข้าหาตัว และในขณะเดียวกัน กดด้านซ้ายของพนักพิงออกจากตัว

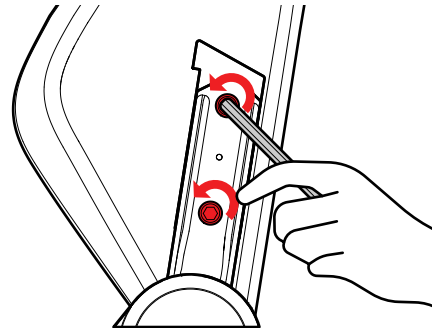

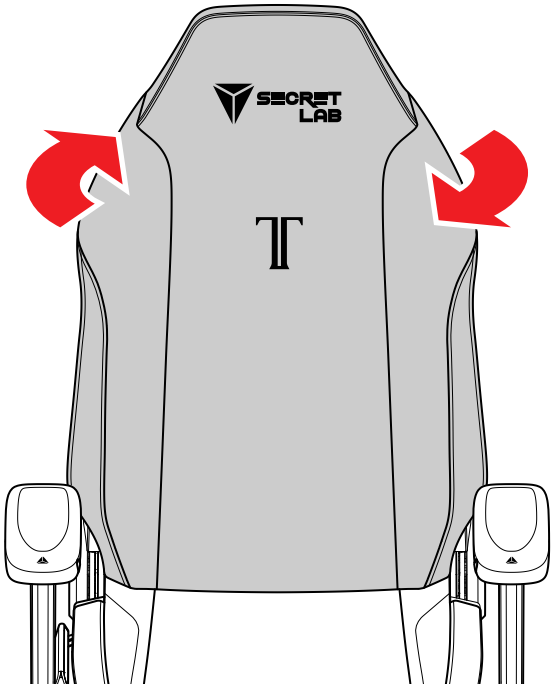

03 ปรับพนักพิงจนอยู่ในแนวตรงแล้วจับไว้ในตำแหน่งนั้น จากนั้นใช้ประแจหกเหลี่ยมขันสกรู M8 ที่ด้านขวาให้แน่น

04 ในขณะที่ยังจับพนักพิงไว้ในตำแหน่งเดิม ให้ขันสกรู M8 ที่ด้านซ้ายให้แน่น โดยอาจต้องดันด้านซ้ายของพนักพิงให้เข้าไปในทิศทางที่แสดง เพื่อให้ได้การจัดตำแหน่งที่ต้องการ

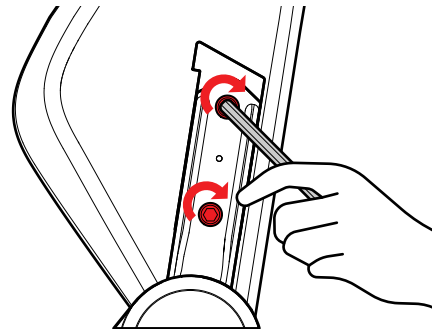

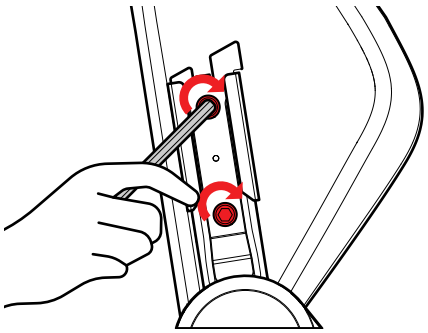

ข้อมูลความปลอดภัยเกี่ยวกับแม่เหล็ก

คู่มือนี้มีข้อมูลความปลอดภัยที่สำคัญเพื่อช่วยให้คุณจัดการกับแม่เหล็กนีโอไดเมียมได้อย่างถูกต้อง และหลีกเลี่ยงการบาดเจ็บหรือความเสียหายต่อแม่เหล็กเอง กรุณาอ่านข้อมูลความปลอดภัยทั้งหมดด้านล่างก่อนการติดตั้งและการใช้งาน

ภาพนี้แสดงให้เห็นถึงชิ้นส่วนที่มีแม่เหล็กนีโอไดเมียมอยู่ภายใน

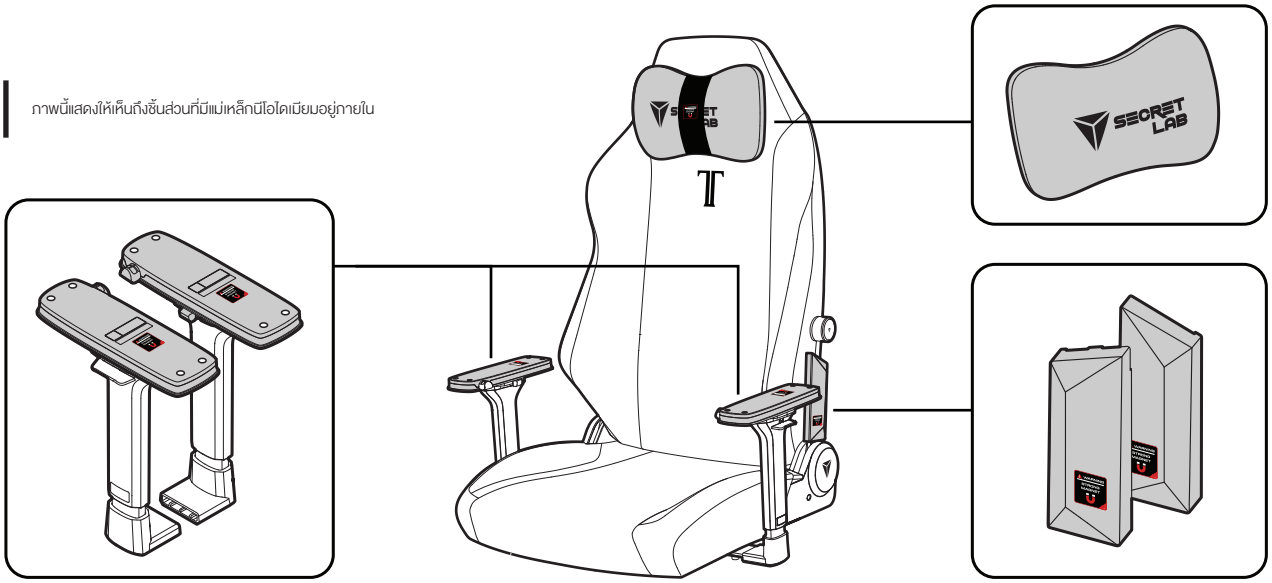

การจัดการ

ควรระมัดระวังเมื่อเชื่อมต่อชิ้นส่วนที่มีแม่เหล็กนีโอไดเมียมเพื่อหลีกเลี่ยงการถูกหนีบ แม่เหล็กนีโอไดเมียมมีความเปราะบาง ควรหลีกเลี่ยงการกระแทกที่แรงเพื่อป้องกันการแตก หากแตก ให้ทิ้งชิ้นส่วนอย่างระมัดระวังเนื่องจากอาจมีคม

เก็บแม่เหล็กให้ห่างจากเด็กและสัตว์เลี้ยง

เพื่อช่วยป้องกันการบาดเจ็บจากการกลืนแม่เหล็กที่อาจเกิดขึ้น ให้เก็บแม่เหล็กที่เล็กพอที่จะกลืนได้ให้ห่างจากเด็กและสัตว์เลี้ยง แม่เหล็กขนาดเล็กอาจทำให้เกิดอันตรายจากการสำลักได้ หากแม่เหล็กถูกกลืนหรือสูดดมให้รีบไปพบแพทย์ทันที

สื่อแม่เหล็ก

ควรหลีกเลี่ยงการวางใกล้อุปกรณ์และผลิตภัณฑ์ที่อาจเสียหายจากสนามแม่เหล็กแรง (เช่น ฮาร์ดดิสก์คอมพิวเตอร์ บัตรเครดิต และเทปคาสเซ็ต)

อุปกรณ์ทางการแพทย์

แม่เหล็กนีโอไดเมียมอาจรบกวนการทำงานของเครื่องกระตุ้นหัวใจและอุปกรณ์การแพทย์ที่ฝังอยู่ เราขอแนะนำให้ปรึกษาแพทย์และผู้ผลิตอุปกรณ์การแพทย์ของคุณ โดยตรวจสอบให้แน่ใจว่าคุณต้องรักษาระยะห่างขั้นต่ำระหว่างอุปกรณ์การแพทย์ของคุณกับผลิตภัณฑ์ของเราหรือไม่

อาการแพ้

หลีกเลี่ยงการสัมผัสกับแม่เหล็กนีโอไดเมียมหากคุณมีอาการแพ้สารนิเคล

การเจาะและการกลึง

ห้ามเจาะหรือพยายามปรับเปลี่ยนแม่เหล็ก เนื่องจากฝุ่นและผงแม่เหล็กนีโอไดเมียมมีความไวไฟสูง

การบำรุงรักษา

แม่เหล็กนีโอไดเมียมจะรักษาคุณสมบัติแม่เหล็กและความสมบูรณ์ของมันได้นานหลายทศวรรษ เมื่อมีการจัดการ ใช้งาน และป้องกันอย่างถูกต้อง

العناية اللاحقة

تعليمات الاستخدام والسلامة

العناية بالكسوة

المكونات الميكانيكية

استكشاف المشكلات وحلها

تعليمات مهمة بشأن سلامة المغانط

تعليمات الاستخدام والسلامة

اتبع تعليمات الاستخدام
قد يؤدي الاستخدام غير السليم إلى إتلاف الكرسي، أو زيادة حالته سوءًا، أو التسبب في إصابات. استخدم الكرسي بأمان دائمًا.

قلل التعرض للعرق إلى أدنى حد
العرق حمضي؛ وقد يؤدي التعرض المستمر للعرق إلى تراجع جودة الطبقة الفوقية للقماش الجلدي.
أزِل العرق والاتساخ من خلال المواظبة بانتظام على مسح الكرسي بقطعة قماش رطبة قليلاً.

تجنب التلامس المباشر مع جلد الجسم
يؤثر تراكم دهون الجسم والاحتكاك الناجم عن التلامس المباشر مع الجلد على قيمة الأس الهيدروجيني "pH" للقماش الجلدي؛ مما قد يؤدي إلى تراجع جودة طبقته الواقية بمرور الوقت. تجنب التلامس المستمر من جلد الجسم العاري، وبخاصة في البيئات الدافئة والرطبة.

ابتعد عن السوائل
تتسبب أي كمية من الرطوبة في الإضرار بكسوة الكرسي. نظِّف أي انسكابات في الحال،
ولا تجلس على كرسي Secretlab إلا بعد أن يجف جسمك تمامًا من مياه الاستحمام.

تجنب إساءة الاستخدام
مهما كانت قوة وصلابة أي كراسي فلا يمكنها الصمود أمام الاستخدام العنيف وغير السليم. احتفظ بالكرسي بعيدًا
عن أي صدمات وحالات سقوط وأجسام حادة.

احتفظ بالكرسي بعيدًا عن السخونة المباشرة
قد يؤدي التعرض لسخونة عالية، كتلك الصادرة من مجفف شعر، إلى الإضرار بالطبقة الفوقية للقماش الجلدي؛
مما يؤثر على متانتها أو لمعتها أو لونها. ضع الكرسي في مكان معتدل الحرارة وجاف.

أبعد أي حيوانات أليفة
قد تؤدي المخالب والأسنان إلى إتلاف الكسوة وغيرها من الأجزاء اللينة للكرسي.
توخَ عناية إضافية بالحيوانات الأليفة.

تجنب ارتداء ملابس بألوان داكنة على الكرسي الفاتح الألوان
تبدو الكسوات الفاتحة الألوان بمظهر رائع عندما تكون بحالتها الجديدة تمامًا، لكنها تتطلب مزيدًا من العناية والصيانة
للحفاظ على مظهرها النظيف. للحد إلى أدنى درجة من تلطخ كسوة الكرسي، تجنب ارتداء ملابس بألوان داكنة
وجينز دنيم أثناء استخدام الكرسي، ونظِّف الكرسي عدد مرات أكثر باستخدام منظف كسوات تنجيد.

تجنب التعريض المباشر لأشعة فوق بنفسجية أو أشعة الشمس
قد يتسبب التعريض المباشر لأشعة الشمس في بهتان الصبغات في القماش الجلدي بمرور الوقت؛ مما قد يؤدي إلى
زوال الألوان بشكل ملحوظ. يظهر ذلك على وجه الخصوص في الألوان الأغمق التي قد تصبح خافتة أو شاحبة،
وكذلك الألوان الأفتح التي قد تتحول إلى الاصفرار، أو تظهر على هيئة رقع غير مستوية.

اجلس في وسط الكرسي، مع الاتكاء بظهرك على مسند الظهر.

لا تجلس عند الحافة الأمامية للكرسي.

لا تقف على الكرسي.

لا تستخدم الكرسي مع أكثر من شخص واحد.

لا تدفع الكرسي من حولك عندما يكون هناك شخص جالس عليه.

لا تضغط على مسند الظهر عندما يكون هناك شخص متكأً عليه.

لا تضع ثقلك كله على مسند الظهر فقط.

لا تضع يدك أو أصابعك بالقرب من آلية الإمالة.

أبقِ لسان أمان الإمالة الأحمر مربوطًا في مكانه لمنع إجراء عمليات ضبط فجائية لمسند الظهر عند وجود طفل في محيط الكرسي.

العناية بالكسوة

بينما يكفي استخدام قطعة قماش رطبة لتنظيف كرسي Secretlab في معظم الحالات، إلا أنه ينصح باستخدام منظفاتنا ذات التركيبة المخصوصة لفرش التنجيد والمناديل المبللة من متجرنا عبر الويب لإزالة الاتساخات والبقع بأدق المستويات.

القماش الجلدي Secretlab Nanogen™ / NEO™ Hybrid

يتميز القماش الجلدي Secretlab Nanogen™ / NEO™ Hybrid بمقاومته للبقع وسهولة تنظيفه. لإزالة الاتساخات والبقع، ما عليك سوى مسح الجلد لتنظيفه في الحال باستخدام قطعة قماش مرطبة بقليل من المياه. اترك الكرسي يجف تمامًا في الهواء بعد التنظيف. استخدم مكنسة كهربائية لإزالة الجسيمات أو الاتساخات السائبة. لتجنب خدش القماش الجلدي، توخَ العناية عند استخدام مكنسة كهربائية، واستخدم إحدى الفُرش الناعمة المرفقة بها.

لتنظيف أكثر فعالية، استخدم منتج تنظيف جلود، مثل: منظف الجلود المتميز من Secretlab. رُش كمية صغيرة على قطعة قماش ميكروفايبر نظيفة، وامسح كسوة القماش الجلدي برفق.

لضمان صيانة سريعة ومنتظمة ينصح باستخدام المناديل المبللة لتنظيف الجلود من Secretlab. امسح الكرسي، واتركه يجف تمامًا بالهواء قبل الاستخدام.

قماش Secretlab SoftWeave® Plus

استخدم مكنسة كهربائية لإزالة الجسيمات أو الاتساخات السائبة من القماش. ينبغي امتصاص الانسكابات في الحال باستخدام قطعة قماش أو منشفة ورقية ماصة وجافة. يمنع حك البقعة في القماش ولا تستخدم مياه ساخنة؛ وإلا، فقط تستقر البقعة.

يمكن استخدام منظف قماش، مثل: المنظف الرغوي المتميز لتنظيف القماش بعمق من Secretlab لإزالة البقع العنيدة. رُش كمية صغيرة على قطعة قماش ميكروفايبر نظيفة، وامسح المنطقة المتسخة برفق.

لضمان صيانة سريعة ومنتظمة، ننصح باستخدام المناديل المبللة لتنظيف الأقمشة ®SoftWeave من Secretlab. امسح الكرسي، واتركه يجف تمامًا بالهواء قبل الاستخدام.

جلد Secretlab NAPA

يتطلب جلد الحيوان الأصلي عناية إضافية؛ حيث إن الجلد الحقيقي غير صامد للمياه بسبب المسام الموجودة على سطحه. امسح أي انسكابات لإزالتها في الحال. استخدم قطعة قماش أو منشفة ورقية ماصة وجافة لامتصاص أي سائل، وامسح برفق باستخدام قطعة قماش ميكروفايبر مرطبة بقليل من المياه..

استخدم مكنسة كهربائية لإزالة الجسيمات أو الاتساخات السائبة. لتجنب خدش الجلد، توخَ العناية عند استخدام مكنسة كهربائية واستخدم إحدى الفُرش الناعمة المرفقة بها. للحصول على أفضل نتيجة، ضع مرطب جلود عالي الجودة بشكل متكرر أو مرة واحدة على الأقل كل ثلاثة أشهر لإبقاء الجلد رطبًا وطريًا.

جلد الألياف الدقيقة المدبوغ من Secretlab

تتميز بعض أنواع كراسي Secretlab بقسمات من الجلد المدبوغ المصنوع من الألياف الدقيقة. على عكس القماش الجلدي Secretlab NEO™ Hybrid، يتصف جلد الألياف الدقيقة المدبوغ بعدم صموده للمياه؛ لذا، احتفظ به بعيدًا عن المياه.

لإزالة الجسيمات والاتساخات السائبة، استخدم قطعة قماش ميكروفايبر للمسح على حبيبات جلد الألياف الدقيقة المدبوغ. ينبغي امتصاص أي انسكابات في الحال باستخدام قطعة قماش أو منشفة ورقية ماصة وجافة.

مسندا الذراعين رباعيا الأبعاد بتقنية CloudSwap™

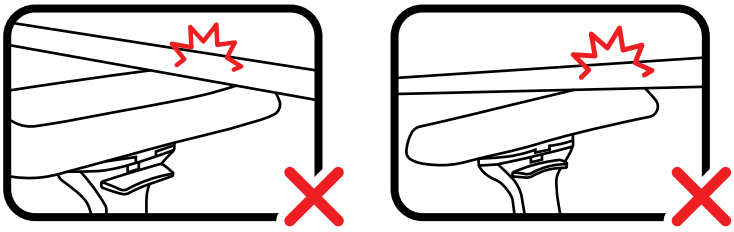

تأكد من عدم انحشار مسندي الذراعين أسفل المكتب عندما تدفع الكرسي للداخل، وتجنب ضبط مسندي الذراعين على ارتفاع يتسبب في تلامس غطائي مسندي الذراعين مع السطح السفلي للمكتب عند إمالة الكرسي.

قد لا يؤدي الاستخدام غير السليم إلى إتلاف مسند الذراع فحسب، بل إلى وقوع إصابات أيضًا. قد يشكّل الاحتكاك أو الضغط على طاولات أو أجسام ثقيلة فترات زمنية طويلة خطورة على السلامة الهيكلية لغطاء مسند الذراع؛ مما يؤثر على متانته. احتفظ بمسندي الذراعين بعيدًا عن أي أجسام ثقيلة وصدمات وأجسام حادة.

قد يؤدي التعرض للعرق ودهون الجسم فترات زمنية ممتدة إلى زيادة سرعة بلى غطائي مسندي الذراعين بمرور الوقت. للحفاظ على نظافتهما ومنع تراكم العرق ودهون الجسم عليهما، امسح غطائي مسندي الذراعين بانتظام باستخدام منظف كسوات تنجيد أو قطعة قماش رطبة واتركهما يجفان بالهواء.

الكبّاس الهيدروليكي

تم تزويد كراسي Secretlab بكبّاسات هيدروليكية من الفئة 4 وخضعت للاختبار وتم اعتمادها من حيث المتانة والموثوقية. غير أن مادة التزليق داخل الكبّاس الهيدروليكي قد تستقر في الجزء السفلي للكبّاس بمرور الوقت وستتطلب إعادة توزيعها بشكل مبسط لضمان أداء سلس باستمرار.
لإجراء ذلك، يرجى اتباع الخطوات التالية:

01 اضبط ارتفاع الكرسي إلى موضعه الأعلى وأعده إلى موضعه الأدنى بينما تكون جالسًا. كرر هذه الخطوة ما لا يقل عن 10 مرات.

02 بينما تكون جالسًا، اضبط ارتفاع الكرسي إلى موضعه الأدنى ولف الكرسي ببطء في اتجاه حركة عقارب الساعة بمقدار 5 لفات كاملة.

03 بينما لا تزال جالسًا أثناء وجود الكرسي عند ارتفاعه الأدنى، لف الكرسي ببطء في عكس اتجاه حركة عقارب الساعة بمقدار 5 لفات كاملة.

المكونات الأخرى

من المفترض ألا تتطلب مكونات مثل مسندي الذراعين وآلية الإمالة المتعددة صيانة منتظمة طالما تم استخدامها على النحو المرجو. إذا واجهتك أي مشكلات في تلك الأجزاء، يرجى التواصل معنا للحصول على المساعدة. إذا ما زال الكرسي في فترة الضمان، فتواصل معنا عبر **secretlab.co/contact** لتحديد إذا كانت المشكلة ضمن تغطية الضمان أم لا.

استكشاف المشكلات وحلها

إذا واجهتك المشكلات التالية، فما عليك سوى اتباع الخطوات الموضحة أدناه.
إذا استمرت المشكلات في الحدوث، فلا تتردد في التواصل معنا عبر **www.secretlab.co/contact**,
وستتلقى ردًا من فريق خبراء الدعم التابع لنا في أقرب وقت ممكن.

عرض مسند الذراع اللامتماثل

بما أن مسندي الذراعين مركَّبين سابقًا في قاعدة الكرسي، من الطبيعي أن تتباين المسافات بينهما.
فمسند الذراع الأيمن (عند الجلوس على الكرسي) قد تم تركيبه على مسافة أبعد قليلاً للخارج لاستيعاب
آلية الإمالة وذراع الرفع في الجانب الأيمن للكرسي. يمكنك ضبط عرض مسند الذراع
بحيث يصبح كلا مسندي الذراعين متماثلين.

01 أزِل مقبضي ذراعي الضبط
أسفل قاعدة الكرسي للوصول بشكل أسهل
إلى المسامير MB الثلاثة التي تتحكم في
عرض مسندي الذراعين.

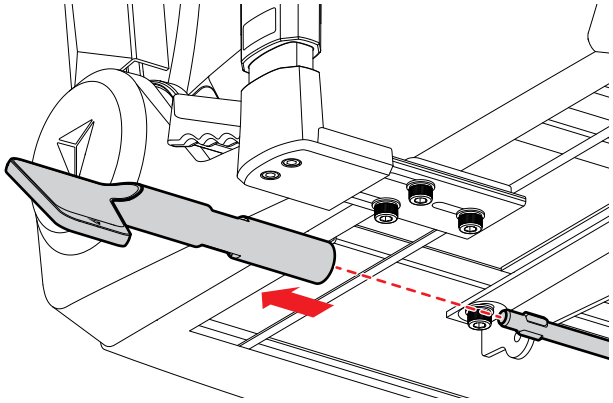

02 أرخِ المسامير M8 الثلاثة باستخدام
مفتاح ألن المرفق.

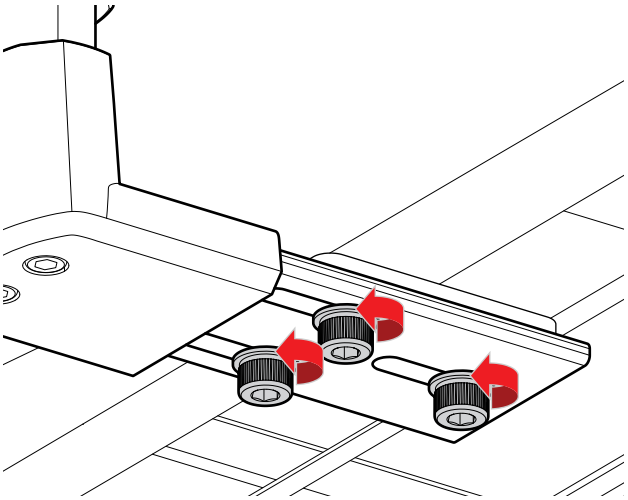

03 اسحب اللوح المعدني لضبط
عرض مسند الذراع في اتجاه للداخل أو للخارج.
اضبط مسندي الذراعين حسب
مظهرهما بالنسبة إلى الكرسي
وليس حسب موضعي اللوحين المعدنيين بالأسفل.

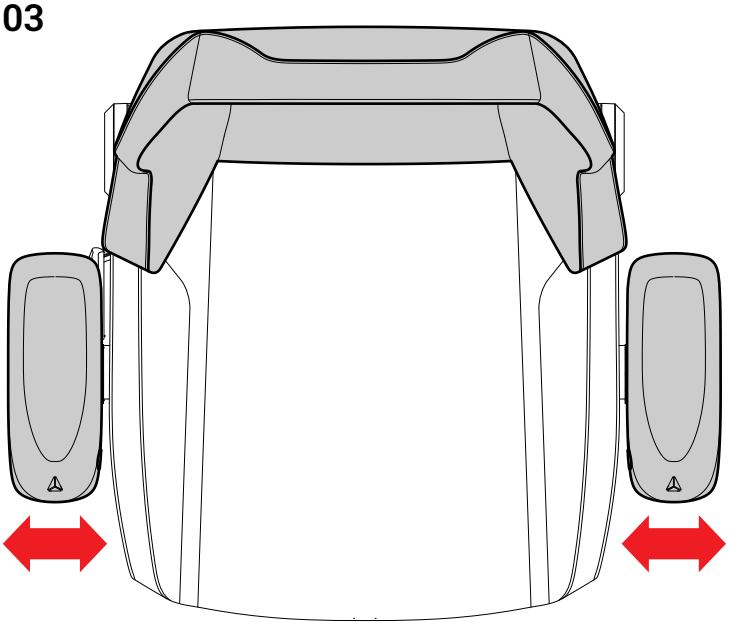

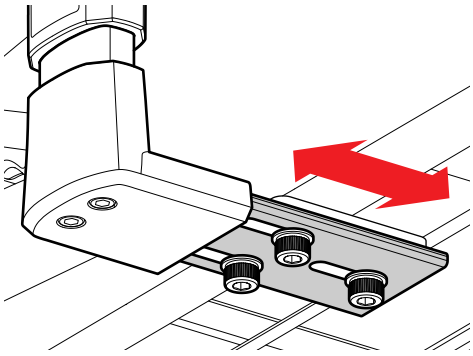

اختلال محاذاة مسند الظهر

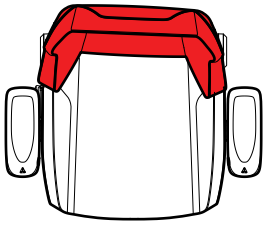

من الممكن أن يحدث هذا الاختلال في المحاذاة أثناء عملية تجميع مسند الظهر في قاعدة الكرسي بالخطوتين 5 و6. قد يتم إحكام تثبيت مسند الظهر في موضع يتسبب في اختلال المحاذاة.

تجميع أسهل في الوضع التعاوني

01 أرخِ جميع مسامير MB التي تثبِّت مسند الظهر بقاعدة الكرسي بحيث يوجد حيز كافٍ لهزهزة مسند الظهر.

02 اسحب الجانب الأيمن لمسند الظهر تجاهك (بينما تواجه مقدمة الكرسي) وادفع في الوقت نفسه الجانب الأيسر لمسند الظهر بعيدًا عنك.

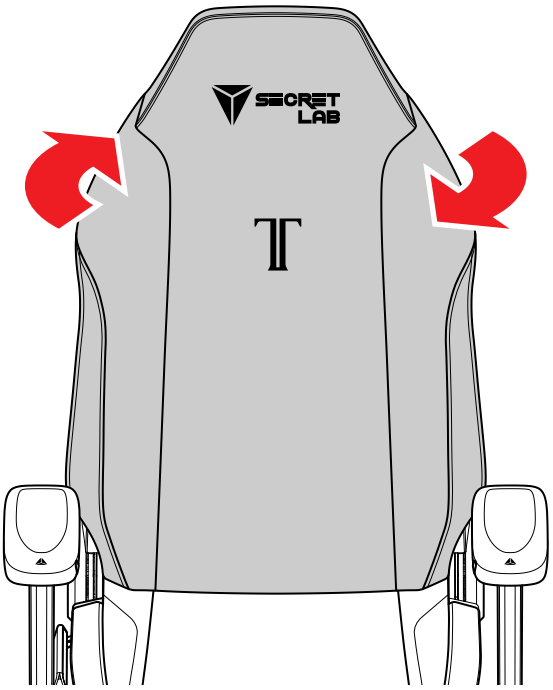

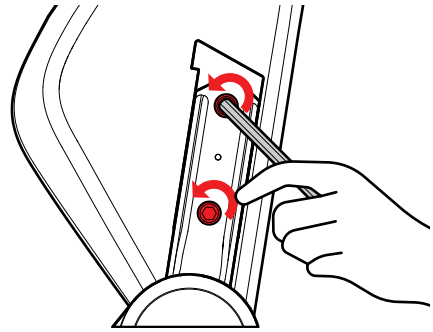

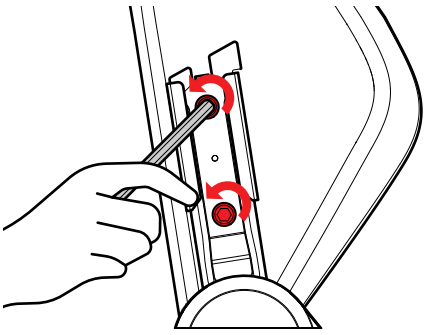

03 اضبط مسند الظهر إلى أن يصبح متحاذيًا، ثم أحكم تثبيته في مكانه. وبينما تحكم تثبيت مسند الظهر في مكانه، استخدم مفتاح ألن لإحكام ربط مسامير M8 بالكامل بادئًا بالجانب الأيمن أولاً.

04 بينما تحكم تثبيت مسند الظهر في مكانه، أحكم ربط مسامير M8 بالكامل في الجانب الأيسر. قد يتعين عليك دفع الجانب الأيسر لمسند الظهر في الاتجاه الموضح بالصورة أعلاه إلى أن يتم الوصول إلى المحاذاة المطلوبة.

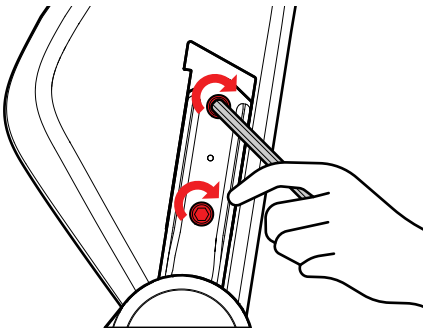

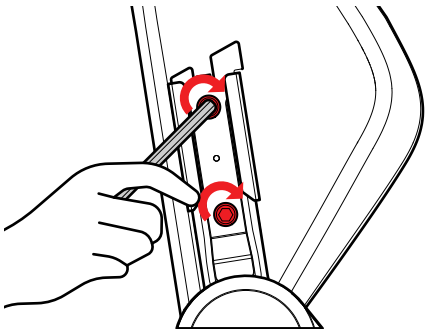

تعليمات مهمة بشأن سلامة المغناط

يحتوي هذا الدليل على معلومات مهمة للسلامة من أجل مساعدتك على التعامل مع مغناط النيوديميوم بشكل سليم وتجنب حدوث إصابة شخصية أو تلف للمغناط نفسها. اقرأ جميع معلومات السلامة الواردة أدناه قبل التركيب والاستخدام.

يوضح هذا الرسم التخطيطي المكونات التي تحتوي على مغناط نيوديميوم.

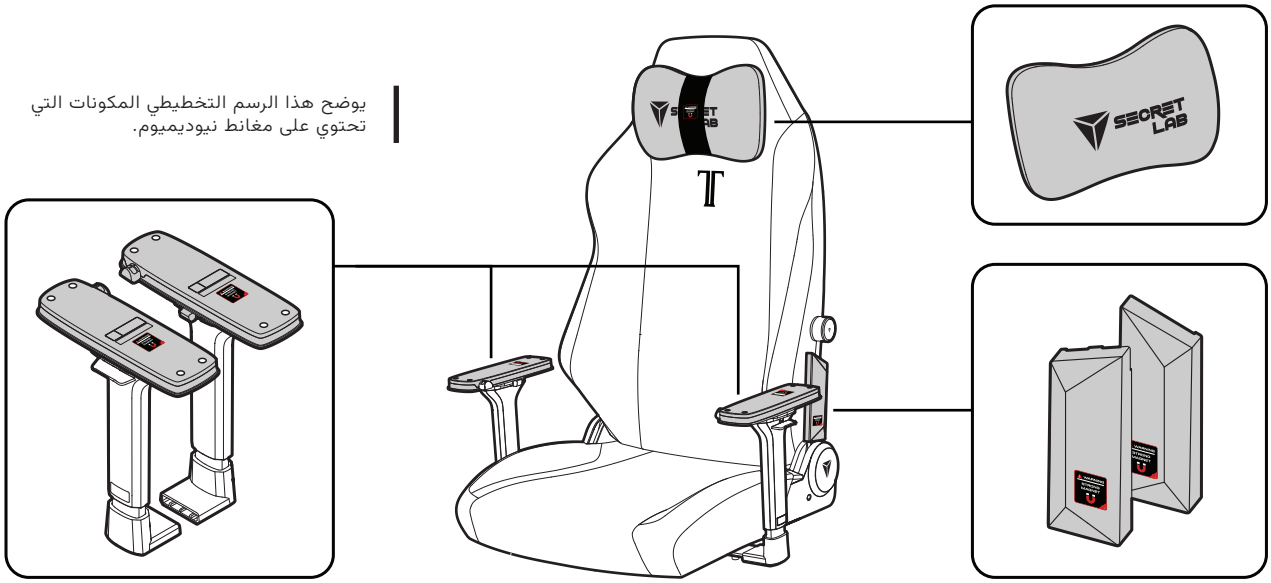

التعامل

توخَ العناية عند تثبيت أجزاء باستخدام مغناط نيوديميوم لتجنب التعرض للقرص. مغناط النيوديميوم سهلة الكسر أيضًا. تجنب تعريضها لصدمات عنيفة لمنع كسرها. إذا انكسرت، فتخلص من القطع المكسورة بحرص؛ فربما تكون حادة.

احتفظ بالمغناط بعيدًا عن متناول الأطفال والحيوانات الأليفة

للمساعدة على منع الإصابات الخطيرة الناجمة عن ابتلاع مغناطيس، احتفظ بالمغناط الصغيرة بما يكفي لابتلاعها عن متناول الأطفال والحيوانات الأليفة. قد تنطوي المغناط الصغيرة أيضًا على خطر الاختناق. اطلب العناية الطبية العاجلة إذا تم ابتلاع مغناط أو استنشاق غبارها.

الوسائط المغناطيسية

ابتعد دائمًا عن الأجهزة والمنتجات التي قد تتلف بفعل المجالات المغناطيسية القوية (على سبيل المثال: محركات أقراص الكمبيوتر الثابتة وبطاقات الائتمان وأشرطة التسجيل).

الأجهزة الطبية

قد تتداخل مغناط النيوديميوم مع الناظمات القلبية والأجهزة الطبية الأخرى المزروعة داخل الجسم البشري. ننصح باستشارة طبيبك ومصنِّع الجهاز الطبي للحصول على معلومات فيما يتعلق بالجهاز الطبي ومدى حاجتك إلى الحفاظ على مسافة دنيا بين جهازك الطبي ومنتجنا.

حالات الحساسية

تجنب التلامس مع مغناط النيوديميوم إذا كنت تعاني من حالة حساسية ضد معدن النيكل.

التشكيل والثقب

يمنع ثقب المغناط ولا تحاول تعديلها؛ حيث إن غبار أو مسحوق مغناط النيوديميوم عالي القابلية للالتهاب.

الصيانة

تحتفظ مغناط النيوديميوم بقدرتها المغناطيسية وكفاءتها لعقود عند التعامل معها واستخدامها وحمايتها بشكل سليم.

PENJAGAAN SELEPAS

Penggunaan dan Arahan Keselamatan

Penjagaan Upholsteri

Komponen Mekanikal

Menyelesaikan masalah

Maklumat Penting Keselamatan Magnet

PENGGUNAAN DAN ARAHAN KESELAMATAN

Ikut arahan penggunaan
Penggunaan yang tidak betul boleh merosakkan kerusi anda, atau lebih teruk lagi, menyebabkan kecederaan. Sentiasa gunakan kerusi anda dengan selamat.

Kurangkan pendedahan kepada peluh
Peluh adalah berasid dan pendedahan berterusan boleh merendahkan lapisan atas kulit kulit. Alih keluar peluh dan kotoran dengan kerap mengelap kerusi anda dengan kain yang sedikit lembap.

Elakkan sentuhan langsung dengan kulit terdedah
Pengumpulan minyak badan dan geseran daripada sentuhan langsung dengan kulit anda menjejaskan nilai pH kulit kulit dan boleh merendahkan lapisan pelindungnya dari semasa ke semasa. Elakkan sentuhan berterusan dengan kulit yang terdedah, terutamanya dalam persekitaran yang hangat dan lembap.

Jauhkan daripada cecair
Sebarang bentuk kelembapan memudaratkan upholsteri kerusi anda. Segera bersihkan sebarang tumpahan dan hanya duduk di atas kerusi Secretlab anda selepas anda benar-benar kering selepas mandi.

Jangan menyalahgunakannya
Malah kerusi yang paling kuat tidak dapat menahan penggunaan yang kasar dan tidak wajar. Jauhkan kerusi anda daripada hentaman, titisan, dan objek tajam.

Jauhkan dari haba langsung
Pendedahan kepada haba yang tinggi, seperti daripada pengering rambut, boleh menjejaskan salutan atas kulit kulit, menjejaskan ketahanan, kilauan atau warnanya. Simpan kerusi anda di tempat yang sejuk dan kering.

Jauhkan dari haiwan peliharaan
Kuku dan gigi boleh merosakkan upholsteri dan bahagian lembut kerusi anda yang lain. Berhati-hati dengan haiwan peliharaan anda.

Elakkan memakai pakaian berwarna gelap di atas kerusi berwarna terang
Upholsteri berwarna terang kelihatan hebat apabila baru, tetapi penjagaan dan penyelenggaraan yang lebih diperlukan untuk memastikan mereka kelihatan bersih. Untuk megurangkan kotoran pada upholsteri kerusi anda, elakkan memakai pakaian berwarna gelap dan seluar jeans denim semasa menggunakan kerusi anda, dan bersihkan kerusi anda dengan lebih kerap dengan pembersih upholsteri.

Elakkan pendedahan kepada UV dan cahaya matahari langsung
Pendedahan langsung kepada cahaya matahari boleh menyebabkan pigmen dalam kulit pudar dari semasa ke semasa, membawa kepada perubahan warna yang ketara. Ini benar terutamanya untuk warna kulit kulit yang lebih gelap, yang mungkin menjadi kusam atau luntur, dan untuk warna kulit kulit yang lebih terang mungkin bertukar kuning atau membentuk tompok yang tidak sekata.

Duduk di bahagian tengah kerusi, dengan belakang badan ke penyandar.

Jangan duduk di bahagian bucu depan kerusi.

Jangan berdiri di atas kerusi.

Jangan gunakan kerusi melebihi daripada satu orang.

Jangan tolak kerusi apabila seseorang sedang duduk di atasnya.

Jangan tekan penyandar ke bawah apabila seseorang sedang berbaring.

Jangan letakkan keseluruhan berat badan anda hanya pada penyandar sahaja.

Jangan letak tangan atau jari anda berdekatan mekanisme penyandar rehat.

Pastikan tab keselamatan rehat berwarna merah berada di tempatnya untuk mengelakkan pelarasan penyandar secara tidak sengaja apabila kanak-kanak berada di sekeliling.

PENJAGAAN UPHOLSTERI

Dalam kebanyakan kes, kain yang lembap sudah cukup untuk membersihkan kerusi Secretlab anda. Namun, kami mengesyorkan menggunakan penggunaan pembersih dan lap pelapik yang dirumus khas daripada kedai web kami untuk penyingkiran kotoran dan kesan yang paling menyeluruh.

Secretlab Nanogen™ / NEO™ Hybrid Leatherette

Kulit Secretlab NanoGen™ / NEO™ Hybrid tahan terhadap kotoran dan mudah dibersihkan. Untuk kotoran dan noda hanya lap kulit menggunakan kain yang dibasahi sedikit dengan air serta-merta. Biarkan kerusi kering di udara sepenuhnya selepas dibersihkan. Vakum untuk mengeluarkan zarah atau kotoran yang longgar. Untuk mengelak mencakar kulit, berhati-hati semasa menyedut dan gunakan lampiran berus lembut.

Untuk pembersihan yang lebih berkesan, gunakan produk pembersih kulit seperti Secretlab Premium Leather Cleaner kami. Semburkan sedikit pada kain microfiber yang bersih dan lap perlahan-lahan kulit upholsteri.

Untuk penyelenggaraan yang cepat dan tetap, kami mengesyorkan Secretlab Leather Wipes kami. Lap kerusi anda dan biarkan ia kering sepenuhnya sebelum digunakan.

Secretlab SoftWeave® Plus

Gunakan vakum untuk mengeluarkan zarah atau kotoran yang longgar pada fabrik kerusi. Tumpahan hendaklah segera direndam dengan kain penyerap kering atau tuala kertas. JANGAN gosok noda ke dalam fabrik kerusi atau gunakan air panas kerana ini boleh menyebabkan noda melekat pada fabrik kerusi.

Pencuci fabrik, seperti Secretlab Premium Deep Cleaning Fabric Foam Cleaner kami, boleh digunakan untuk membersihkan kotoran degil. Semburkan sedikit pada kain microfiber yang bersih dan lap perlahan-lahan di kawasan yang terjejas.

Untuk penyelenggaraan yang cepat dan tetap, kami mengesyorkan Secretlab SoftWeave® Fabric Wipes kami. Lap kerusi anda dan biarkan ia kering sepenuhnya sebelum digunakan.

Secretlab NAPA Leather

Kulit haiwan tulen memerlukan penjagaan tambahan kerana kulit asli tidak kalis air kerana terdapat pori-pori pada permukaannya. Segera bersihkan sebarang tumpahan. Gunakan kain penyerap yang kering atau tuala kertas untuk menyerap sebarang cecair, dan lap perlahan-lahan dengan kain mikrofiber yang sedikit lembap dengan air.

Vakum untuk menanggalkan zarah atau kotoran yang longgar. Untuk mengelakkan kulit daripada tercalar, berhati-hati semasa menyedut dan gunakan lampiran berus lembut. Untuk hasil terbaik, selalu gunakan perapi kulit berkualiti tinggi, atau sekurang-kurangnya sekali setiap tiga bulan untuk memastikan kulit sentiasa segar dan anjal.

Sued Tiruan Secretlab

Sesetengah varian kerusi Secretlab menampilkan aksen sued mikro. Tidak seperti Secretlab NEO™ Hybrid Leatherette, sued mikro tidak kalis air, jadi jauhkan ia daripada air.

Untuk mengeluarkan zarah dan kotoran yang longgar, gunakan kain mikrofiber kering untuk mengelap butiran sued tiruan. Sebarang tumpahan hendaklah segera diserap dengan kain kering, penyerap atau tuala kertas.

KOMPONEN MEKANIKAL

Tempat letak tangan 4D dengan Teknologi CloudSwap™

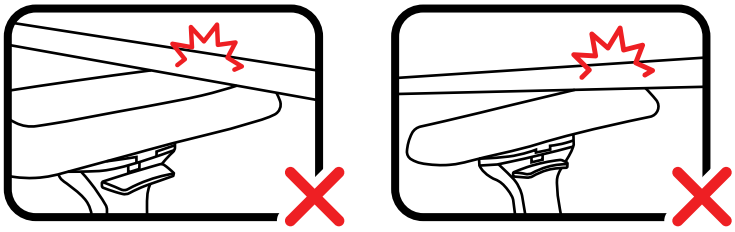

Pastikan tempat letak tangan anda tidak tersepit di bawah meja apabila anda menolak kerusi anda dan elakkan daripada meletakkan tempat letak tangan pada ketinggian yang akan menyebabkan bahagian atas tempat letak tangan bersentuhan dengan bahagian bawah meja anda apabila anda mencodongkan tempat duduk anda.

Penggunaan yang tidak betul boleh merosakkan tempat letak tangan anda atau menyebabkan kecederaan. Geseran atau mampatan daripada meja atau objek berat dalam jangka masa yang lama boleh menjejaskan integriti struktur bahagian atas tempat letak tangan, menjejaskan ketahanannya. Jauhkan tempat letak tangan anda daripada objek berat, hentaman dan objek tajam.

Pendedahan berpanjangan kepada peluh dan minyak badan boleh meningkatkan kelajuan haus bahagian atas tempat letak tangan anda dari semasa ke semasa. Untuk memastikan ia bersih dan mengelakkan pengumpulan peluh dan minyak badan, lap penutup tempat letak tangan anda dengan kerap menggunakan pembersih upholsteri atau kain lembap dan biarkan ia kering di udara.

Piston Hidraulik

Kerusi Secretlab dilengkapi dengan piston hidraulik Kelas 4 dan diuji serta diperakui untuk ketahanan dan kebolehpercayaan. Walau bagaimanapun, pelincir dalam omboh hidraulik mungkin mendap di bahagian bawah piston dari semasa ke semasa dan memerlukan pengagihan semula pelincir yang mudah untuk memastikan prestasi lancar yang berterusan.
Untuk berbuat demikian, sila ikuti langkah di bawah:

01 Naikkan ketinggian kerusi ke kedudukan tertinggi dan turun semula ke kedudukan terendah semasa duduk. Ulangi langkah ini sekurang-kurangnya **10 kali.**

02 Semasa duduk, laraskan ketinggian kerusi ke kedudukan paling rendah dan putar perlahan kerusi mengikut arah jam untuk 5 pusingan penuh.

03 Semasa masih kekal duduk dengan kerusi pada ketinggian paling rendah, perlahan-lahan putar kerusi mengikut lawan jam untuk 5 pusingan penuh.

Komponen Lain

Komponen seperti tempat letak tangan dan mekanisme pelbagai kecondongan tidak sepatutnya memerlukan penyelenggaraan yang kerap, selagi ia digunakan seperti yang dimaksudkan. Sekiranya anda menghadapi sebarang masalah dengan bahagian ini, sila hubungi kami untuk mendapatkan bantuan. Jika kerusi anda masih dalam tempoh jaminan, hubungi kami di **secretlab.my/contact** untuk melihat sama ada isu itu dilindungi.

PENYELESAIAN MASALAH

Jika anda mengalami isu berikut, ikuti langkah yang diterangkan di bawah.
Jika isu terus berlarutan, jangan teragak-agak untuk menghubungi kami di **www.secretlab.my/contact,** dan pasukan sokongan pakar kami akan menghubungi anda secepat mungkin.

Lebar Tempat Letak Tangan Tidak Simetri

Memandangkan tempat letak tangan telah dipasang pada tempat duduk, adalah perkara biasa untuk jarak tempat letak tangan berbeza-beza. Tempat letak tangan kanan (apabila duduk di atas kerusi) dipasang lebih jauh ke luar untuk menampung mekanisme penyandar rehat dan tuil di sebelah kanan kerusi. Anda boleh melaraskan lebar tempat letak tangan untuk menjadikan kedua-dua tempat letak tangan kelihatan simetri.

01 Keluarkan pemegang tuil pelarasan di bawah tempat duduk untuk mendapat akses yang lebih mudah kepada tiga skru M8 yang mengawal lebar tempat letak tangan anda.

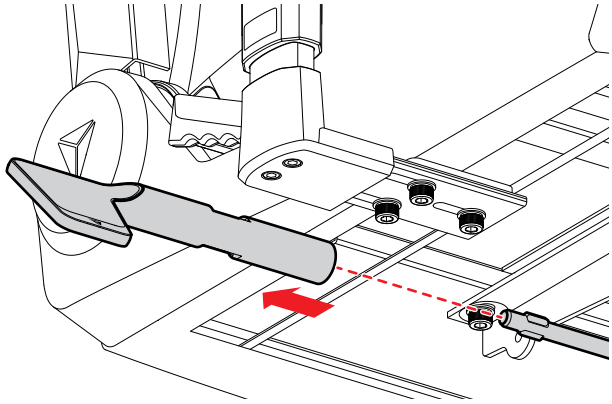

02 Longgarkan tiga skru M8 menggunakan kunci allen disediakan.

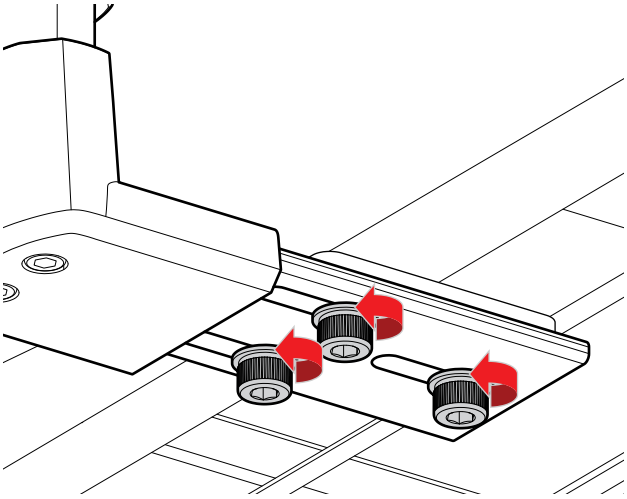

03 Keluarkan plat logam untuk melaraskan lebar tempat letak tangan ke dalam atau ke luar. Laraskan tempat letak tangan berdasarkan cara mereka melihat berhubung dengan kerusi, bukannya kedudukan plat logam di bawahnya.

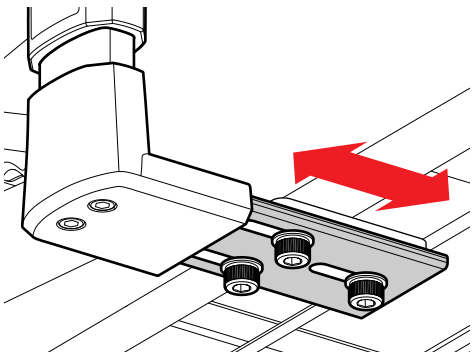

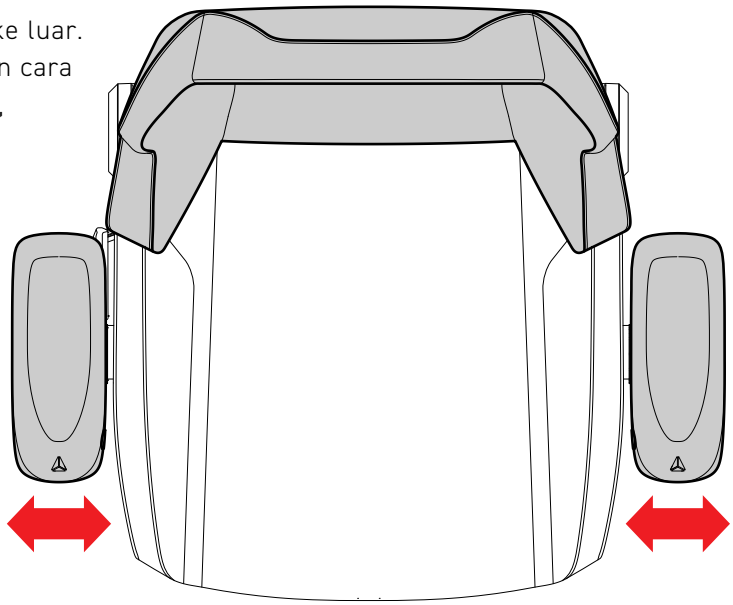

Salah Jajaran Penyandar

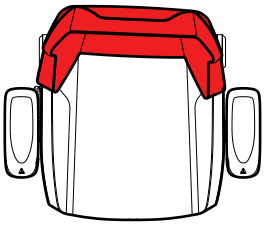

Kemungkinan salah jajaran ini berlaku semasa proses pemasangan penyandar ke tempat duduk, Langkah 5 & 6. Penyandar boleh dipasang dalam kedudukan yang menyebabkan salah jajaran.

Lebih mudah mod Kerjasama

01 Longgarkan keempat-empat skru M8 yang memasangkan penyandar ke tempat duduk supaya terdapat ruang yang cukup untuk menggoyangkan penyandar.

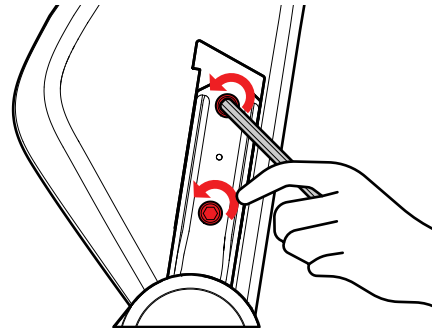

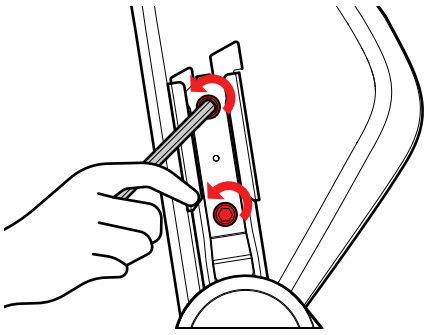

02 Tarik bahagian kanan penyandar (sambil menghadap bahagian hadapan kerusi) ke arah anda, sambil menolak sebelah kiri penyandar jauh daripada anda pada masa yang sama.

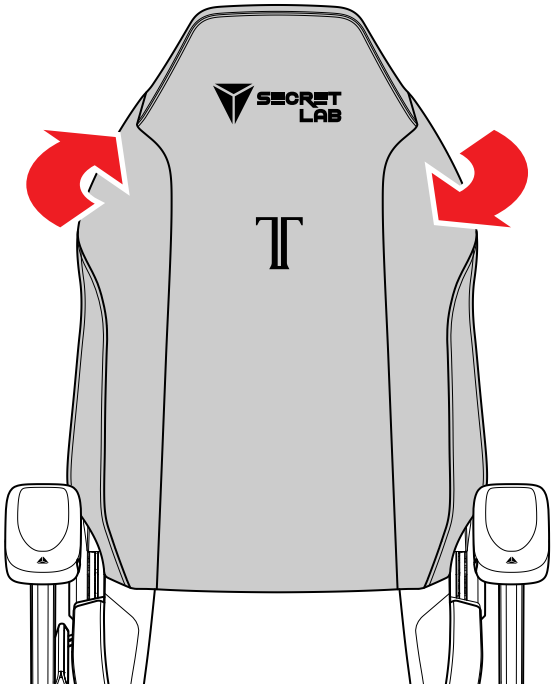

03 Laraskan penyandar sehingga ia sejajar, kemudian pegang pada kedudukannya. Sambil masih memegang penyandar dalam kedudukan, gunakan kunci allen untuk mengetatkan skru M8 sepenuhnya pada sebelah KANAN dulu.

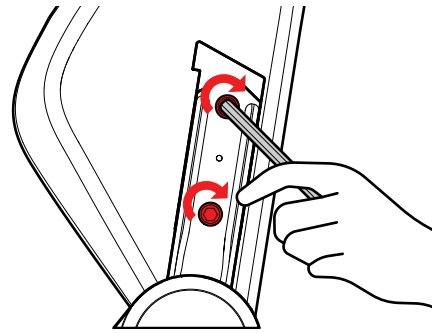

04 Sambil memegang penyandar dalam kedudukan, ketatkan skru M8 sepenuhnya di sebelah KIRI. Anda mungkin perlu menolak bahagian kiri penyandar ke arah seperti yang ditunjukkan di atas, sehingga penjajaran yang dikehendaki tercapai.

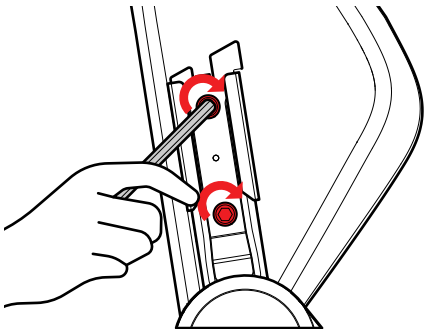

MAKLUMAT PENTING KESELAMATAN MAGNET

Manual ini mengandungi maklumat keselamatan penting untuk membantu anda mengendalikan magnet neodimium dengan betul dan elakkan kecederaan peribadi serta kerosakan pada magnet. Baca semua maklumat keselamatan di bawah sebelum pemasangan dan penggunaan.

Rajah ini menggambarkan komponen yang mengandungi magnet neodimium.

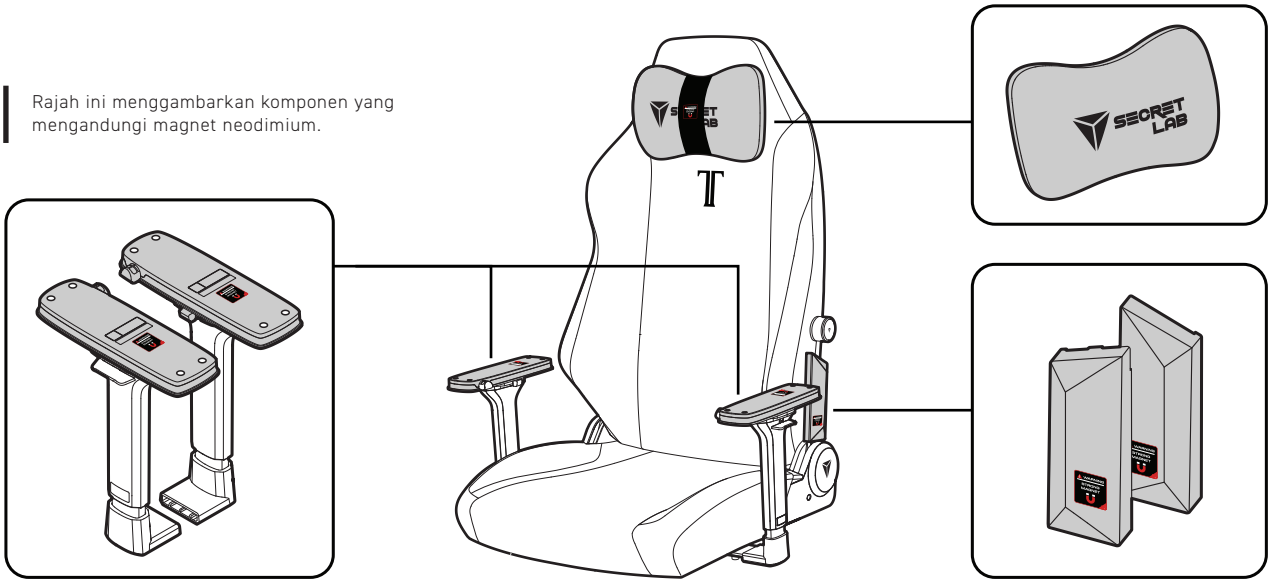

Pengendalian

Berhati-hati ketika menyambungkan bahagian dengan magnet neodimium untuk mengelakkan tersepit. Magnet neodimium juga rapuh. Elakkan daripada memberikan impak keras untuk mengelakkan magnet menjadi patah. Jika patah, buang bahagian yang patah dengan berhati-hati kerana ia mungkin tajam.

Jauhkan Magnet daripada Kanak-kanak dan Haiwan Peliharaan

Untuk mengelakkan kecederaan serius akibat tertelan magnet, jauhkan magnet yang sangat kecil dan boleh ditelan oleh kanak-kanak dan haiwan peliharaan. Magnet kecil juga boleh menjadi bahaya tersedak. Dapatkan bantuan perubatan segera jika magnet ditelan atau dihisap.

Media Bermagnet

Jauhkan daripada peranti dan produk yang boleh rosak akibat ruangan bermagnet yang kuat (cth. pemacu cakera keras komputer, kad kredit, dan kaset).

Peranti Perubatan

Magnet neodimium boleh menjejaskan alat perentak jantung dan peranti perubatan lain yang telah diimplan. Kami mengesyorkan untuk berunding dengan doktor anda dan pengilang peranti perubatan untuk maklumat yang khusus tentang peranti perubatan anda dan sama ada anda perlu menjaga jarak minimum antara peranti perubatan anda dan produk kami.

Alahan

Elakkan sentuhan dengan magnet neodimium jika anda mempunyai alahan nikil.

Pemesinan dan Penggerudian

Jangan menggerudi atau cuba mengubah magnet kerana debu dan serbuk magnet neodimium sangat mudah terbakar.

Penyelenggaraan

Magnet neodimium akan mengekalkan daya magnet dan integriti selama beberapa dekad apabila dikendalikan, digunakan, dan dilindungi dengan sewajarnya.