



Secretlab MAGRGB™ Diffused LED Strip
Smart Lighting Edition

USER MANUAL

PACKAGE CONTENTS Pg. 1

PRODUCT SPECIFICATIONS Pg. 1

INSTALLATION Pg. 2 - 3

DOWNLOAD THE APP Pg. 4

PAIRING YOUR SECRETLAB MAGRGB™ Pg. 5

CONTROLLING YOUR SECRETLAB MAGRGB™ Pg. 6

TROUBLESHOOTING Pg. 7 - 8

WARNINGS & CAUTION Pg. 9 - 10

PACKAGE CONTENTS

SECRETLAB MAGRGB™
DIFFUSED LED STRIP
(SMART LIGHTING EDITION)

X 1

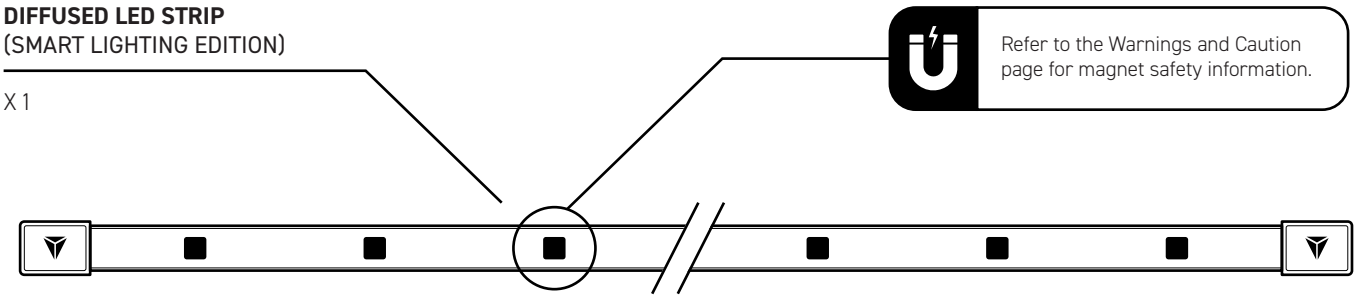

Refer to the Warnings and Caution page for magnet safety information.

CONNECTOR CABLE

36 cm

X 1



CONTROLLER BOX

X 1

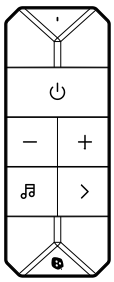

POWER ADAPTER

Type A / C / G / I

X 1

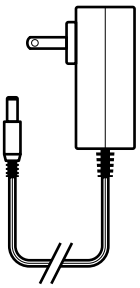

PRODUCT SPECIFICATIONS

Models: NL72S2N15, NL72S2N17

Models: NL72S2E15, NL72S2E17

Input Voltage: 120V AC, 60Hz

Input Voltage: 220-240V~, 50/60Hz

Dimensions: 1500mm x 10mm x 16mm, 1740mm x 10mm x 16mm (XL)

Rated Power:

1500mm x 10mm x 16mm: 17W

1740mm x 10mm x 16mm (XL): 19.5W

Dimming: 1%-100% with Nanoleaf App

Contains FCC ID: 2AC7Z-ESPC6WROOM1

Contains IC: 21098-ESPC6WROOM1

Manufacturer
NanoGrid Limited
#1301-483A Castle Peak Road
Kowloon, Hong Kong

Nanoleaf Canada
#400 - 100 Front Street East
Toronto ON M5A 1E1
Canada

Nanoleaf Europe SAS
Ruby House, 8 Ruby Place
Aberdeen AB10 1ZP
Great Britain

Nanoleaf Europe SAS
11 Rue de Lourmel
75015 Paris
France

support@secretlab.co

INSTALLATION

1 Determine which side of your desk provides easier access to a power outlet. The Secretlab MAGRGB™ can be powered from either end of the lightstrip.

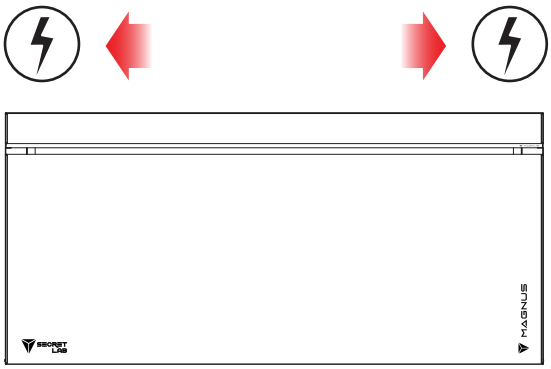

2 Insert the cable into the connector on the lightstrip. Ensure that the cable is fully connected with the connector.

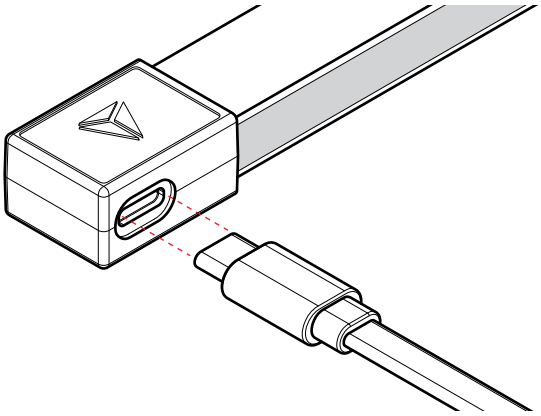

3 Lift the rear cover of your Secretlab MAGNUS Metal Desk.

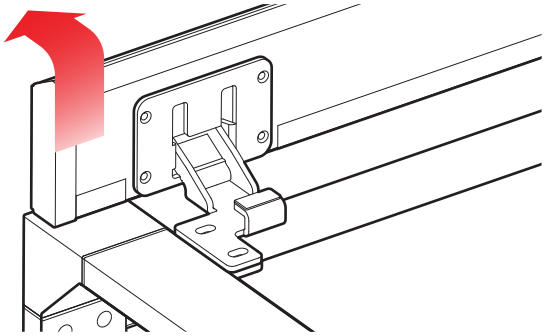

4 Face the translucent side of your Secretlab MAGRGB™ strip towards the back of the desk.

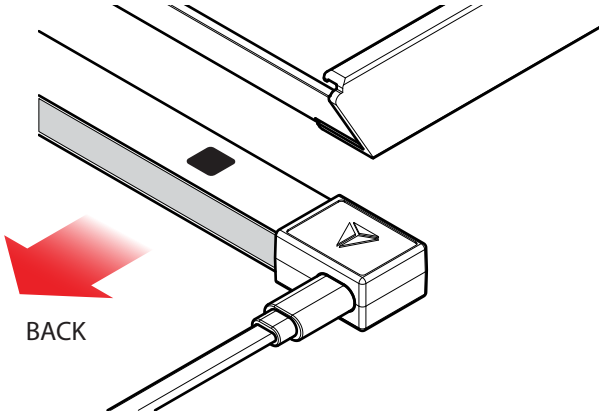

5 Align the end of the strip with the side of the desk and magnetically attach the end connector to the underside of the desk.

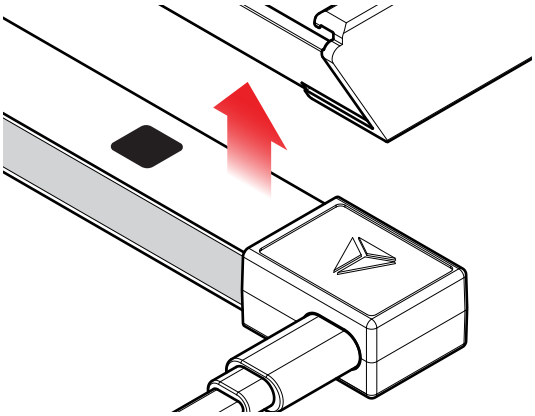

6 Attach the remaining length of the Secretlab MAGRGB™ strip to the underside of the desk, making sure that each of the embedded magnets snaps into place.

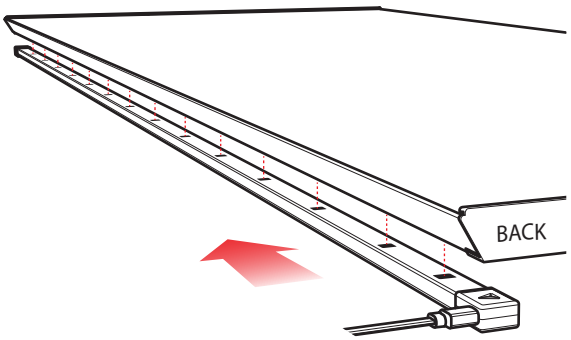

INSTALLATION

7 Connect the connector cable on the lightstrip and the 12V DC plug on the adapter to the controller. Plug the adapter into a suitable power outlet.

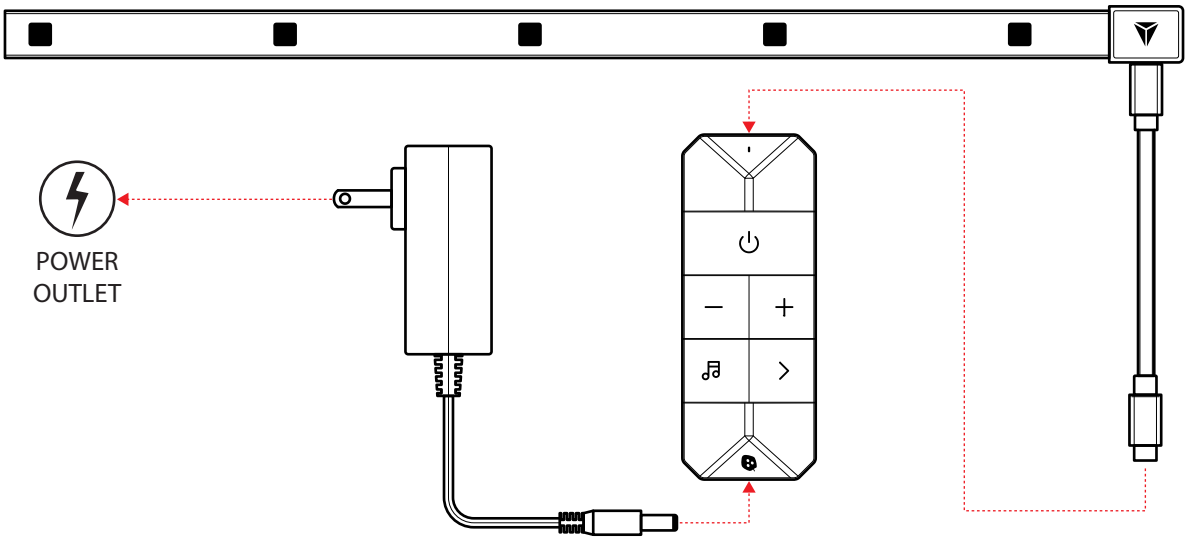

8 Press the power button on the controller to power up your Secretlab MAGRGB™. You're now ready to pair it with your smartphone.

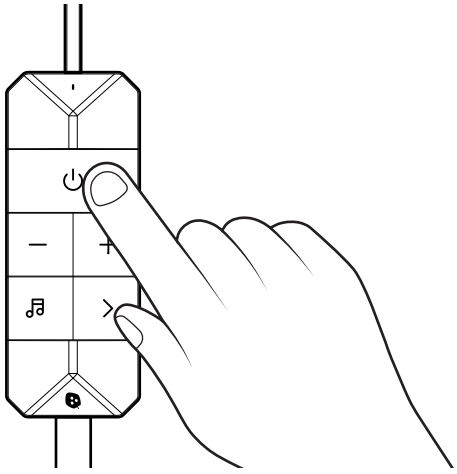

DOWNLOAD THE APP

To download the Nanoleaf Mobile App on your smartphone, scan the respective QR codes.

Download on the App Store

GET IT ON Google Play

Nanoleaf Desktop App

To use Screen Mirror feature, please download the Nanoleaf desktop app on your computer by visiting the following link:

https://nanoleaf.me/en-int/pages/nanoleaf-desktop-app

Desktop app requires a min. of Windows 10 & macOS 12.

To ensure a smooth pairing process, please make sure you have the following things ready:

- Your iOS or Android device with Bluetooth and Wifi (2.4GHz) is ON.
- Requires iOS 15.4+ or Android 9+.
- Pairing Code found on the back of the controller.

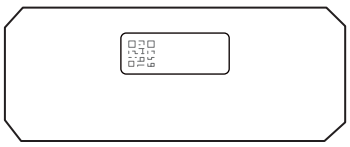

PAIRING YOUR SECRETLAB MAGRGB™

1 Download and launch the Nanoleaf App on your smartphone by scanning the QR codes.

Available on the App Store

GET IT ON Google Play

2 Select the **MORE** tab.

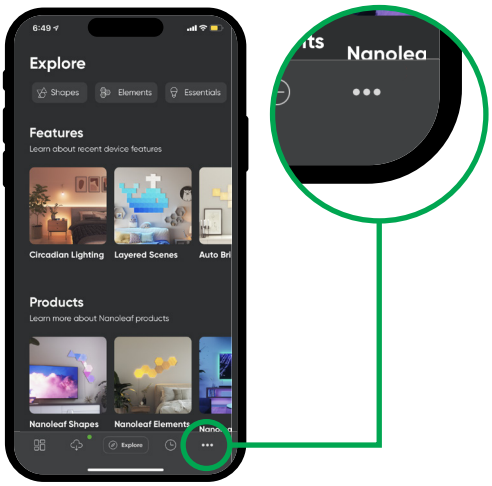

3 Select the "My Devices" tab, tap the "+" to add a new device, and the camera will automatically open.

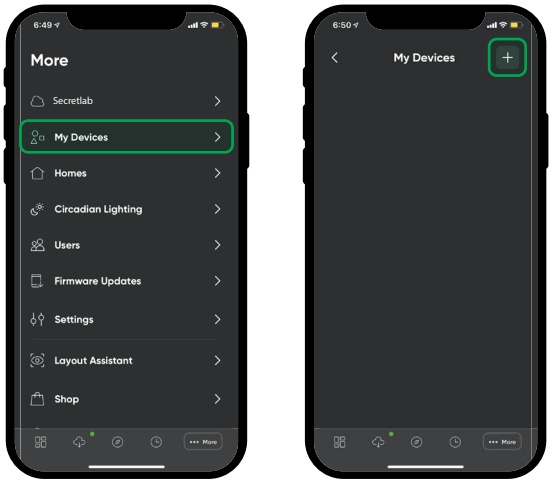

4 You can choose to scan the pairing QR code, enter the pairing code manually for pairing.

5 When you choose to manually enter the pairing code, select "Secretlab MAGRGB™" as the product, then click "Pair" and enter the pairing code.

6 Once the pairing is done, your product should now be connected and ready for use!

CONTROLLING YOUR SECRETLAB MAGRGB™ (CONTROLLER BOX)

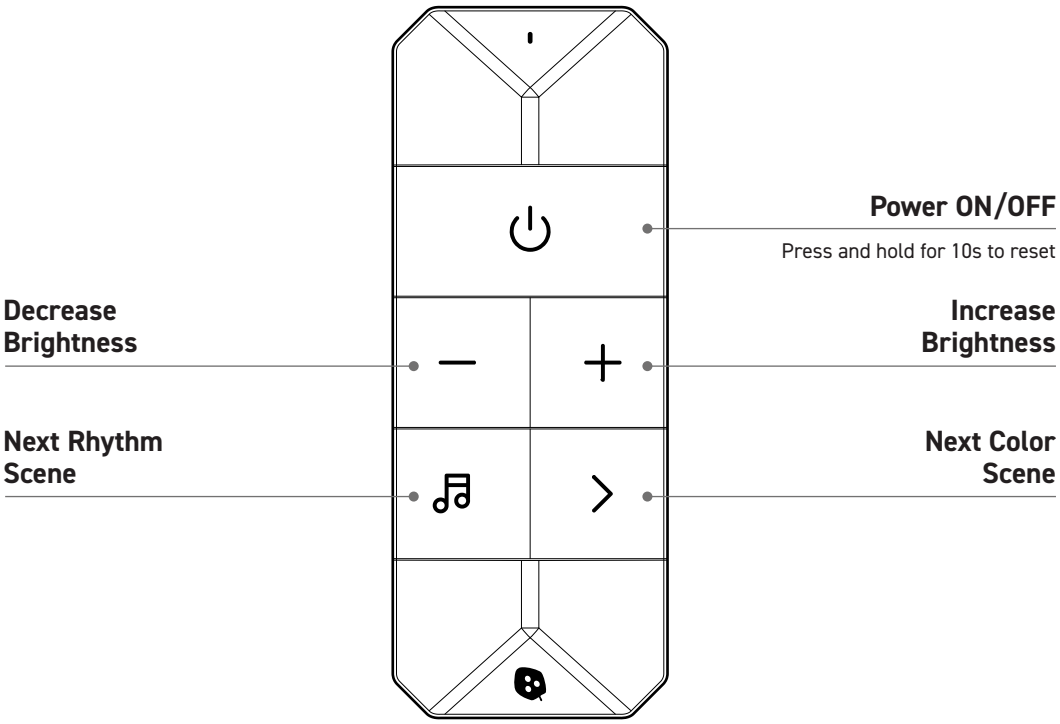

CONTROLLING YOUR SECRETLAB MAGRGB™ (NANOLEAF APP)

Turn your lighting on and off, control brightness, group lights by home and by room, create and use Scenes, and much more.

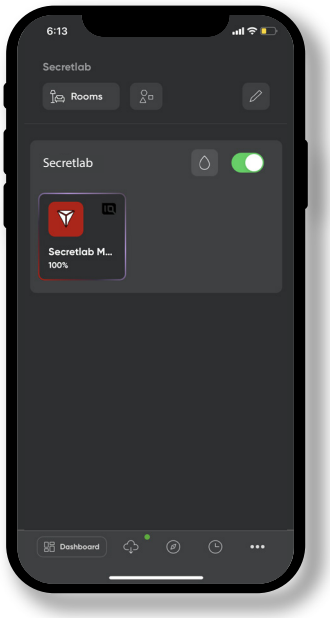

DASHBOARD
Easily view all your rooms and devices at a glance.



CUSTOMIZE
Make your Secretlab MAGRGB™ your own. Choose from a wide range of colors and Scenes or create your own.

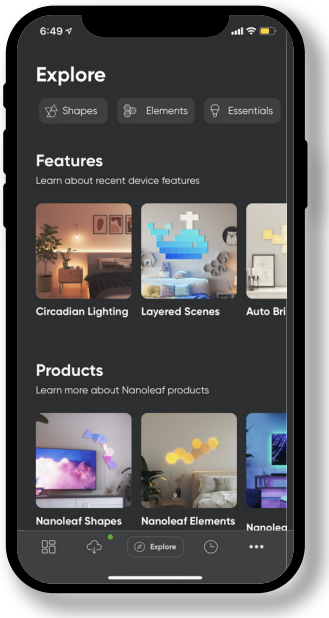

EXPLORE
Get access to helpful information including tutorials, new device features and more.

TROUBLESHOOTING

Reset options

If you're experiencing other issues with your Secretlab MAGRGB™, try these steps:

1) Power cycle
Unplug the adapter from the power outlet, wait 10 seconds, then plug it in again.

2) Wi-Fi
Toggle your Wi-Fi off and back on. Alternatively, restart the app you're using to control your lights or restart your device.

3) Check for power
Make sure that your power switch isn't turned off at the outlet or power bar.

4) Perform a reset
This will delete your pairing and network information, so you will need to pair again. Before resetting, delete your Secretlab MAGRGB™ from the Nanoleaf Mobile App by navigating to More > My Devices > Swipe Left on your Secretlab MAGRGB™ > Delete.

To perform a factory reset on your Secretlab MAGRGB™, press and hold the Power ON/OFF button on the controller for 10 seconds. If the reset is successful, the lightstrip will flash red three times before going dark. It will then be ready for pairing again.

If you've performed all of these steps and your issue still persists, please reach out to our support team for further assistance.

TROUBLESHOOTING

Secretlab MAGRGB™ controller is unresponsive

If the controller does not respond when you press any button, or if you are facing these issues:

- The light strip only emits white light, and the controller buttons cannot dim or change the color of the lights; or
- The light strip only emits white light and flickers, and the controller buttons cannot dim or change the color of the lights; or
- Part of the light strip only emits white light while the rest functions normally;

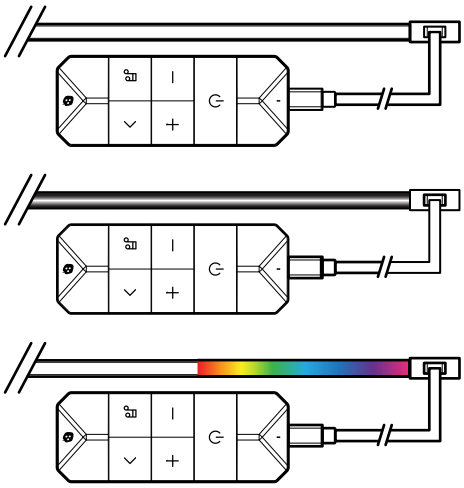

Follow these steps to resolve the issue:

01 Disconnect all components (light strip, USB-C cable, controller, and adapter) from each other and unplug the adapter from the power outlet.

02 Connect the light strip and the controller with the USB-C cable, then connect the adapter to the controller.

03 Make sure that all cables are **fully inserted**. There should not be gaps between the cable connectors and the sockets.

04 Plug the adapter into the power outlet. Press the power, brightness, and color scene buttons to check that the controller responds correctly.

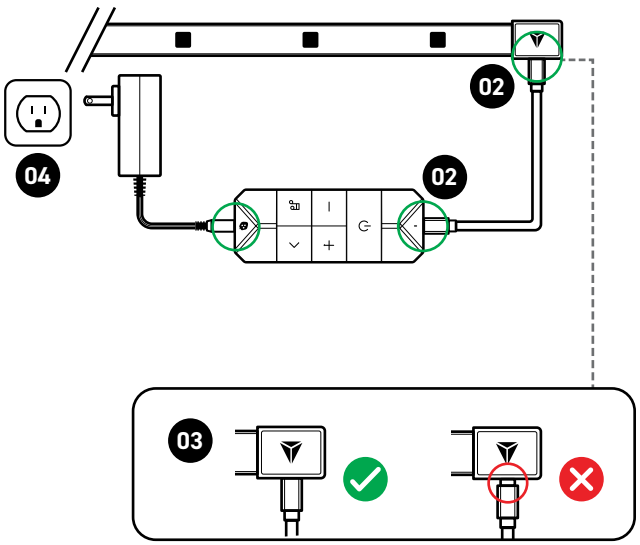

NOTE: If the controller remains unresponsive, double-check that all cables are fully inserted and your power outlet is working properly.

IMPORTANT: If you plugged the adapter into the power outlet first, then connected the light strip and the adapter to the controller, the controller **will not work.**

To fix this, unplug the adapter and wait at least 10 seconds before plugging it in again. You should then be able to use the controller.

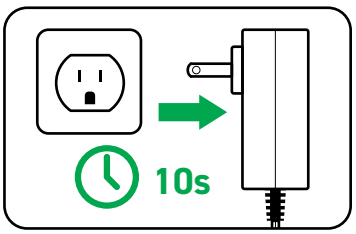

Check for firmware updates

If you have followed the instructions above and the product still does not work, check that the light strip is updated to the latest firmware version (3.0.37 minimally). You can do so by following the Nanoleaf instructions:
https://support.nanoleaf.me/hc/en-us/articles/36891488204564-Smart-Tip-Firmware-How-Where-To-Update-Firmware

WARNINGS & CAUTION

Ideal operating temperatures range from 0-40°C <95RH%. Do not use in totally enclosed fixture. Product is designed for indoor use only and is not waterproof.

If the external flexible cable or cord of this luminaire is damaged, it shall be exclusively replaced by the manufacturer or his service agent or a similar qualified person in order to avoid posing an electrical or fire hazard. Non-replaceable light source is used in this product. If the light source is damaged, please do not disassemble the lamp by yourself. Do not match the Type C header of this product with the USB header of any other product or adapter. This may cause your product to be unusable.

MAGNET SAFETY INFORMATION

WARNING:
This manual contains important safety information to help you handle neodymium magnets properly and avoid personal injury and damage to the magnets themselves. Read all the safety information below prior to installation and usage.

Handling
Exercise care when attaching parts with neodymium magnets to avoid being pinched. Neodymium magnets are also brittle. Avoid subjecting them to hard impacts to prevent breakage. If broken, dispose of pieces with care as they may be sharp.

Keep Magnets Away from Children and Pets
To help prevent serious magnet ingestion injuries, keep magnets that are small enough to be swallowed away from children and pets. Small magnets can also pose a choking hazard. Seek immediate medical attention if magnets are swallowed or inhaled.

Magnetic Media
Keep away from devices and products that can be damaged by strong magnetic fields (e.g. computer hard drives, credit cards and cassette tapes).

Medical Device
Neodymium magnets can interfere with pacemakers and other implanted medical devices. We recommend consulting your physician and medical device manufacturer for information specific to your medical device and whether you would need to maintain a minimum distance between your medical device and our product.

Allergies
Avoid contact with neodymium magnets if you have a nickel allergy.

Machining and Drilling
Do not drill or attempt to modify the magnets as neodymium magnet dust and powder are highly flammable.

Maintenance
Neodymium magnets will retain their magnetism and integrity for decades when handled, utilised and protected properly.

WARNINGS & CAUTION

FCC and ID IC WARNING

This device complies with Part 15 of the FCC Rules. Operation is subject to the following two conditions:
(1) This device may not cause harmful interference.
(2) This device must accept any interference received, including interference that may cause undesired operation.

Changes or modifications not expressly approved by the party responsible for compliance could void the user's authority to operate the equipment. This equipment has been tested and found to comply with the limits for a Class B digital device, pursuant to Part 15 of the FCC Rules.
These limits are designed to provide reasonable protection against harmful interference in a residential installation. This equipment can radiate radio frequency energy and, if not installed and used in accordance with the instructions, may cause harmful interference to radio communications.
However, there is no guarantee that interference will not occur in a particular installation. If this equipment does cause harmful interference to radio or television reception, which can be determined by turning the equipment off and on, the user is encouraged to try to correct the interference by one or more of the following measures:
– Reorient or relocate the receiving antenna.
– Increase the separation between the equipment and receiver.
– Connect the equipment into an outlet on a circuit different from that to which the receiver is connected.
– Consult the dealer or an experienced radio/TV technician for help.

RADIO FREQUENCY

Bluetooth: 2400-2483.5 MHz ≤20dBm; Wi-Fi: 2412MHz–2462 MHz ≤20dBm (NA, CA, IL);
Wi-Fi: 2412MHz–2472 MHz ≤20dBm (CN, EU, AU, KR, JP, SG, etc)

CE DECLARATION

NanoGrid Limited (Nanoleaf) hereby declares that this device is in compliance with the essential requirements and other relevant provisions of Directive 2014/53/EU. The declaration of conformity is available at www.nanoleaf.me/eudoc/.

UKCA DECLARATION

NanoGrid Limited (Nanoleaf) hereby declares that this device is in compliance with the product requirements and other relevant provisions of the Radio Equipment Regulations 2017. The declaration of conformity is available at www.nanoleaf.me/eudoc/.

DISPOSAL OF YOUR OLD PRODUCT



Your product is designed and manufactured with high quality materials and components, which can be recycled and reused. When this crossed-out wheelie bin symbol is attached to a product, it means that the product is covered by European Directive 2012/19/EU. Please find out about your local collection system for electrical and electronic products. Please act according to your local rules and do not dispose of your old products with your normal household waste. The correct disposal of your old product will help to prevent potential negative consequences for the environment and human health.

LEGAL NOTICE

Use of the Works with Apple badge means that an accessory has been designed to work specifically with the technology identified in the badge and has been certified by the developer to meet Apple performance standards. Apple is not responsible for the operation of this device or its compliance with safety and regulatory standards.

Secretlab MAGRGB™ Diffus LED Strip
Smart Lighting Edition

BRUGERVEJLEDNING

PAKKENS INDHOLD Pg. 1

PRODUKTSPECIFIKATIONER Pg. 1

INSTALLATION Pg. 2 - 3

DOWNLOAD APPEN Pg. 4

PARRING AF DIN SECRETLAB MAGRGB™ Pg. 5

STYRING AF DIN SECRETLAB MAGRGB™ Pg. 6

FEJLFINDING Pg. 7 - 8

ADVARSLER OG BEMÆRKNINGER Pg. 9 - 10

PAKKENS INDHOLD

SECRETLAB MAGRGB™
DIFFUSED LED STRIP
(SMART LIGHTING EDITION)

X 1

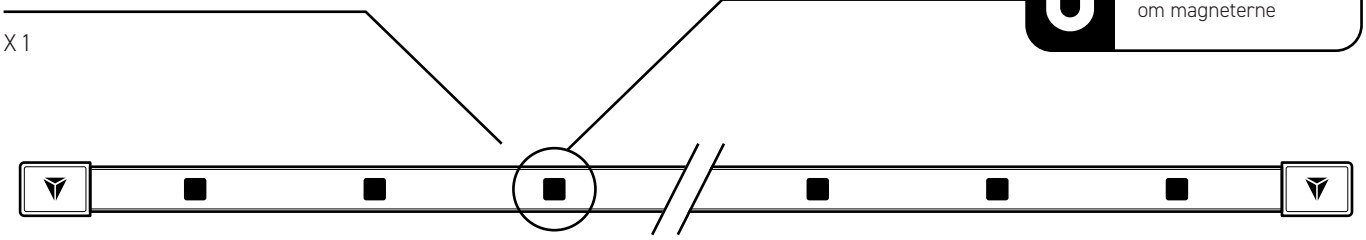

Sikkerhedsoplysninger om magneterne

TILSLUTNINGSKABEL

36 cm

X 1

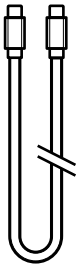

STYREBOKS

X 1

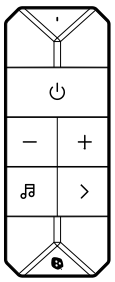

STRØMADAPTER

Type A / C / G / I

X 1

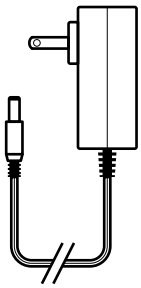

PRODUKTSPECIFIKATIONER

Modeller: NL72S2N15, NL72S2N17

Modeller: NL72S2E15, NL72S2E17

Forsyningsspænding: 120V AC, 60Hz

Forsyningsspænding: 220-240V~, 50/60Hz

Dimensioner: 150cm x 1cm x 1,6cm, 174cm x 1cm x 1,6cm (XL)

Nominel effekt:

150 cm x 1 cm x 1,6 cm: 17W

174 cm x 1 cm x 1,6 cm (XL): 19.5W

Dæmpning: 1 % - 100 % med Nanoleaf App

Indeholder FCC ID: 2AC7Z-ESPC6WROOM1

Indeholder IC: 21098-ESPC6WROOM1

Producent
NanoGrid Limited
#1301-483A Castle Peak Road
Kowloon, Hong Kong

Nanoleaf Canada
#400 - 100 Front Street East
Toronto ON M5A 1E1
Canada

Nanoleaf Europe SAS
Ruby House, 8 Ruby Place
Aberdeen AB10 1ZP
Great Britain

Nanoleaf Europe SAS
11 Rue de Lourmel
75015 Paris
France

support@secretlab.co

INSTALLATION

1 Bestem, fra hvilken side af dit bord hvor der er nemmest adgang til en stikkontakt. Secretlab MAGRGB™ kan forsynes fra begge ender.

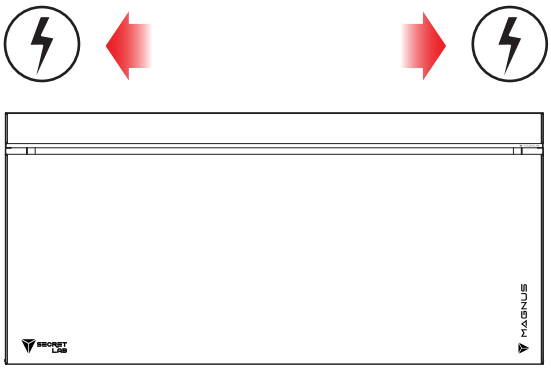

2 Sæt forsyningskablet i stikket på din led strip. Kontroller at kablet er helt indsat i konnektoren.

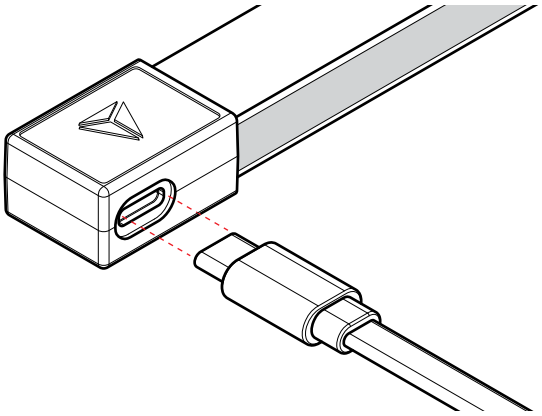

3 Løft bagdækslet på dit Secretlab MAGNUS metalbord.

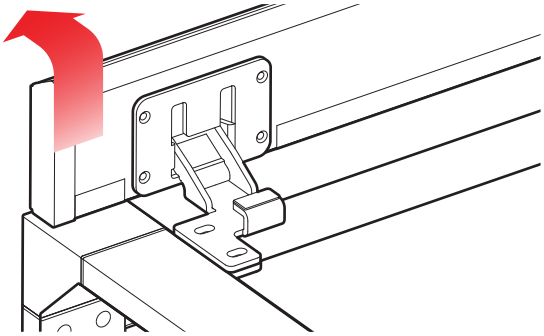

4 Vend den gennemsigtige side af dit Secretlab MAGRGB™ LED strip mod bagsiden af bordet.

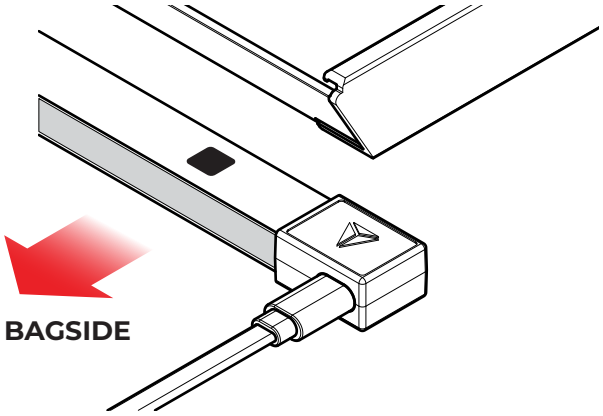

5 Enden af din LED strip skal flugte med bordkanten og fastgør endestikket magnetisk på undersiden af dit bord.

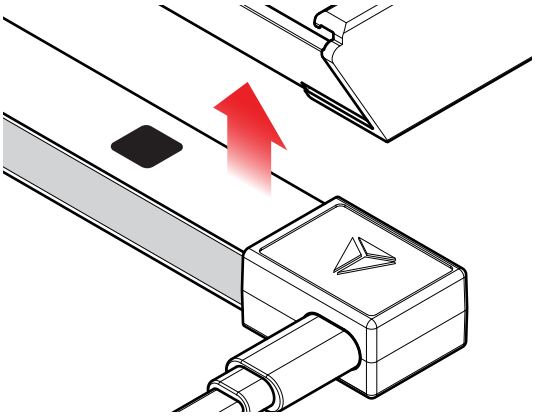

6 Fastgør den resterende længde af Secretlab MAGRGB™ LED strip til undersiden af bordet og kontroller løbende, at hver af de indlejrede magneter klikkes på plads.

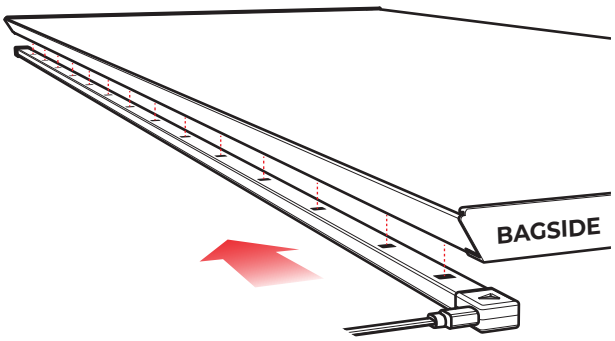

INSTALLATION

7 Tilslut forsyningskablet og 12V DC stikket på adapteren til styreboksen.
Tilslut adapteren til en stikkontakt.

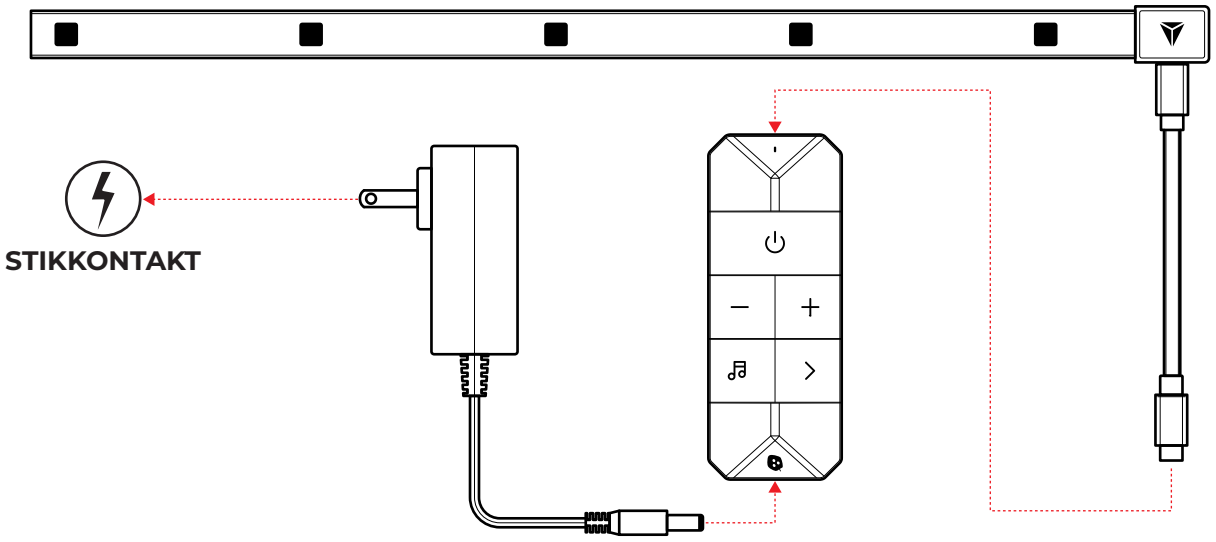

8 Tryk på tænd/sluk-knappen på styreboksen for, at tænde dit Secretlab MAGRGB™. Du er nu klar til at parre den med din smartphone.

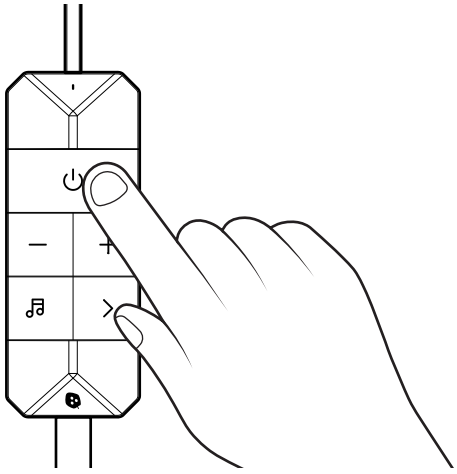

DOWNLOAD APPEN

Scan den relevante QR kode for at downloade Nanoleaf appen på din smartphone.

Download on the App Store

GET IT ON Google Play

Nanoleaf Desktop App

For at bruge Screen Mirror-funktionen skal du downloade Nanoleaf desktop appen på din computer ved at besøge følgende link:

https://nanoleaf.me/en-eu/pages/nanoleaf-desktop-app

Desktop appen kræver mindst Windows 10 eller macOS 12.

For at sikre en nem parringsproces, skal du kontrollere at du har følgende ting klar:

- Din iOS eller Android-enhed med Bluetooth og Wifi (2.4GHz) er tændt.
- Kræver iOS 15.4+ eller Android 9+.
- Parringskoden fra bagsiden af styreboksen.

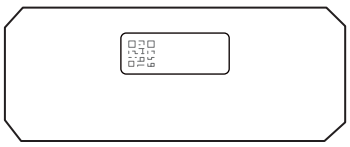

PARRING AF DIN SECRETLAB MAGRGB™

1 Download og åbn Nanoleaf appen på din smartphone ved at scanne QR-koderne.

Available on the App Store

GET IT ON Google Play

2 Klik på fanen **MORE**

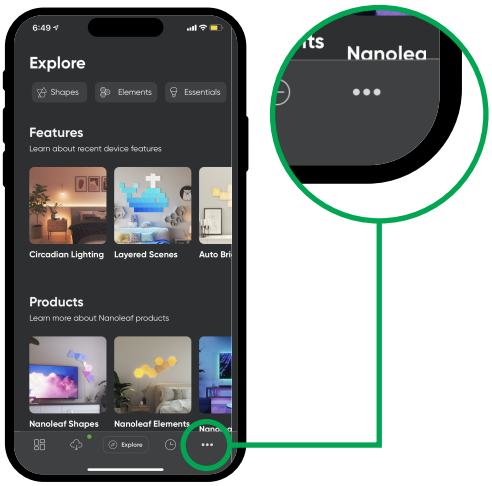

3 Klik på "My Devices" fanen, klik på "+" for at tilføje en ny enhed og kameraet vil automatisk åbne.

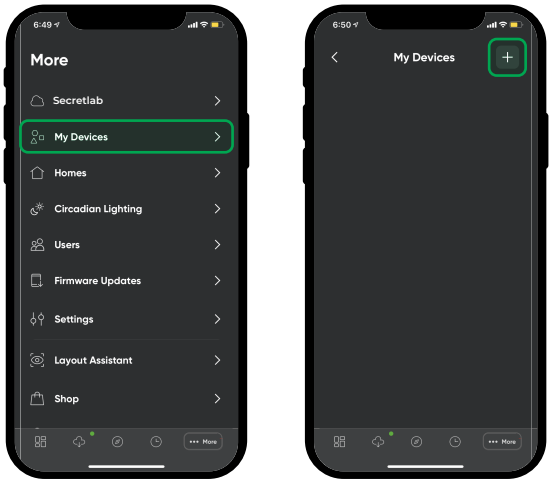

4 Du kan vælge at scanne parrings QR-koden, eller indtaste parringskoden manuelt.

5 Hvis du vælger at indtaste koden manuelt, skal du vælge "Secretlab MAGRGB™" som produkt og klik derefter "Pair" og indtast parringskoden.

6 Når parringen er færdig, er dit produkt forbundet og klar til brug!

STYRING AF DIN SECRETLAB MAGRGB™ (STYREBOKS)

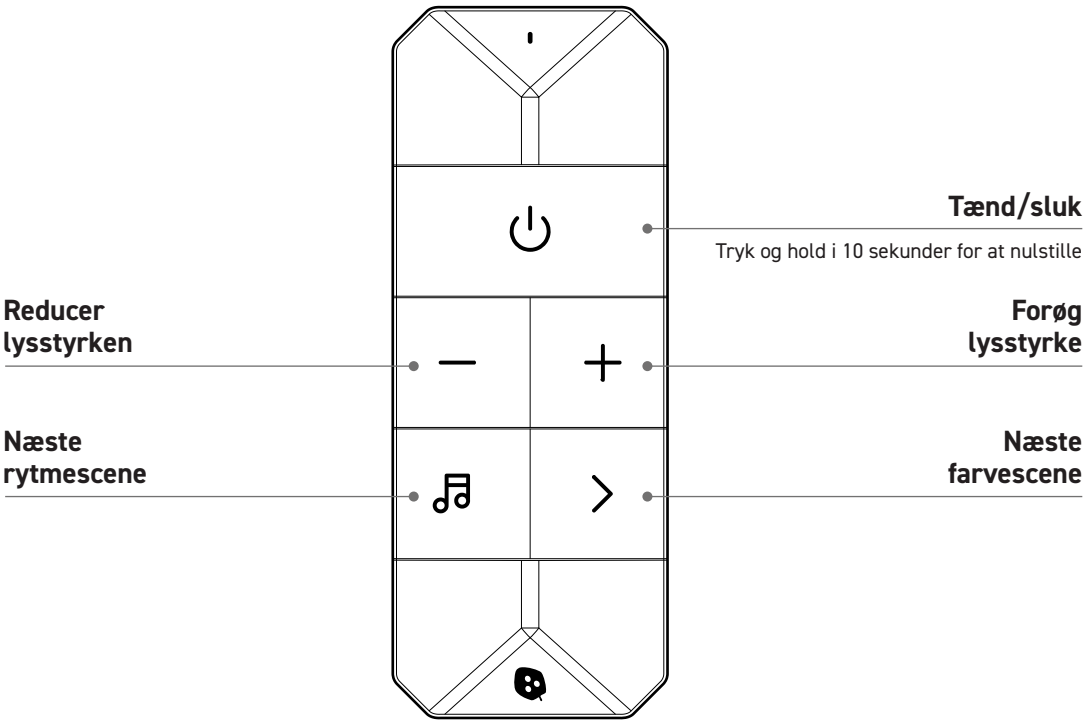

STYRING AF DIN SECRETLAB MAGRGB™ (NANOLEAF APPEN)

Sluk og tænd lyset, indstil lysstyrken, gruppebelysning efter hjem og rum, skab og brug scener og meget mere.

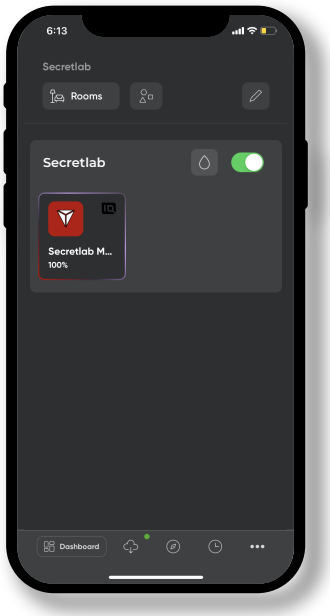

HOVEDMENU
Se nemt alle dine rum og enheder.



TILPAS
Gør dit Secretlab MAGRGB™ til dit eget. Vælg mellem en lang række farver og scener, eller skab dit eget.

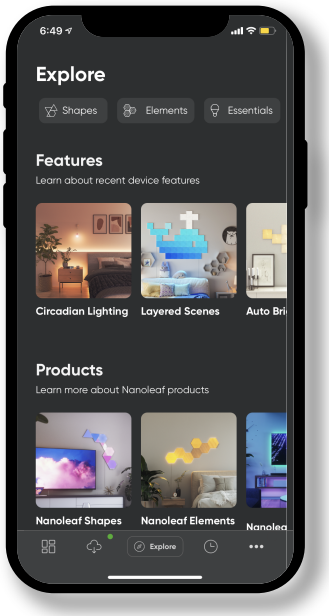

UDFORSK
Få adgang til brugbare informationer såsom vejledninger, nye enhedsfunktioner og mere.

FEJLFINDING

Nulstil indstillinger

Hvis du oplever nogen fejl med dit Secretlab MAGRGB™, kan du prøve disse trin:

1) Genstart
Tag adapteren ud af stikkontakten, vent 10 sekunder og sæt den i igen.

2) WiFI
Genstart dit WiFi modem. Alternativt kan du genstarte appen, du bruger til at styre dit lys med eller genstarte enheden.

3) Kontroller strømkilden
Kontroller at strømmen ikke er slukket ved stikkontakten eller styreboksen.

4) Foretag en nulstilling
Dette vil slette dine parrede enheder og netværksinformationer, så du skal parre dem igen. Før du nulstiller skal du slette dit Secretlab MAGRGB™ fra Nanoleaf appen ved at gå til More > My Devices > Swipe til venstre ved dit Secretlab MAGRGB™ > Delete.

For at foretage en fabriksnulstilling på dit Secretlab MAGRGB™, skal du trykke og holde på styreboksens tænd/sluk-knap i 10 sekunder. Hvis nulstillingen er gennemført korrekt, vil din LED strip blinke rødt tre gange, før den slukkes helt. Den er nu klar til parring igen.

Hvis du har gennemført alle trinene og stadig oplever problemer, skal du kontakte vores kundeservice for yderligere hjælp.

FEJLFINDING

Secretlab MAGRGB™ controlleren svarer ikke

Hvis controlleren ikke svarer når du trykker på knapperne, eller hvis du oplever et af følgende problemer:

- Lysbåndet lyser hvidt, og knapperne på controlleren kan hverken dæmpe lyset eller skifte farve.

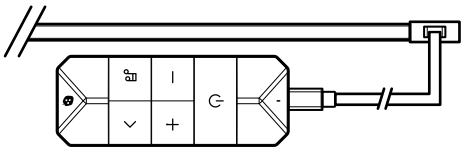

- Lysbåndet lyser hvidt og blinker/flimrer, og knapperne på controlleren kan hverken dæmpe lyset eller skifte farve.

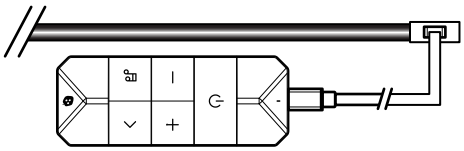

- En del af lysbåndet lyser hvidt, mens resten fungerer normalt.

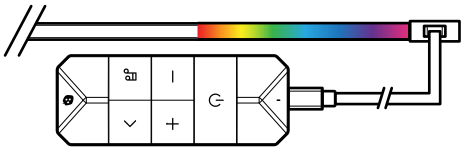

Skal du følge disse trin for at løse problemet:

01 Adskil alle dele fra hinanden (lysbånd, USB-C-kabel, controller og adapter), og tag adapteren ud af stikkontakten.

02 Forbind lysbåndet og controlleren med USB-C-kablet, og tilslut derefter adapteren til controlleren.

03 Kontroller at alle kabler er **sat helt i**. Der må ikke være mellemrum mellem kabelstikkene og portene.

04 Sæt adapteren i stikkontakten. Tryk på tænd/sluk-, lysstyrke- og farvetema-knapperne for at kontrollere, at controlleren reagerer korrekt.

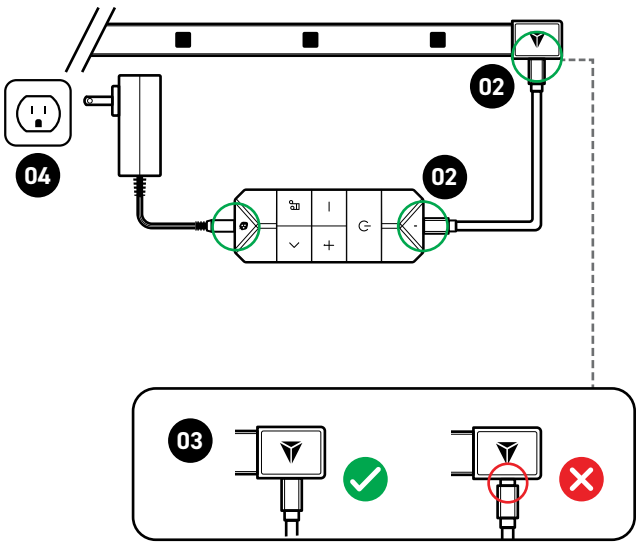

BEMÆRK: Hvis controlleren stadig ikke reagerer, skal du dobbelttjekke, at alle kabler er sat helt i, og at din stikkontakt virker, som den skal.

VIGTIGT: Hvis du satte adapteren i stikkontakten først, og bagefter tilsluttede lysbåndet og adapteren til controlleren, vil controlleren **ikke fungere.**

For at løse dette skal du tage adapteren ud af stikkontakten og vente i mindst 10 sekunder, før du sætter den i igen. Herefter bør du kunne bruge controlleren.

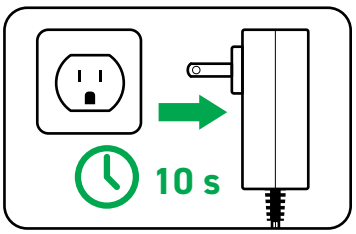

Søg efter firmware-opdateringer

Hvis du har fulgt instruktionerne ovenfor, og produktet stadig ikke virker, skal du kontrollere, at lysbåndet er opdateret til den nyeste firmware-version (minimum version 3.0.37). Du kan gøre dette ved at følge Nanoleafs instruktioner:
https://support.nanoleaf.me/hc/en-us/articles/36891488204564-Smart-Tip-Firmware-How-Where-To-Update-Firmware

ADVARSLER OG BEMÆRKNINGER

Den ideelle driftstemperatur er 0-40°C og <95RH%. Må ikke bruges sammen med et helt lukket armatur. Produktet er kun designet til indendørs brug og er ikke vandtæt.

Hvis dette armaturs eksterne fleksible kabel eller ledning er beskadiget, må det udelukkende udskiftes af producenten eller dennes serviceagent eller en lignende kvalificeret person for at undgå elektrisk stød eller brandfare. Ikke-udskiftelige lyskilder bruges i dette produkt. Hvis lyskilderne er beskadiget, må du ikke selv skille lampen ad. Tilslut ikke Type C-headeren på dette produkt med USB-headeren på noget andet produkt eller adapter. Dette kan medføre, at dit produkt bliver ubrugeligt.

SIKKERHEDSINFORMATIONER OM MAGNETERNE

ADVARSEL:
Denne manual indeholder vigtige sikkerhedsoplysninger for at hjælpe dig med at håndtere neodymmagneter korrekt og undgå personskade og beskadigelse af selve magneterne. Læs alle sikkerhedsoplysningerne nedenfor før installation og brug.

Håndtering
Udvis forsigtighed når du fastgør dele med neodymmagneter for at undgå at blive klemt. Neodymmagneter er hårdføre, men kan nemt gå i stykker. Undgå at udsætte dem for hårde stød for at forhindre brud. Hvis magneterne går i stykker, skal de bortskaffes med forsigtighed, da de kan være skarpe.

Hold magneterne væk fra børn og kæledyr
For at undgå alvorlige skader skal magneter, der er små nok til at blive slugt, opbevares utilgængeligt for børn og kæledyr. Små magneter kan også udgøre en kvælningsfare. Søg omgående lægehjælp, hvis magneter sluges.

Magnetiske enheder
Hold magneterne væk fra enheder og produkter, der kan blive beskadiget af stærke magnetiske felter (f.eks. computerharddiske, betalingskort og kassettebånd).

Medicinske apparater
Neodymmagneter kan forstyrre pacemakere og andet implanteret medicinsk udstyr. Vi anbefaler, at du konsulterer din læge og producenten af medicinsk udstyr for at få oplysninger, der er specifikke for dit medicinske udstyr og om du skal holde en minimumsafstand mellem dit medicinske udstyr og vores produkt.

Allergier
Undgå kontakt med neodymmagneter, hvis du har nikkelallergi.

Bearbejdning med maskiner
Forsøg ikke at modificere magneterne, da neodymmagneter støver og pulveret er meget brandfarligt.

Vedligeholdelse
Neodymmagneter bevarer deres magnetisme og integritet i årtier, når de håndteres, bruges og beskyttes korrekt.

ADVARSLER OG BEMÆRKNINGER

FCC OG ID IC ADVARSEL

Denne enhed overholder del 15 af FCC-reglerne. Anvendelsen er underlagt følgende to betingelser:
(1) Denne enhed må ikke forårsage skadelig interferens.
(2) Denne enhed skal acceptere enhver modtaget interferens, inklusive interferens, der kan forårsage uønsket drift.

Ændringer eller modifikationer, der ikke udtrykkeligt er godkendt af den part, der er ansvarlig for overholdelse, kan annullere brugerens ret til at betjene udstyret. Dette udstyr er blevet testet og fundet i overensstemmelse med grænserne for en klasse B digital enhed i henhold til del 15 af FCC-reglerne.
Disse grænser er designet til at give rimelig beskyttelse mod skadelig interferens i en boliginstallation. Dette udstyr kan udstråle radiofrekvensenergi og kan, hvis det ikke installeres og bruges i overensstemmelse med instruktionerne, forårsage skadelig interferens i radiokommunikation.
Der er dog ingen garanti for, at der ikke vil forekomme interferens i en bestemt installation. Hvis dette udstyr forårsager skadelig interferens på radio- eller tv-modtagelse, hvilket kan fastslås ved at slukke og tænde for udstyret, opfordres brugeren til at forsøge at korrigere interferensen ved hjælp af en eller flere af følgende foranstaltninger:
– Drej eller flyt modtagerantennen.
– Øg afstanden mellem udstyret og modtageren.
– Tilslut udstyret til en stikkontakt på et andet kredsløb end det, som modtageren er tilsluttet.
– Kontakt forhandleren eller en erfaren radio/tv-tekniker for at få hjælp.

RADIO FREKVENS

Bluetooth: 2400-2483.5 MHz ≤20dBm; Wi-Fi: 2412MHz–2462 MHz ≤20dBm (NA, CA, IL);
Wi-Fi: 2412MHz–2472 MHz ≤20dBm (CN, EU, AU, KR, JP, SG, etc)

CE ERKLÆRING

NanoGrid Limited (Nanoleaf) erklærer hermed, at denne enhed er i overensstemmelse med de væsentlige krav og andre relevante bestemmelser i direktiv 2014/53/EU. Overensstemmelseserklæringen er tilgængelig på www.nanoleaf.me/eudoc/.

UKCA ERKLÆRING

NanoGrid Limited (Nanoleaf) erklærer hermed, at denne enhed er i overensstemmelse med produktkravene og andre relevante bestemmelser i Radio Equipment Regulations 2017. Overensstemmelseserklæringen er tilgængelig på www.nanoleaf.me/eudoc/.

BORTSKAFFELSE AF DIT GAMLE PRODUKT



Dit produkt er designet og fremstillet med materialer og komponenter af høj kvalitet, som kan genbruges. Når dette symbol med en overstreget skraldespand er knyttet til et produkt, betyder det, at produktet er omfattet af det europæiske direktiv 2012/19/EU. Undersøg hvor dit nærmeste lokale indsamlingssystem for elektriske og elektroniske produkter er. Handl venligst i overensstemmelse med dine lokale regler og bortskaf ikke dine gamle produkter sammen med dit normale husholdningsaffald. Korrekt bortskaffelse af dit gamle produkt hjælper med at forhindre potentielle negative konsekvenser for miljøet og menneskers sundhed.

JURIDISK MEDDELELSE

Brug af Works with Apple mærket betyder, at et tilbehør er designet til at fungere specifikt med den teknologi, der er identificeret på emblemet, og er blevet certificeret af udvikleren til at opfylde Apples ydeevnestandarder. Apple er ikke ansvarlig for driften af denne enhed eller dens overensstemmelse med sikkerheds- og lovmæssige standarder.

Secretlab MAGRGB™ Diffuser LED-Streifen
Smart Lighting Edition

BENUTZERHANDBUCH

LIEFERUMFANG S. 1

PRODUKTSPEZIFIKATIONEN S. 1

MONTAGE S. - 3

DIE APP HERUNTERLADEN S. 4

SECRETLAB MAGRGB™ KOPPELN S. 5

SECRETLAB MAGRGB™ STEUERN S. 6

FEHLERBEHEBUNG S. 7 - 8

WARNHINWEISE UND VORSICHTSMASSNAHMEN S. 9 - 10

LIEFERUMFANG

SECRETLAB MAGRGB™
DIFFUSER LED-STREIFEN
(SMART LIGHTING EDITION)

X 1

Informationen zur Magnetsicherheit findest du auf der Seite „Warnhinweise und Vorsichtsmaßnahmen".

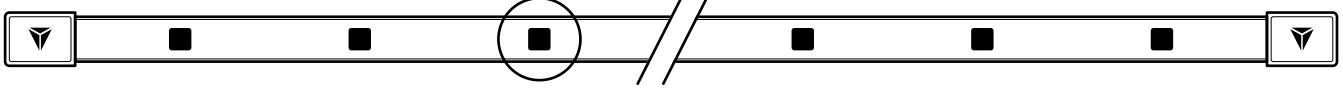

ANSCHLUSSKABEL

36 cm

X 1

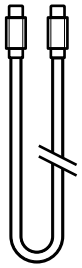

STEUERBOX

X 1

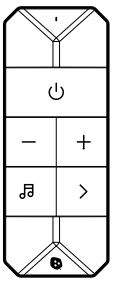

NETZTEIL

Typ A / C / G / I

X 1

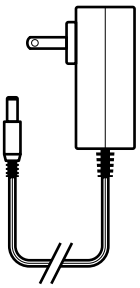

PRODUKTSPEZIFIKATIONEN

Modelle: NL72S2N15, NL72S2N17

Modelle: NL72S2E15, NL72S2E17

Eingangsspannung: 120 V AC, 60 Hz

Eingangsspannung: 220-240 V~, 50/60 Hz

Maße: 150 cm x 1 cm x 1 cm, 174 cm x 1 cm x 1 cm (XL)

Nennleistung:

150 cm x 1 cm x 1,6 cm: 17 W

174 cm x 1 cm x 1,6 cm (XL): 19.5 W

Dimmen: 1%-100% mit Nanoleaf App

Enthält FCC-ID: 2AC7Z-ESPC6WR00M1

Enthält IC: 21098-ESPC6WR00M1

Hersteller
NanoGrid Limited
#1301-483A Castle Peak Road
Kowloon, Hong Kong

Nanoleaf Canada
#400 - 100 Front Street East
Toronto ON M5A 1E1
Canada

Nanoleaf Europe SAS
Ruby House, 8 Ruby Place
Aberdeen AB10 1ZP
Great Britain

Nanoleaf Europe SAS
11 Rue de Lourmel
75015 Paris
France

support@secretlab.co

MONTAGE

1 Feststellen, auf welcher Seite des Schreibtischs leichterer Zugang zu einer Steckdose besteht. Secretlab MAGRGB™ kann von beiden Enden des Lichtstreifens mit Strom versorgt werden.

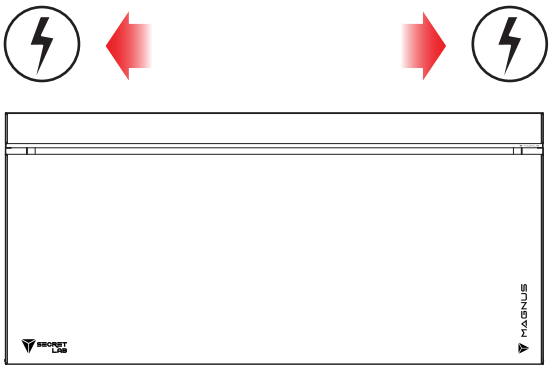

2 Das Kabel in den Anschluss am Lichtstreifen stecken. Sicherstellen, dass das Kabel vollständig mit dem Anschluss verbunden ist.

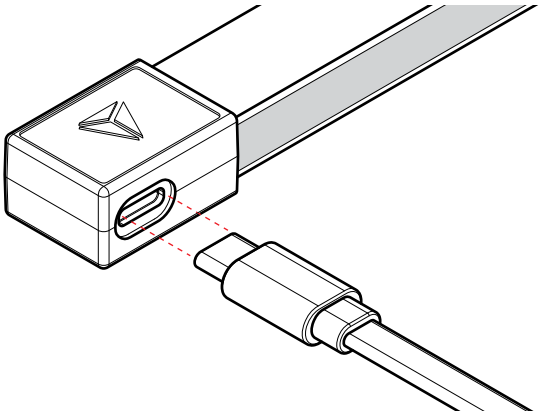

3 Die hintere Klappe des Secretlab MAGNUS Metallschreibtischs anheben.

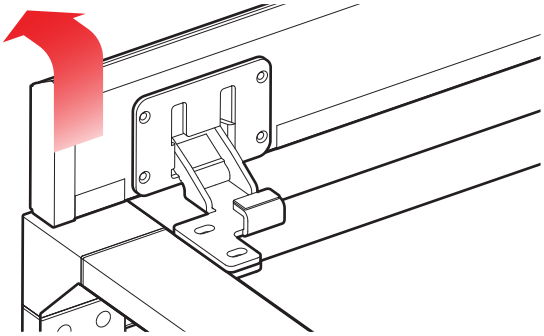

4 Die durchsichtige Seite des Secretlab MAGRGB™ Streifens zur Rückseite des Schreibtisches wenden.

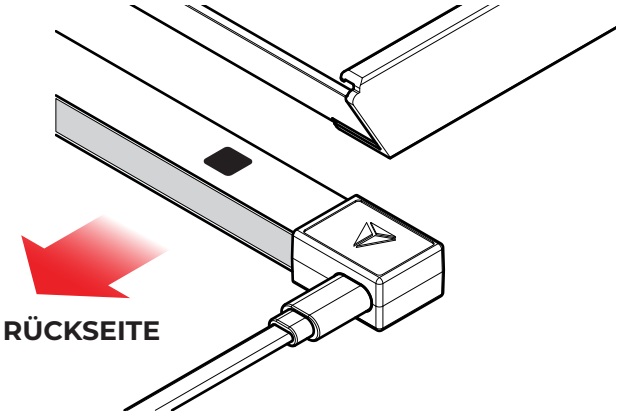

5 Das Ende des Streifens an der Seite des Schreibtischs ausrichten und den Endverbinder magnetisch an der Unterseite des Schreibtischs befestigen.

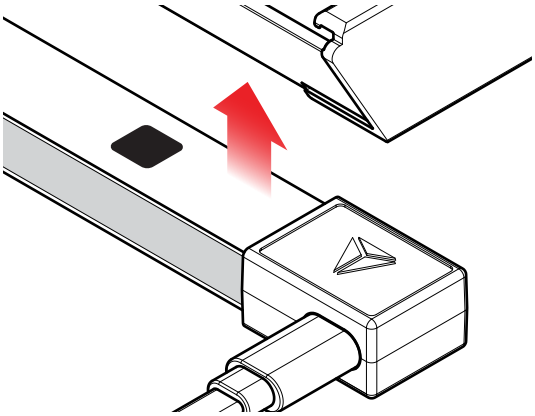

6 Die verbleibende Länge des Secretlab MAGRGB™ Streifens an der Unterseite des Schreibtisches befestigen und darauf achten, dass alle eingebetteten Magnete einrasten.

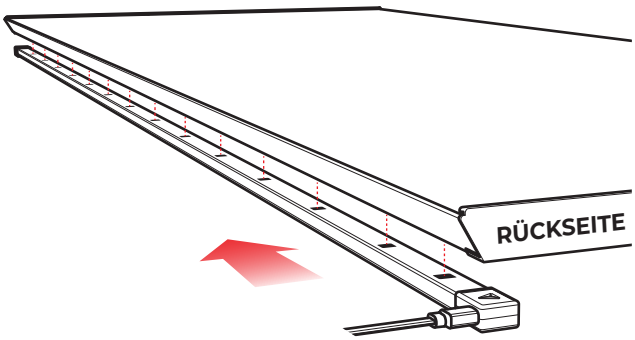

MONTAGE

7 Das Anschlusskabel am Lichtstreifen und den 12V DC Stecker am Adapter mit dem Controller verbinden.
Den Adapter in eine passende Steckdose stecken.

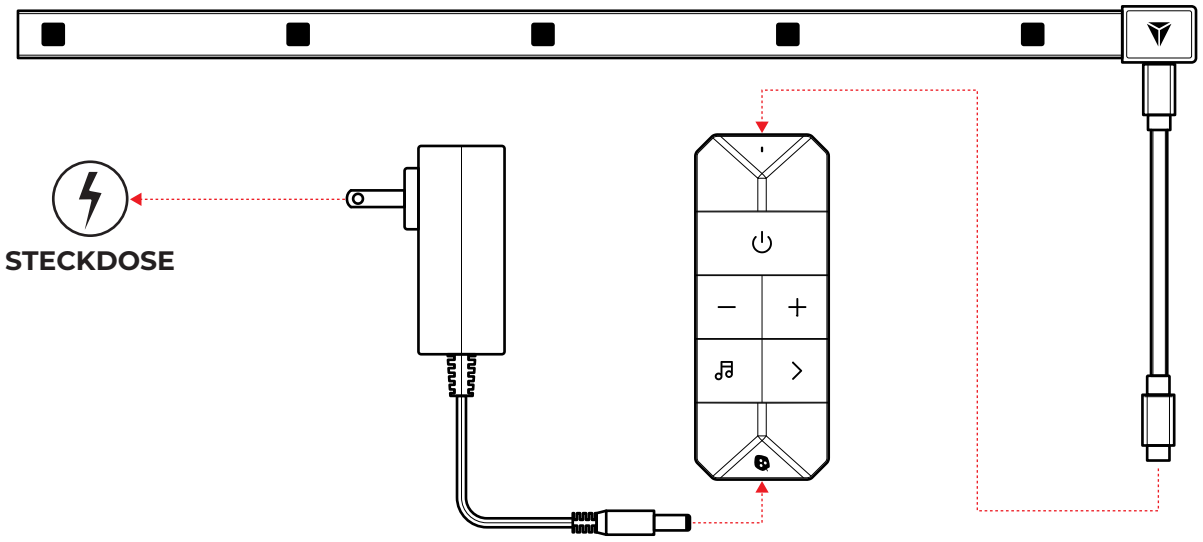

8 Die Einschalttaste am Controller drücken, um Secretlab MAGRGB™ mit Strom zu versorgen.
Bereit für die Kopplung mit dem Smartphone.

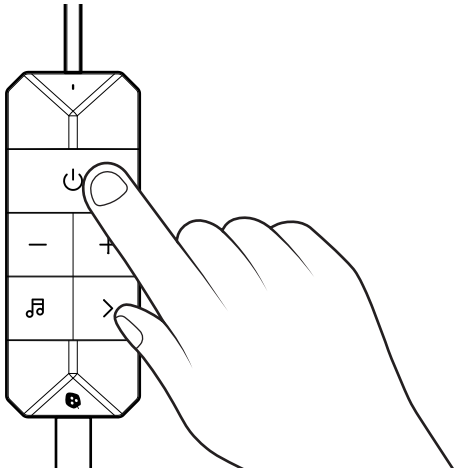

APP HERUNTERLADEN

Zum Herunterladen der Nanoleaf Mobile App auf das Smartphone die jeweiligen QR-Codes scannen.

Download on the App Store

GET IT ON Google Play

Nanoleaf Desktop App

Um die Funktion Screen Mirror zu nutzen, bitte die Nanoleaf Desktop App auf den Computer herunterladen:

https://nanoleaf.me/en-eu/pages/nanoleaf-desktop-app

Die Desktop App erfordert mindestens Windows 10 oder macOS 12.

Um einen reibungslosen Kopplungsvorgang zu gewährleisten, bitte sicherstellen, dass die folgenden Dinge bereit sind:

- iOS oder Android Gerät samt Bluetooth und WiFi (2,4 GHz) ist EINGESCHALTET.
- iOS 15.4+ oder Android 9+.
- Pairing-Code auf der Rückseite des Controllers.

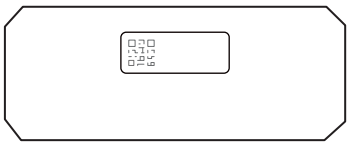

SECRETLAB MAGRGB™ KOPPELN

1 Die Nanoleaf App auf dem Smartphone durch Scannen des QR-Codes laden.

Available on the App Store

GET IT ON Google Play

2 Die Registerkarte **MEHR** wählen.

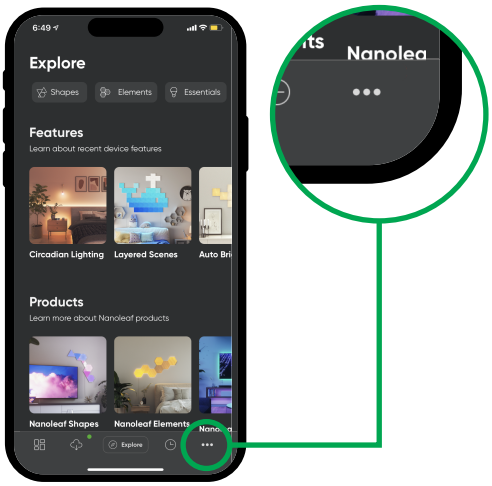

3 Die Registerkarte „Meine Geräte“ wählen, auf „+“ tippen, um ein neues Gerät hinzuzufügen, die Kamera wird dann automatisch geöffnet.

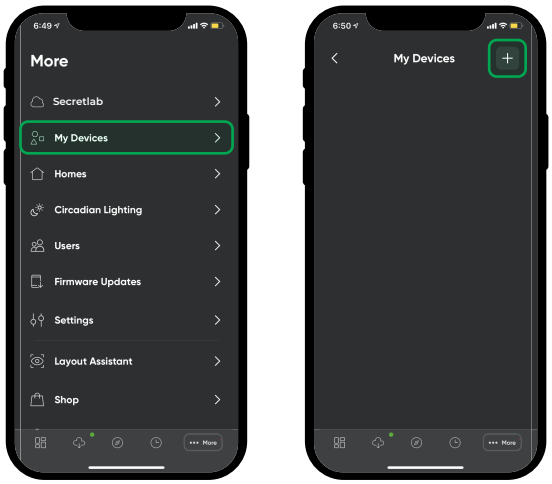

4 Zum Koppeln kann der Kopplungs-QR-Code gescannt oder der Kopplungscode manuell eingeben werden.

5 Wenn der Kopplungs-Code manuell eingeben wird, „Secretlab MAGRGB™“ als Produkt wählen, auf „Verbinden“ klicken und den Kopplungscode eingeben.

6 Sobald die Kopplung abgeschlossen ist, ist das Produkt verbunden und einsatzbereit!

SECRETLAB MAGRGB™ STEUERN (STEUERBOX)

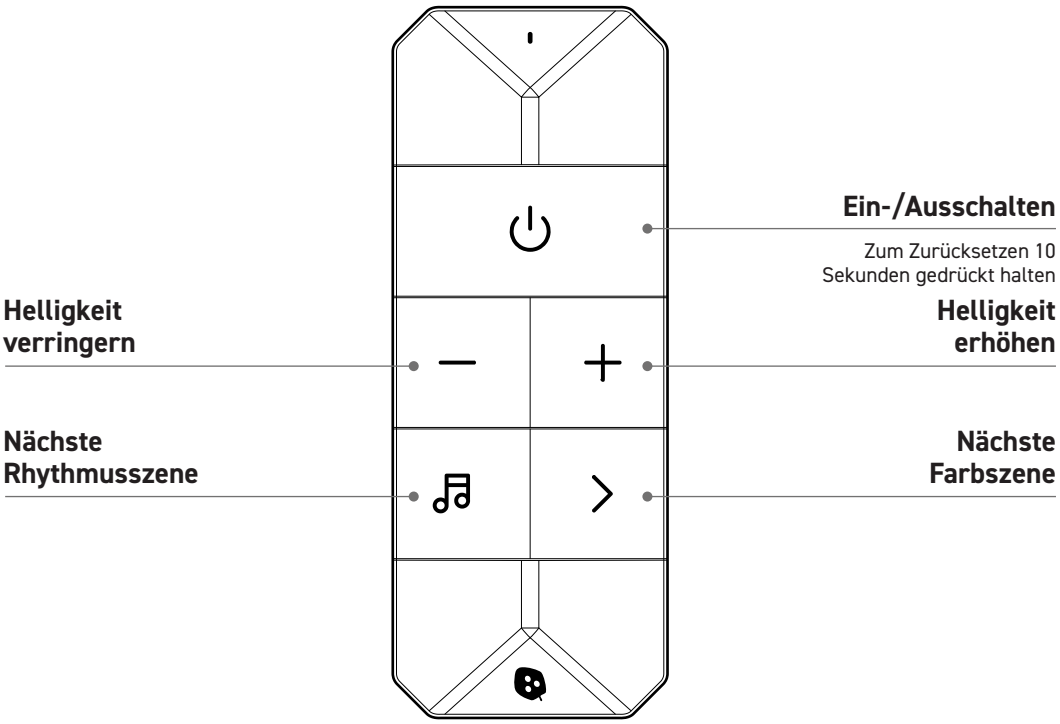

SECRETLAB MAGRGB™ STEUERN (NANOLEAF APP)

Die Beleuchtung ein- und ausschalten, Helligkeit steuern, Lichter nach Heim und Raum gruppieren, Szenen erstellen und verwenden und vieles mehr.

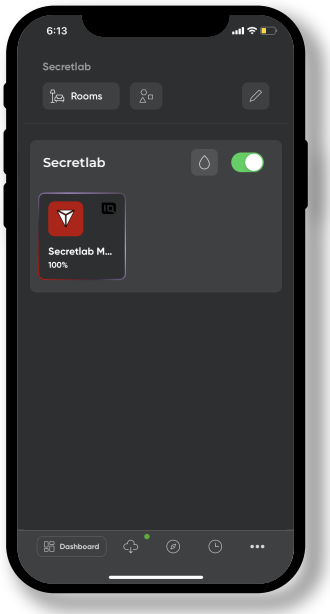

DASHBOARD
Alle Räume und Geräte ganz einfach auf einen Blick ansehen.



ANPASSEN
Secretlab MAGRGB™ personalisieren. Aus einer großen Auswahl an Farben und Szenen auswählen oder eigene erstellen.

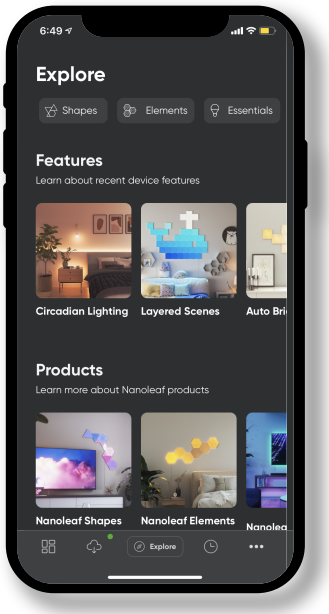

ENTDECKEN
Zugriff auf hilfreiche Informationen, darunter Tutorials, neue Gerätefunktionen und mehr erhalten.

FEHLERBEHEBUNG

Optionen zum zurücksetzen

Bei Problemen mit dem Secretlab MAGRGB™, folgende Schritte befolgen:

1) Aus-/Einschalten
Den Adapter aus der Steckdose ziehen, 10 Sekunden warten und ihn anschließend wieder einstecken.

2) WLAN
Das WLAN aus- und wieder einschalten. Alternativ die App, mit der die Beleuchtung gesteuert wird, oder das Gerät neu starten.

3) Stromversorgung prüfen
Sicherstellen, dass der Netzschalter an der Steckdose oder der Steckerleiste eingeschaltet ist.

4) Zurücksetzen
Dadurch werden die Kopplungs- und Netzwerkinformationen gelöscht, sodass die Kopplung erneut durchgeführt werden muss. Vor dem Zurücksetzen Secretlab MAGRGB™ aus der Nanoleaf App löschen durch navigieren zu Mehr > Meine Geräte > bei Secretlab MAGRGB™ nach links wischen > Löschen.

Um Secretlab MAGRGB™ auf die Werkseinstellungen zurückzusetzen, die Ein-/Aus-Taste am Controller 10 Sekunden lang gedrückt halten. Wenn das Zurücksetzen erfolgreich war, blinkt der Lichtstreifen dreimal rot, bevor er erlischt. Er ist dann wieder zum Koppeln bereit.

Wenn alle diese Schritte ausgeführt wurden und das Problem weiterhin besteht, bitte für weitere Unterstützung an unser Supportteam wenden.

FEHLERBEHEBUNG

Der Secretlab MAGRGB™ Controller reagiert nicht

Wenn der Controller beim Drücken einer Taste nicht reagiert oder eines der folgenden Probleme auftritt:

- Der LED-Streifen leuchtet nur weiß und die Tasten des Controllers können die Helligkeit oder Farbe nicht ändern; oder
- Der LED-Streifen leuchtet nur weiß und flackert, und die Tasten des Controllers können die Helligkeit oder Farbe nicht ändern; oder
- Ein Teil des LED-Streifens leuchtet nur weiß, während der übrige Teil normal funktioniert;

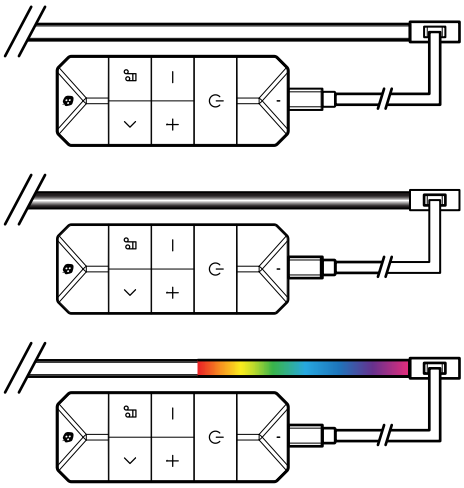

Die folgenden Schritte befolgen, um das Problem zu beheben:

01 Alle Komponenten (LED-Streifen, USB-C-Kabel, Controller und Adapter) voneinander trennen und den Adapter aus der Steckdose ziehen.

02 Den LED-Streifen und den Controller mit dem USB-C-Kabel verbinden und anschließend den Adapter an den Controller anschließen.

03 Sicherstellen, dass alle Kabel **vollständig eingesteckt** sind. Zwischen den Kabelsteckern und den Anschlüssen dürfen keine Lücken vorhanden sein.

04 Den Adapter in die Steckdose einstecken. Die Tasten für Ein/Aus, Helligkeit und Farbszenen drücken, um zu prüfen, ob der Controller korrekt reagiert.

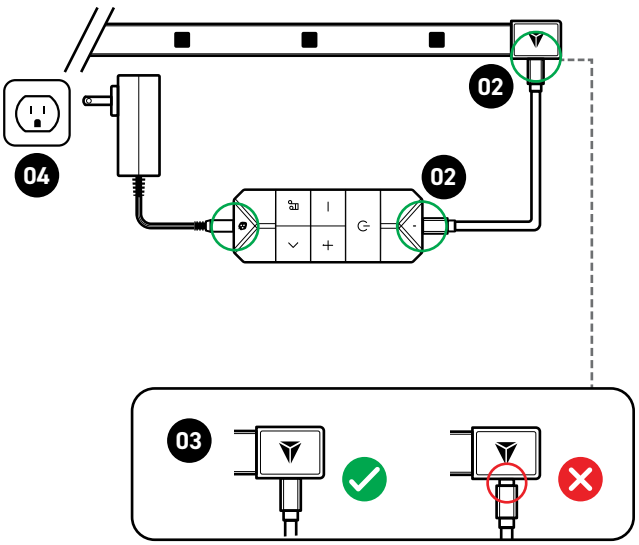

HINWEIS: Wenn der Controller weiterhin nicht reagiert, erneut überprüfen, ob alle Kabel vollständig eingesteckt sind und die Steckdose ordnungsgemäß funktioniert.

WICHTIG: Wenn zuerst der Adapter in die Steckdose gesteckt und erst danach der LED-Streifen und der Adapter mit dem Controller verbunden wurden, funktioniert der Controller nicht.

Um dieses Problem zu beheben, den Adapter aus der Steckdose ziehen und mindestens 10 Sekunden warten, bevor er wieder eingesteckt wird. Danach sollte der Controller verwendet werden können.

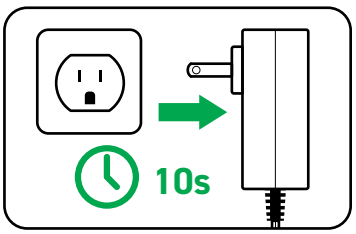

Auf Firmware-Updates prüfen

Wenn die obigen Anweisungen befolgt wurden und das Produkt weiterhin nicht funktioniert, überprüfen, ob der LED-Streifen auf die aktuelle Firmware-Version aktualisiert wurde (mindestens Version 3.0.37). Den Anweisungen von Nanoleaf folgen: **https://support.nanoleaf.me/hc/en-us/articles/36891488204564-Smart-Tip-Firmware-How-Where-To-Update-Firmware**

WARNHINWEISE UND VORSICHTSMASSNAHMEN

Die ideale Betriebstemperatur liegt zwischen 0°C und 40°C und unter 95% relativer Luftfeuchtigkeit. Nicht in vollständig geschlossenen Vorrichtungen verwenden. Das Produkt ist nur für den Einsatz in Innenräumen vorgesehen und nicht wasserdicht.

Wenn das externe flexible Kabel oder die Leitung dieser Leuchte beschädigt ist, darf es ausschließlich vom Hersteller oder seinem Servicevertreter oder einer ähnlich qualifizierten Person ersetzt werden, um elektrische Gefahren oder Brandgefahr zu vermeiden. In diesem Produkt wird eine nicht austauschbare Lichtquelle verwendet. Wenn die Lichtquelle beschädigt ist, die Lampe bitte nicht selbst zerlegen. Den Typ-C-Anschluss dieses Produkts nicht an den USB-Anschluss eines anderen Produkts oder Adapters anpassen. Dies kann dazu führen, dass das Produkt unbrauchbar wird.

SICHERHEITSINFORMATIONEN MAGNET

WARNUNG:

Dieses Handbuch enthält wichtige Sicherheitsinformationen, die dabei helfen, Neodym-Magnete richtig zu handhaben und Verletzungen sowie Schäden an den Magneten selbst zu vermeiden. Vor der Montage und Verwendung alle folgenden Sicherheitsinformationen lesen.

Handhabung

Beim Anbringen von Teilen mit Neodym-Magneten vorsichtig vorgehen, damit sie nicht eingeklemmt werden. Neodym-Magnete sind außerdem spröde. Harte Stöße vermeiden, um ein Zerbrechen zu verhindern. Zerbrochene Teile vorsichtig entsorgen, da sie scharfkantig sein können.

Magnete von Kindern und Haustieren fernhalten

Um schwere Verletzungen durch Verschlucken von Magneten zu vermeiden, Magnete, die klein genug sind, um verschluckt zu werden, außerhalb der Reichweite von Kindern und Haustieren aufbewahren. Kleine Magnete können auch eine Erstickungsgefahr darstellen. Sofort einen Arzt aufsuchen, wenn Magnete verschluckt oder eingeatmet wurden.

Magnetische Medien

Von Geräten und Produkten fernhalten, die durch starke Magnetfelder beschädigt werden können (z. B. Computerfestplatten, Kreditkarten und Kassetten).

Medizinische Geräte

Neodym-Magnete können Herzschrittmacher und andere implantierte medizinische Geräte stören. Wir empfehlen, einen Arzt und den Hersteller des medizinischen Geräts zu konsultieren, um spezifische Informationen zu dem medizinischen Gerät zu erhalten und zu erfahren, ob ein Mindestabstand zwischen dem medizinischen Gerät und unserem Produkt eingehalten werden muss.

Allergien

Den Kontakt mit Neodym-Magneten vermeiden, wenn eine Nickelallergie besteht.

Bearbeitung und Bohren

Nicht in die Magnete bohren und nicht versuchen, sie zu verändern, da Neodym-Magnetstaub und -pulver leicht entflammbar sind.

Wartung

Bei richtiger Handhabung, Verwendung und Schutz behalten Neodym-Magnete ihren Magnetismus und ihre Integrität über Jahrzehnte.

WARNHINWEISE UND VORSICHTSMASSNAHMEN

FCC- und ID-IC-WARNUNG

Dieses Gerät entspricht Teil 15 der FCC-Bestimmungen. Der Betrieb unterliegt den folgenden zwei Vorschriften:
(1) Das Gerät darf keine schädlichen Störungen verursachen.
(2) Das Gerät muss empfangene Störungen aufnehmen können, auch solche, die einen unerwünschten Betrieb verursachen können.

Änderungen oder Modifikationen, die nicht ausdrücklich von der für die Einhaltung verantwortlichen Partei genehmigt wurden, können zum Erlöschen der Berechtigung des Benutzers zum Betrieb des Geräts führen. Dieses Gerät wurde getestet und entspricht den Grenzwerten für ein digitales Gerät der Klasse B gemäß Teil 15 der FCC-Bestimmungen.

Diese Grenzwerte sollen einen angemessenen Schutz gegen schädliche Störungen bei der Installation in Wohngebieten bieten. Dieses Gerät kann Hochfrequenzenergie ausstrahlen und kann, wenn es nicht gemäß den Anweisungen installiert und verwendet wird, schädliche Störungen des Funkverkehrs verursachen.

Es gibt jedoch keine Garantie dafür, dass bei einer bestimmten Installation keine Störungen auftreten. Wenn dieses Gerät Störungen beim Radio- oder Fernsehempfang verursacht (was durch Aus- und Einschalten des Geräts festgestellt werden kann), wird dem Benutzer empfohlen, die Störungen durch eine oder mehrere der folgenden Maßnahmen zu beheben:

– Empfangsantenne neu ausrichten oder verlegen.
– Den Abstand zwischen Gerät und Empfänger vergrößern.
– Das Gerät an eine Steckdose eines anderen Stromkreises an als den des Empfängers anschließen.
– An den Händler oder einen erfahrenen Radio-/Fernsehtechniker wenden.

FUNKFREQUENZ

Bluetooth: 2400–2483,5 MHz ⩽20 dBm; WLAN: 2412 MHz–2462 MHz ⩽20 dBm (NA, CA, IL);
WLAN: 2412 MHz–2472 MHz ⩽20 dBm (CN, EU, AU, KR, JP, SG usw.)

CE-ERKLÄRUNG

NanoGrid Limited (Nanoleaf) erklärt hiermit, dass dieses Gerät den grundlegenden Anforderungen und anderen relevanten Bestimmungen der Richtlinie 2014/53/EU entspricht. Die Konformitätserklärung ist unter www.nanoleaf.me/eudoc/ verfügbar.

UKCA-ERKLÄRUNG

NanoGrid Limited (Nanoleaf) erklärt hiermit, dass dieses Gerät den Produktanforderungen und anderen relevanten Bestimmungen der Radio Equipment Regulations 2017 entspricht. Die Konformitätserklärung ist unter www.nanoleaf.me/eudoc/ verfügbar.

ENTSORGUNG DES ALTEN PRODUKTS



Das Produkt wurde aus hochwertigen Materialien und Komponenten entwickelt und hergestellt, die recycelt und wiederverwendet werden können. Wenn dieses durchgestrichene Mülltonnensymbol an einem Produkt angebracht ist, bedeutet dies, dass das Produkt der europäischen Richtlinie 2012/19/EU unterliegt. Bitte über das lokale Sammelsystem für elektrische und elektronische Produkte informieren. Bitte gemäß den örtlichen Vorschriften handeln und alte Produkte nicht im normalen Hausmüll entsorgen. Die ordnungsgemäße Entsorgung des alten Produkts trägt dazu bei, mögliche negative Folgen für die Umwelt und die menschliche Gesundheit zu vermeiden.

RECHTLICHER HINWEIS

Die Verwendung des „Works with Apple"-Abzeichens bedeutet, dass ein Zubehörteil speziell für die im Abzeichen angegebene Technologie entwickelt wurde und vom Entwickler als den Apple-Leistungsstandards entsprechend zertifiziert wurde. Apple ist nicht für den Betrieb dieses Geräts oder dessen Konformität mit Sicherheits- und Regulierungsstandards verantwortlich.

Secretlab MAGRGB™ Tira de LED difusa
Smart Lighting Edition

MANUAL DE USUARIO

CONTENIDO DEL PAQUETE Pg. 1

ESPECIFICACIONES DEL PRODUCTO Pg. 1

INSTALACIÓN Pg. 2 - 3

DESCARGAR LA APLICACIÓN Pg. 4

EMPAREJAMIENTO DE TU SECRETLAB MAGRGB™ Pg. 5

CONTROLAR TU SECRETLAB MAGRGB™ Pg. 6

RESOLUCIÓN DE PROBLEMAS Pg. 7 - 8

ADVERTENCIAS Y PRECAUCIONES Pg. 9 - 10

CONTENIDO DEL PAQUETE

SECRETLAB MAGRGB™
TIRA DE LED DIFUSA
(SMART LIGHTING EDITION)

X 1

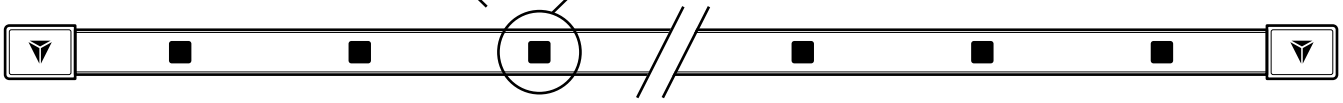

Consulta la página Advertencias y precauciones para obtener información sobre la seguridad de los imanes.

CABLE CONECTOR

36 cm

X 1



MANDO A DISTANCIA

X 1

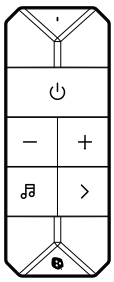

ADAPTADOR DE CORRIENTE

Tipo A / C / G / I

X 1

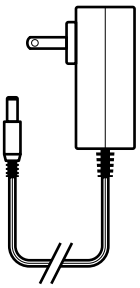

ESPECIFICACIONES DEL PRODUCTO

Modelos: NL72S2N15, NL72S2N17

Modelos: NL72S2E15, NL72S2E17

Tensión de entrada: 120V AC, 60Hz

Tensión de entrada: 220-240V~, 50/60Hz

Dimensiones: 150 cm x 1 cm x 1,6 cm, 174 cm x 1 cm x 1,6 cm (XL)

Potencia nominal:

150 cm x 1 cm x 1,6 cm: 17W

174 cm x 1 cm x 1,6 cm (XL): 19.5W

Regulación: Del 1 % al 100 % con la app de Nanoleaf

Contiene el ID de la FCC: 2AC7Z-ESPC6WROOM1

Contiene IC: 21098-ESPC6WROOM1

Fabricante
NanoGrid Limited
#1301-483A Castle Peak Road
Kowloon, Hong Kong

Nanoleaf Canada
#400 - 100 Front Street East
Toronto ON M5A 1E1
Canada

Nanoleaf Europe SAS
Ruby House, 8 Ruby Place
Aberdeen AB10 1ZP
Great Britain

Nanoleaf Europe SAS
11 Rue de Lourmel
75015 Paris
France

support@secretlab.co

INSTALACIÓN

1 Determina qué lado de tu escritorio ofrece más facilidad de acceso a una toma de corriente. Secretlab MAGRGB™ puede alimentarse desde cualquiera de los extremos de la tira de luces.

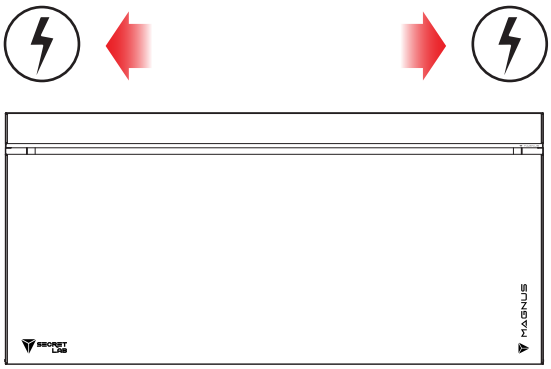

2 Inserta el cable en el conector de la tira de luces. Asegúrate de que el cable está completamente conectado con el conector.

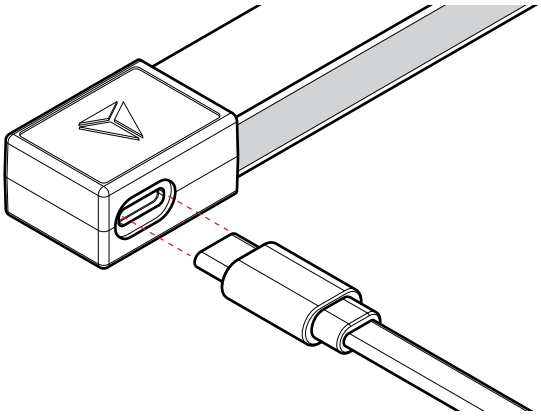

3 Levanta la tapa trasera de tu escritorio metálico Secretlab MAGNUS.

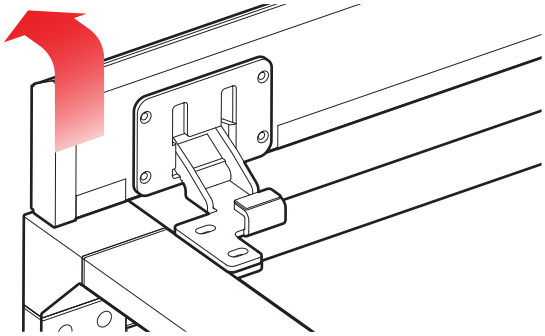

4 Coloca el lado translúcido de tu tira Secretlab MAGRGB™ hacia la parte trasera del escritorio.

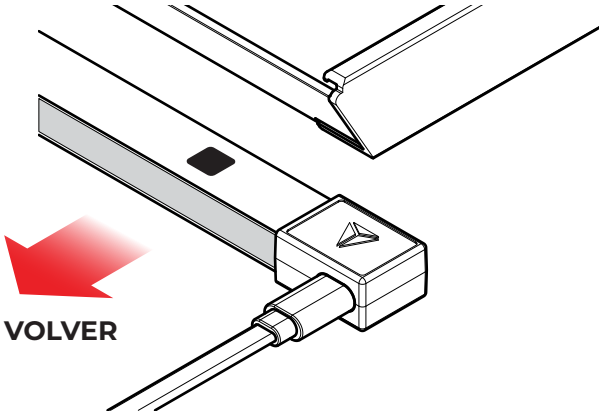

5 Alinea el extremo de la tira con el lateral del escritorio y fija magnéticamente el conector final a la parte inferior del escritorio.

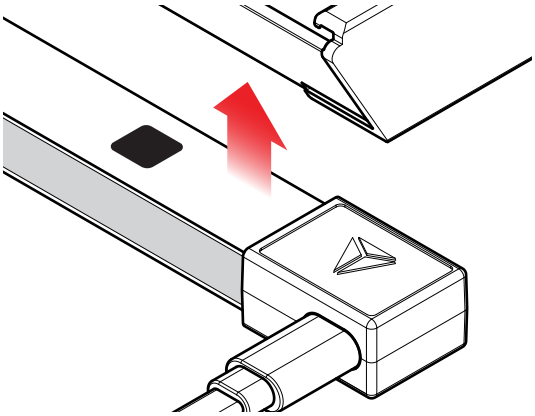

6 Fija la longitud restante de la tira Secretlab MAGRGB™. a la parte inferior del escritorio, asegurándote de que cada uno de los imanes incrustados encaja en su sitio.

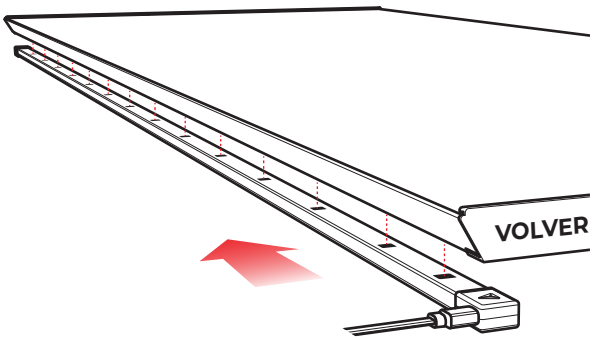

INSTALACIÓN

7 Conecta el cable conector de la regleta de luces y el contector del adaptador de 12 V CC al mando. Después conecta el adaptador a una toma de corriente adecuada.

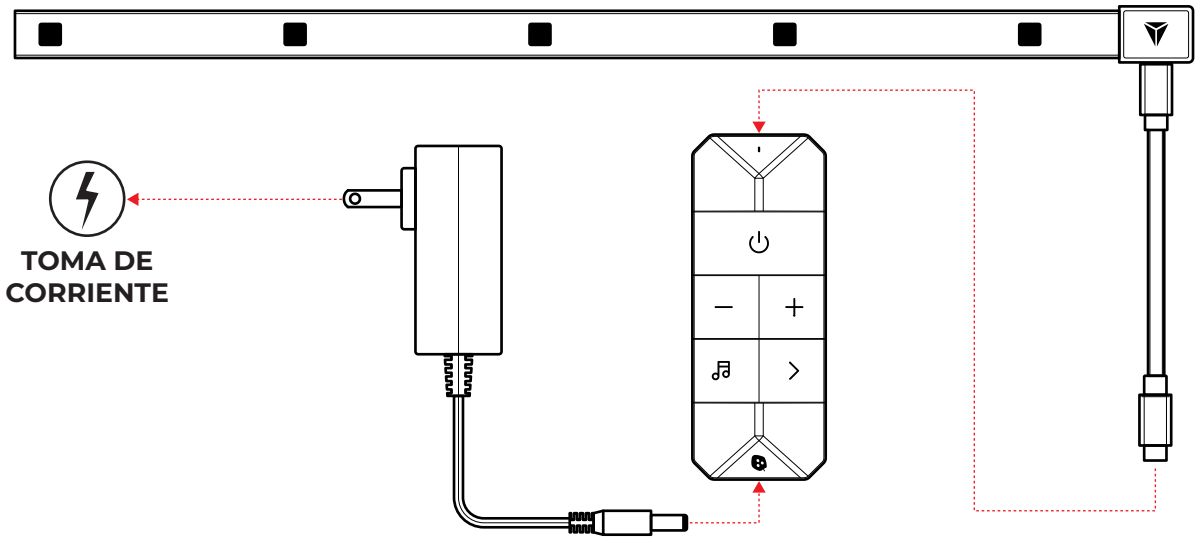

8 Pulsa el botón de encendido del mando para encender tu Secretlab MAGRGB™. Ya está lista para emparejarla con tu smartphone.

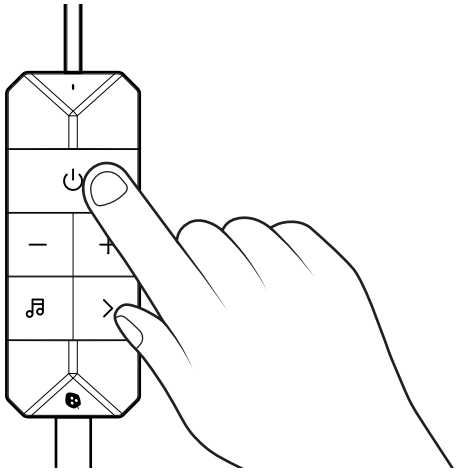

DESCARGAR LA APLICACIÓN

Para descargar la aplicación móvil de Nanoleaf en tu smartphone, escanea los códigos QR correspondientes.

Download on the App Store

GET IT ON Google Play

Aplicación de escritorio Nanoleaf

Para utilizar la función Screen Mirror, descarga la aplicación de escritorio Nanoleaf en su ordenador entrando al siguiente enlace:

https://nanoleaf.me/en-eu/pages/nanoleaf-desktop-app

La aplicación de escritorio requiere como mínimo Windows 10 y macOS 12.

Para garantizar un proceso de emparejamiento sin problemas, asegúrate de tener preparadas las siguientes cosas:

- Tu dispositivo iOS o Android con Bluetooth y Wifi (2,4 GHz) está ENCENDIDO.
- iOS 15.4+ o Android 9+
- El código de emparejamiento que se encuentra en la parte posterior del mando.

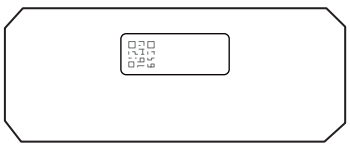

EMPAREJAMIENTO DE TU SECRETLAB MAGRGB™

1 Descarga e inicia la aplicación Nanoleaf en tu smartphone escaneando los códigos QR.

Available on the App Store

GET IT ON Google Play

2 Selecciona la pestaña **MÁS**.

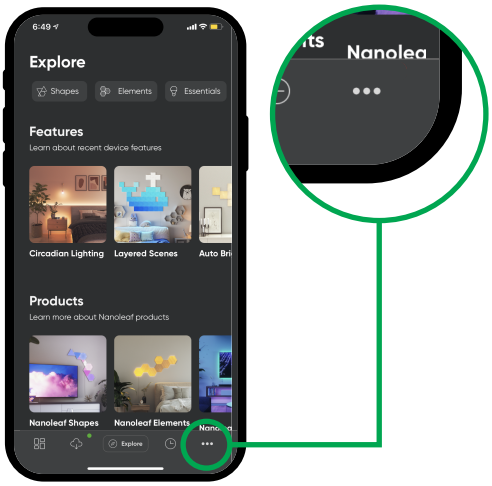

3 Selecciona la pestaña "Mis dispositivos", pulsa el signo "+" para añadir un nuevo dispositivo, y la cámara se abrirá automáticamente.

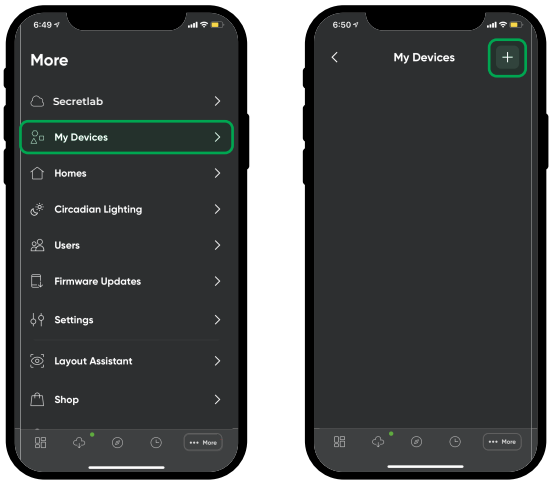

4 Puedes elegir entre escanear el código QR de emparejamiento o introducirlo manualmente.

5 Cuando elijas introducir manualmente el código de emparejamiento, selecciona "Secretlab MAGRGB™" como el producto, haz clic en "Emparejar" e introduce el código de emparejamiento.

6 Una vez realizado el emparejamiento, el producto debería estar conectado y listo para su uso.

CONTROLAR SECRETLAB MAGRGB™ (MANDO A DISTANCIA)

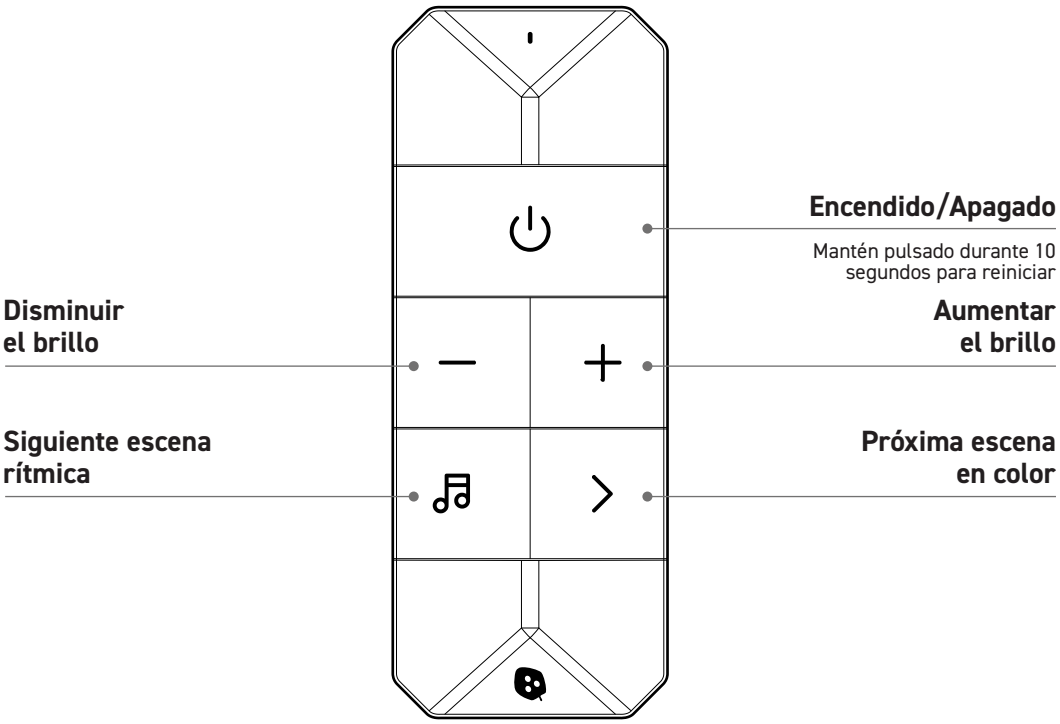

CONTROLAR TU SECRETLAB MAGRGB™ (APLICACIÓN NANOLEAF)

Enciende y apaga tu iluminación, controla el brillo, agrupa las luces por casa y por habitación, crea y utiliza escenas, y mucho más.

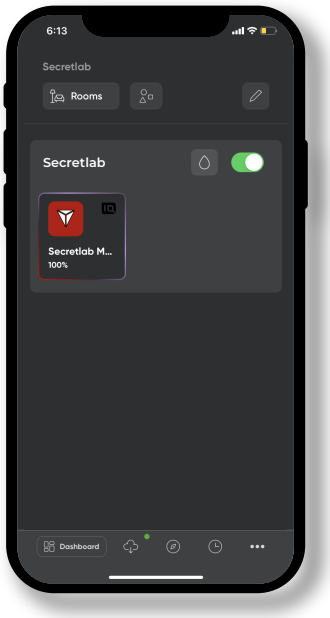

PANEL DE CONTROL
Visualiza fácilmente todas tus habitaciones y dispositivos de inmediato.



PERSONALIZAR
Haz que tu Secretlab MAGRGB™ sea tuya. Elige entre una amplia gama de colores y escenas o crea las tuyas propias.

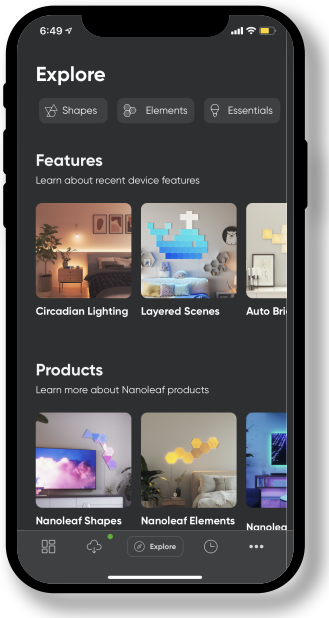

EXPLORAR
Accede a información útil, como tutoriales, nuevas funciones del dispositivo y mucho más.

RESOLUCIÓN DE PROBLEMAS

Opciones de reinicio

Si estás experimentando algún problema con tu Secretlab MAGRGB™, prueba estos pasos:

1) Ciclo de alimentación
Desenchufa el adaptador de la toma de corriente, espera 10 segundos y vuelve a enchufarlo.

2) WiFi
Apaga y vuelve a encender el WiFI. Alternativamente, reinicia la aplicación que estás utilizando para controlar las luces o reinicia el dispositivo.

3) Comprobar la potencia
Asegúrate de que el interruptor de alimentación no está apagado en la toma de corriente o en la barra de alimentación.

4) Realizar un reinicio
Esto borrará la información de emparejamiento y de red, por lo que tendrás que volver a emparejar. Antes de reiniciar, elimina tu Secretlab MAGRGB™ de la aplicación de Nanoleaf accediendo a Más > Mis dispositivos > Desliza a la izquierda en tu Secretlab MAGRGB™ > Eliminar.

Para hacer un reinicio de fábrica de tu Secretlab MAGRGB™, mantén pulsado el botón de encendido/apagado del mando durante 10 segundos. Si el reinicio se realiza correctamente, la tira luminosa parpadeará en rojo tres veces antes de apagarse. A continuación, estará listo para el emparejamiento de nuevo.

Si has realizado todos estos pasos y el problema persiste, ponte en contacto con nuestro equipo de asistencia para obtener más ayuda.

RESOLUCIÓN DE PROBLEMAS

El mando Secretlab MAGRGB™ no responde

Si el mando no responde al pulsar cualquier botón, o si te encuentras con estos problemas:

- La tira de luces solo emite luz blanca, y los botones del mando no permiten regular la intensidad ni cambiar el color de las luces.

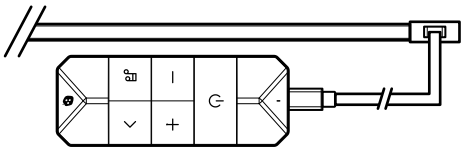

- La tira de luces solo emite luz blanca y parpadea, y los botones del mando no permiten regular la intensidad ni cambiar el color de las luces.

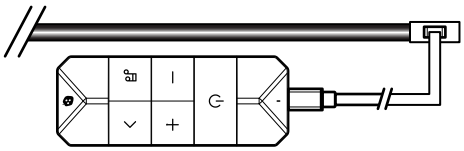

- Una parte de la tira de luces solo emite luz blanca, mientras que el resto funciona con normalidad.

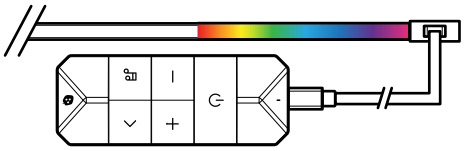

Sigue estos pasos para solucionar el problema:

01 Desconecta todos los componentes (la tira de luces, el cable USB-C, el mando y el adaptador) entre sí y desenchufa el adaptador de la toma de corriente.

02 Conecta la tira de luces y el mando con el cable USB-C y, a continuación, conecta el adaptador al mando.

03 Asegúrate de que todos los cables estén bien enchufados. No debe haber huecos entre los conectores de los cables y las tomas de corriente.

04 Enchufa el adaptador a la toma de corriente. Pulsa los botones de encendido, brillo y modos de color para comprobar que el mando responde correctamente.

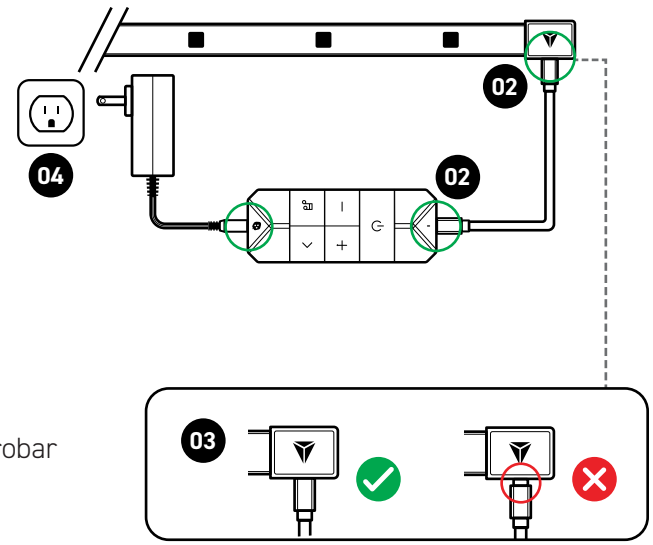

NOTA: Si el mando sigue sin responder, comprueba que todos los cables estén bien enchufados y que la toma de corriente funcione correctamente.

IMPORTANTE: Si primero has enchufado el adaptador a la toma de corriente y luego has conectado la tira de luces y el adaptador al mando, **este no funcionará.**

Para solucionarlo, desenchufa el adaptador y espera al menos 10 segundos antes de volver a enchufarlo. Después deberías poder usar el mando.

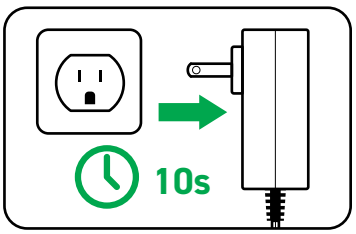

Comprueba si hay actualizaciones de firmware

Si has seguido las instrucciones anteriores y el producto sigue sin funcionar, comprueba que la tira de luces tenga instalada la última versión del firmware (3.0.37 como mínimo). Puedes hacerlo siguiendo las instrucciones de Nanoleaf:
https://support.nanoleaf.me/hc/en-us/articles/36891488204564-Smart-Tip-Firmware-How-Where-To-Update-Firmware

ADVERTENCIAS Y PRECAUCIONES

Las temperaturas ideales de funcionamiento oscilan entre 0-40°C <95RH%. No utilizar en instalaciones totalmente cerradas. El producto está diseñado para uso en interiores y no es impermeable.

Si el cable o cordón flexible externo de esta luminaria está dañado, deberá ser sustituido exclusivamente por el fabricante o su agente de servicio o una persona cualificada similar para evitar que suponga un riesgo eléctrico o de incendio. En este producto se utiliza una fuente de luz no sustituible. Si la fuente de luz está dañada, no desmontes la lámpara tú mismo. No hagas coincidir el cabezal Tipo C de este producto con el cabezal USB de ningún otro producto o adaptador. Esto podría inutilizar el producto.

INFORMACIÓN SOBRE LA SEGURIDAD DE LOS IMANES

ADVERTENCIA:
Este manual contiene información de seguridad importante para ayudarle a manipular correctamente los imanes de neodimio y evitar lesiones personales y daños a los propios imanes. Lee toda la información de seguridad que aparece a continuación antes de la instalación y el uso.

Manejo de
Ten cuidado al fijar piezas con imanes de neodimio para evitar pellizcos. Los imanes de neodimio también son frágiles. Evita someterlos a impactos fuertes para evitar que se rompan. Si se rompen, desecha las piezas con cuidado, ya que pueden estar afiladas.

Mantén los imanes fuera del alcance de niños y mascotas
Para evitar lesiones graves por ingestión de imanes, mantén los imanes lo suficientemente pequeños como para que puedan tragarse fuera del alcance de niños y mascotas. Los imanes pequeños también pueden suponer un riesgo de asfixia. Busca atención médica inmediata si ingieres o inhalas imanes.

Soportes magnéticos
Mantente alejado de dispositivos y productos que puedan resultar dañados por campos magnéticos intensos (por ejemplo, discos duros de ordenador, tarjetas de crédito y cintas de casete).

Productos sanitarios
Los imanes de neodimio pueden interferir con marcapasos y otros dispositivos médicos implantados. Te recomendamos que consultes a tu médico y al fabricante del dispositivo médico para obtener información específica sobre su dispositivo médico y saber si necesitarías mantener una distancia mínima entre su dispositivo médico y nuestro producto.

Alergias
Evita el contacto con imanes de neodimio si eres alérgico al níquel.

Mecanizado y taladrado
No taladres ni intentes modificar los imanes, ya que el polvo y los imanes de neodimio son altamente inflamables.

Mantenimiento
Los imanes de neodimio conservan su magnetismo e integridad durante décadas si se manipulan, utilizan y protegen adecuadamente.

ADVERTENCIAS Y PRECAUCIONES

ADVERTENCIA FCC e ID IC

Este dispositivo cumple la Parte 15 de las normas de la FCC. Su funcionamiento está sujeto a las dos condiciones siguientes:

(1) Este aparato no debe causar interferencias perjudiciales.

(2) Este dispositivo debe aceptar cualquier interferencia recibida, incluidas las interferencias que puedan causar un funcionamiento no deseado.

Los cambios o modificaciones no aprobados expresamente por la parte responsable del cumplimiento podrían anular la autoridad del usuario para utilizar el equipo. Este equipo ha sido probado y cumple los límites establecidos para los dispositivos digitales de Clase B, de conformidad con la Parte 15 de las normas de la FCC.

Estos límites están diseñados para proporcionar una protección razonable contra interferencias perjudiciales en una instalación residencial. Este equipo puede irradiar energía de radiofrecuencia y, si no se instala y utiliza de acuerdo con las instrucciones, puede causar interferencias perjudiciales en las comunicaciones por radio.

Sin embargo, no se garantiza que no se produzcan interferencias en una instalación concreta. Si este equipo causa interferencias perjudiciales en la recepción de radio o televisión, lo que puede determinarse apagando y encendiendo el equipo, se recomienda al usuario que intente corregir la interferencia mediante una o más de las siguientes medidas:

- Reorienta o reubica la antena receptora.
- Aumenta la separación entre el equipo y el receptor.
- Conecta el equipo a una toma de corriente de un circuito distinto al que está conectado el receptor.
- Consulta al distribuidor o a un técnico experto en radio/TV para obtener ayuda.

RADIOFRECUENCIA

Bluetooth: 2400-2483,5 MHz ≤20dBm; Wi-Fi: 2412MHz-2462 MHz ≤20dBm (NA, CA, IL);
Wi-Fi: 2412MHz-2472 MHz ≤20dBm (CN, EU, AU, KR, JP, SG, etc)

DECLARACIÓN CE

NanoGrid Limited (Nanoleaf) declara por la presente que este dispositivo cumple los requisitos esenciales y otras disposiciones pertinentes de la Directiva 2014/53/UE. La declaración de conformidad está disponible en www.nanoleaf.me/eudoc/.

DECLARACIÓN DE LA UCCA

NanoGrid Limited (Nanoleaf) declara por la presente que este dispositivo cumple los requisitos del producto y otras disposiciones pertinentes del Reglamento de equipos radioeléctricos de 2017. La declaración de conformidad está disponible en www.nanoleaf.me/eudoc/.

ELIMINACIÓN DEL PRODUCTO USADO



Tu producto está diseñado y fabricado con materiales y componentes de alta calidad, que pueden reciclarse y reutilizarse. Cuando este símbolo de contenedor de basura tachado aparece en un producto, significa que el producto está cubierto por la Directiva Europea 2012/19/UE. Infórmate sobre tu sistema local de recogida de productos eléctricos y electrónicos. Actúa de acuerdo con la normativa local y no deseches los productos antiguos con la basura doméstica normal. La eliminación correcta de tu producto antiguo ayudará a evitar posibles consecuencias negativas para el medio ambiente y la salud humana.

AVISO LEGAL

El uso del distintivo Works with Apple significa que un accesorio ha sido diseñado para funcionar específicamente con la tecnología identificada en el distintivo y ha sido certificado por el desarrollador para cumplir los estándares de rendimiento de Apple. Apple no se hace responsable del funcionamiento de este dispositivo ni de su conformidad con las normas de seguridad y reglamentarias.

Bande LED Secretlab MAGRGB™
Édition Smart Lighting

MANUEL DE L'UTILISATEUR

CONTENU DU COLIS Pg. 1

SPÉCIFICITÉS PRODUIT Pg. 1

INSTALLATION Pg. 2 - 3

TÉLÉCHARGER L'APPLICATION Pg. 4

APPAIRER VOTRE SECRETLAB MAGRGB™ Pg. 5

CONTRÔLER VOTRE SECRETLAB MAGRGB™ Pg. 6

DÉPANNAGE Pg. 7 - 8

AVERTISSEMENTS & MISE EN GARDE Pg. 9 - 10

CONTENU DU COLIS

BANDE LED
SECRETLAB MAGRGB™
(ÉDITION SMART LIGHTING)

X 1

Référez-vous à la page avertissements et mise en garde pour les informations de sécurité des aimants.



CÂBLE CONNECTEUR

36 cm

X 1



BOÎTIER DE CONTRÔLE

X 1

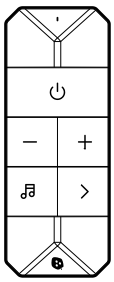

ADAPTATEUR SECTEUR

Type A / C / G / I

X 1

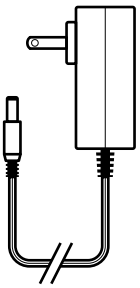

SPÉCIFICATIONS DES PRODUITS

Modèles: NL72S2N15, NL72S2N17

Modèles: NL72S2E15, NL72S2E17

Voltage d'entrée: 120V AC, 60Hz

Voltage d'entrée: 220-240V~, 50/60Hz

Dimensions: 150cm x 1cm x 1,6cm, 174cm x 1cm x 1,6cm (XL)

Puissance nominale:

150 cm x 1 cm x 1,6 cm: 17W

174 cm x 1 cm x 1,6 cm (XL): 19.5W

Gradation: De 1% à 100% via l'application Nanoleaf

Inclusion FCC ID: 2AC7Z-ESPC6WR00M1

Inclusion IC: 21098-ESPC6WR00M1

Fabriquant
NanoGrid Limited
#1301-483A Castle Peak Road
Kowloon, Hong Kong

Nanoleaf Canada
#400 - 100 Front Street East
Toronto ON M5A 1E1
Canada

Nanoleaf Europe SAS
Ruby House, 8 Ruby Place
Aberdeen AB10 1ZP
Great Britain

Nanoleaf Europe SAS
11 Rue de Lourmel
75015 Paris
France

support@secretlab.co

INSTALLATION

1 Déterminez quel côté de votre bureau permet l'accès le plus facile à une prise de courant. La Secretlab MAGRGB™ peut-être alimentée depuis les deux extrémités de la bande lumineuse.

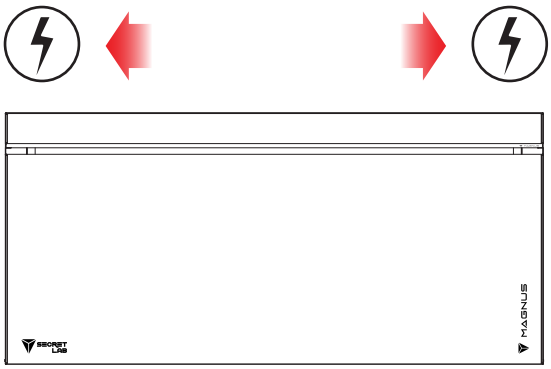

2 Insérez le câble dans le connecteur de la bande lumineuse. Assurez-vous que le câble soit complètement branché sur le connecteur.

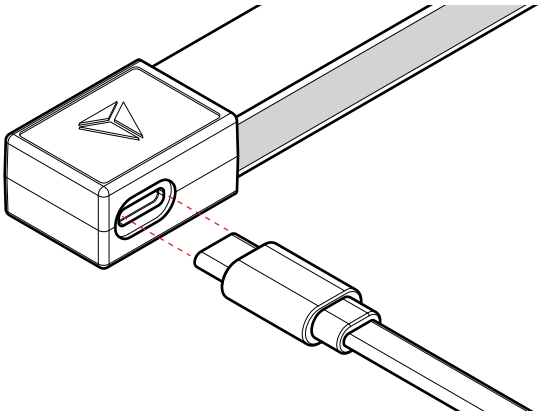

3 Levez le plateau arrière à charnière de votre bureau en métal Secretlab MAGNUS.

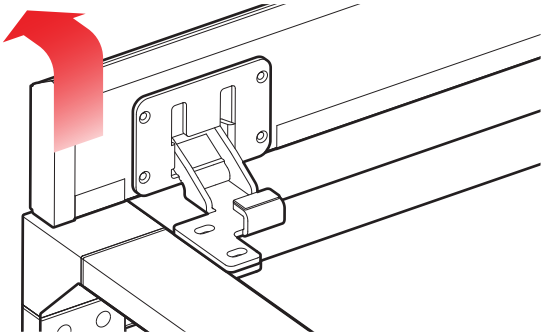

4 Positionnez la face translucide de votre bande Secretlab MAGRGB™ vers l'arrière de votre bureau.

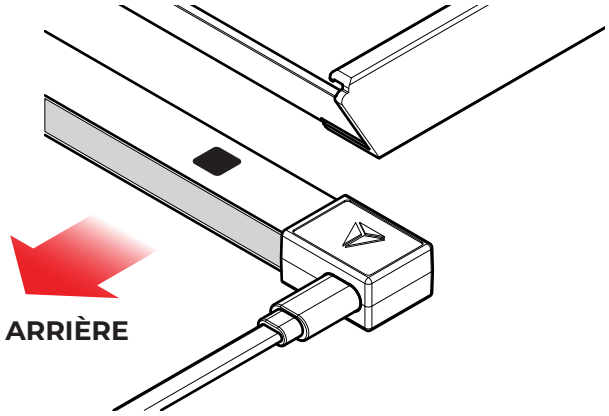

5 Alignez l'extrémité de la bande avec le côté du bureau et attachez magnétiquement le connecteur au dessous du bureau.

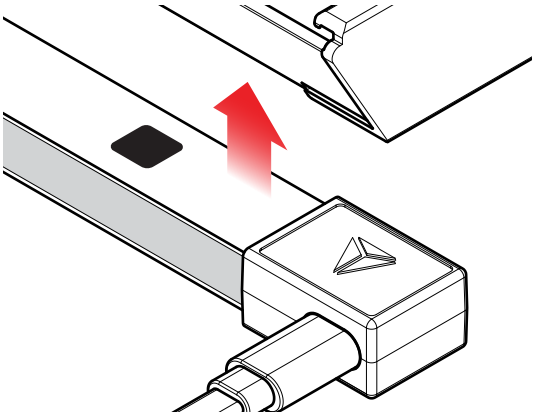

6 Attachez la longueur restante de la bande Secretlab MAGRGB™ sur le dessous du bureau en vous assurant que chacun des aimants incorporés se clipse en position.

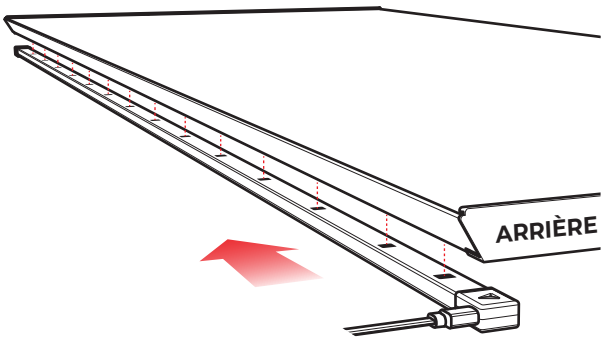

INSTALLATION

7 Connectez le câble connecteur sur la bande lumineuse et la prise 12V DC de l'adaptateur sur le contrôleur. Branchez l'adaptateur dans une prise secteur adaptée.

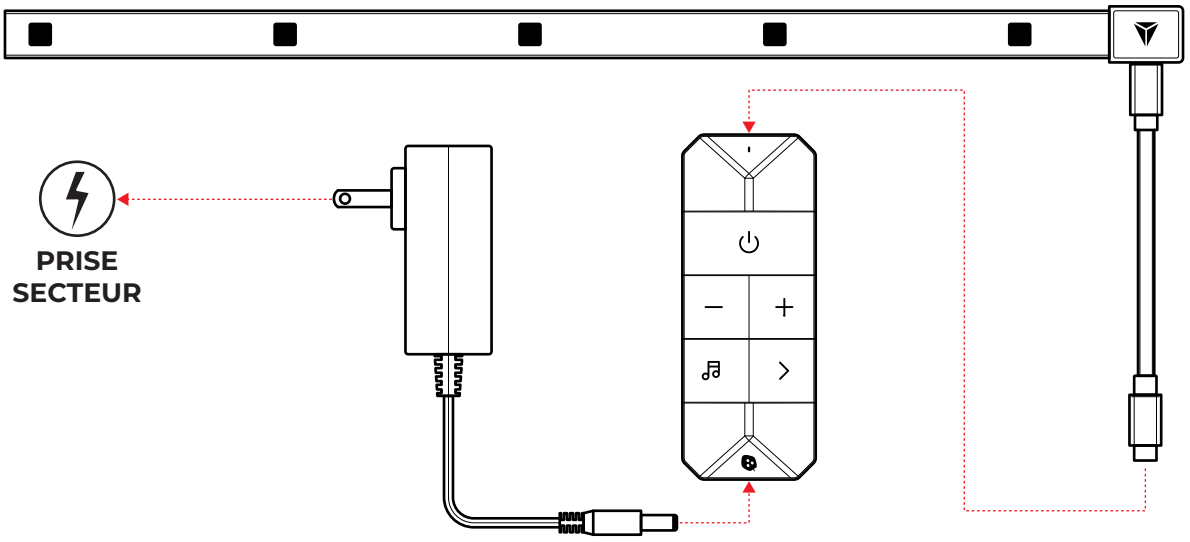

8 Appuyez sur le bouton power du contrôleur pour allumer votre Secretlab MAGRGB™. Vous êtes désormais en mesure de l'appairer avec votre smartphone.

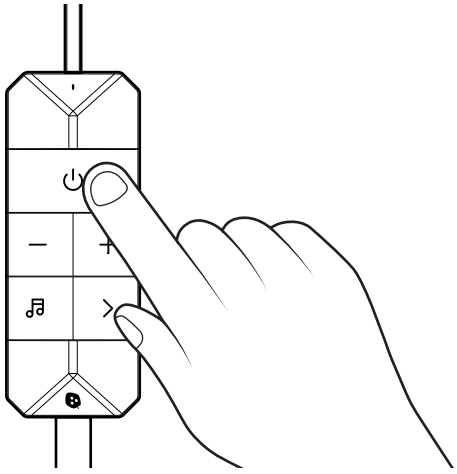

TÉLÉCHARGER L'APPLI

Pour télécharger l'application mobile Nanoleaf sur votre smartphone, scannez les codes QR respectifs.

Download on the App Store

GET IT ON Google Play

Application de bureau Nanoleaf

Pour utiliser la fonctionnalité diffusion d'écran, veuillez télécharger l'application de bureau Nanoleaf sur votre ordinateur en suivant le lien suivant :

https://nanoleaf.me/en-eu/pages/nanoleaf-desktop-app

L'application de bureau nécessite au minimum Windows 10 ou macOS 12.

Pour garantir un procédé d'appairage fluide, assurez-vous d'avoir à portée de main les éléments suivants :

- Votre appareil iOS ou Android avec Bluetooth et Wifi (2.4GHz) allumés.
- Nécessite iOS 15.4+ ou Android 9+.
- Le code d'appairage qui se trouve à l'arrière du contrôleur.

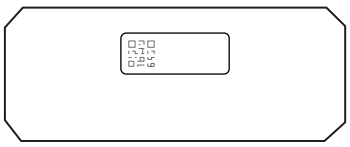

APPAIRER VOTRE SECRETLAB MAGRGB™

1 Téléchargez et lancez l'App Nanoleaf sur votre smartphone en scannant les codes QR.

Available on the App Store

GET IT ON Google Play

2 Sélectionnez l'onglet **AUTRES**

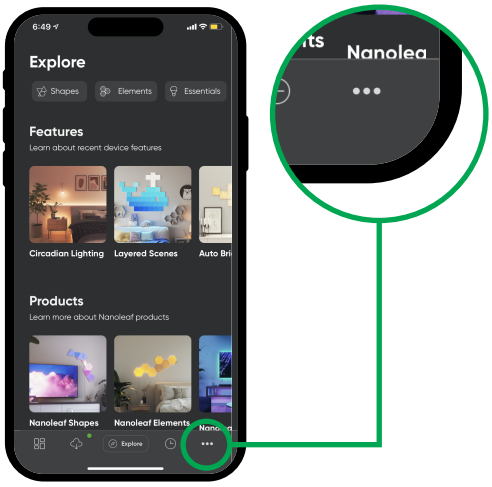

3 Sélectionnez l'onglet "Mes appareils", appuyez sur "+" pour ajouter un nouvel appareil, et la caméra s'ouvrira automatiquement.

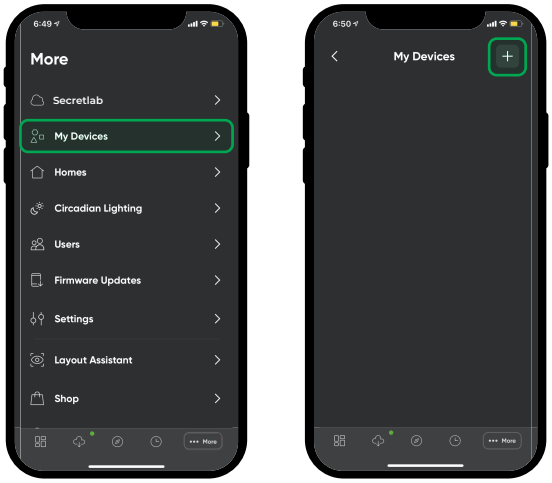

4 Vous pouvez choisir de scanner le code QR d'appairage, ou de rentrer le code manuellement.

5 Si vous choisissez d'entrer manuellement le code d'appairage, sélectionnez comme produit "Secretlab MAGRGB™", puis cliquez sur "Connecter" et entrez le code d'appairage.

6 Une fois l'appairage terminé, votre produit devrait être connecté et prêt à l'usage !

CONTRÔLER VOTRE SECRETLAB MAGRGB™ (BOÎTIER DE CONTRÔLE)

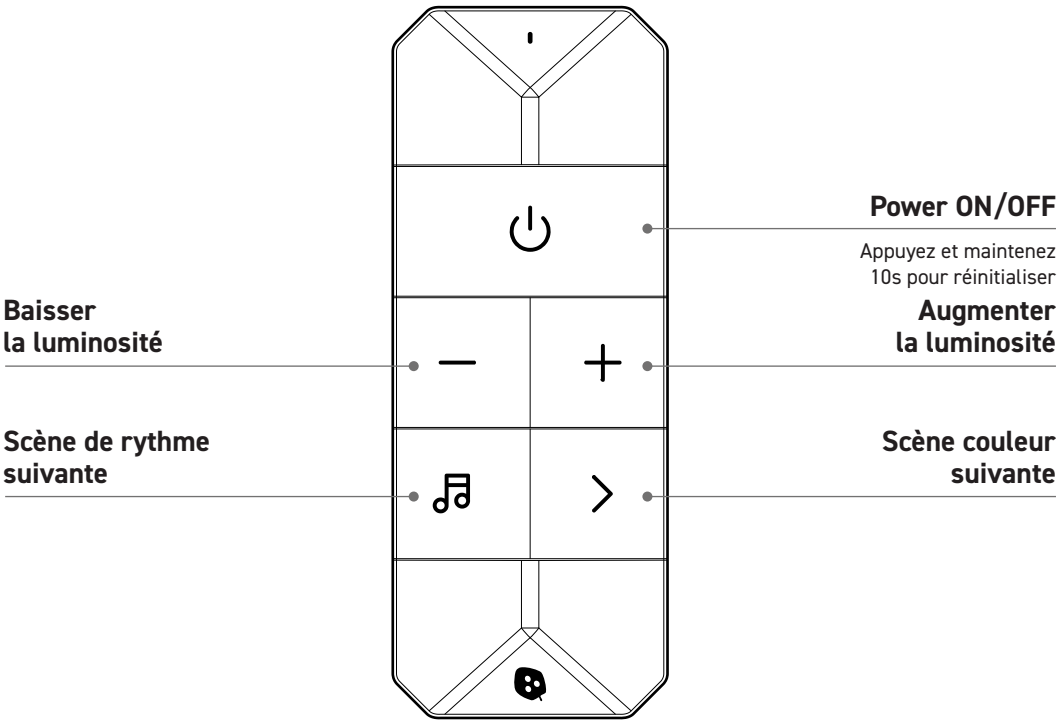

CONTRÔLER VOTRE SECRETLAB MAGRGB™ (APPLI NANOLEAF)

Allumez et éteignez votre éclairage, contrôlez la luminosité, vos groupes de lampes par maison et par chambre, créez et utilisez des scènes, et bien plus encore.

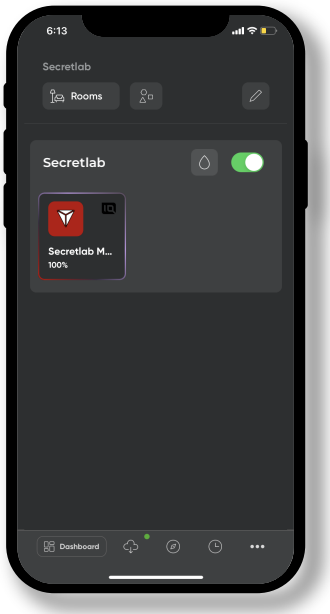

TABLEAU DE BORD
Visualisez facilement toutes vos pièces et tous vos appareils en un simple regard.



PERSONNALISATION
Appropriez-vous votre Secretlab MAGRGB™. Choisissez parmi une vaste variété de couleurs et de scènes, ou bien créez les vôtres.

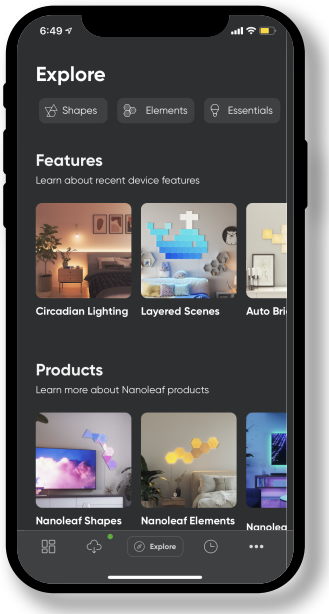

EXPLORER
Accédez à des informations utiles telles que des tutoriels, de nouvelles fonctionnalités et plus encore.

DÉPANNAGE

Options de réinitialisation

Si vous rencontrez des problèmes avec votre Secretlab MAGRGB™, essayez de suivre ces étapes :

1) Cycle d'alimentation
Débranchez l'adaptateur de la prise électrique, attendez 10 secondes, puis rebranchez-le.

2) WiFi
Désactivez puis réactivez votre WiFI. Une autre alternative est de relancer l'application que vous utilisez pour contrôler vos éclairages, ou de redémarrer votre appareil.

3) Vérifier l'électricité
Assurez-vous que la prise, multiprise ou bloc d'alimentation soit bien sous tension.

4) Procédez à une réinitialisation
Cela supprimera votre information d'appairage et de réseau et vous devrez donc faire l'appairage à nouveau. Avant de réinitialiser, supprimez votre Secretlab MAGRGB™ de l'application Nanoleaf en allant dans Plus > Mes Appareils > Glissez vers la gauche sur Secretlab MAGRGB™ > Supprimer.

Pour procéder à une réintialisation usine de votre Secretlab MAGRGB™, appuyez et maintenez appuyé le bouton Power ON/OFF du contrôleur pendant 10s. Si la réinitialisation fonctionne, la bande lumineuse clignotera rouge trois fois, avant de s'éteindre. Elle sera alors prête pour un nouvel appairage.

Si vous avez procédé à toutes ces étapes et que les problèmes persistent, veuillez contacter notre équipe de support technique pour une assistance supplémentaire.

DÉPANNAGE

Le contrôleur Secretlab MAGRGB™ ne répond pas

Si le contrôleur ne répond pas lorsque vous appuyez sur un bouton, ou si vous rencontrez l'un des problèmes suivants :

- La bande lumineuse émet uniquement une lumière blanche, et les boutons du contrôleur ne permettent pas de régler la luminosité ni de changer la couleur des lumières ; ou

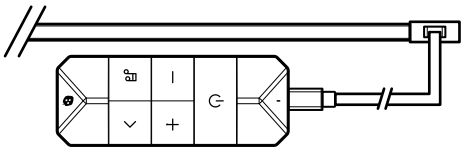

- La bande lumineuse émet uniquement une lumière blanche et clignote, et les boutons du contrôleur ne permettent pas de régler la luminosité ni de changer la couleur des lumières ; ou

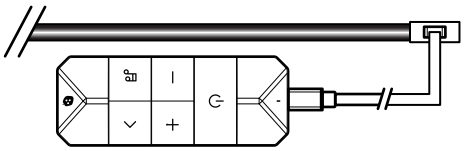

- Une partie de la bande lumineuse émet uniquement une lumière blanche tandis que le reste fonctionne normalement ;

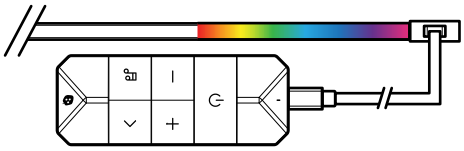

Suivez les étapes ci-dessous pour résoudre le problème :

01 Déconnectez tous les composants les uns des autres (bande lumineuse, câble USB-C, contrôleur et adaptateur) et débranchez l'adaptateur de la prise électrique.

02 Connectez la bande lumineuse et le contrôleur à l'aide du câble USB-C, puis connectez l'adaptateur au contrôleur.

03 Assurez-vous que tous les câbles sont **entièrement insérés**. Il ne doit y avoir aucun espace entre les connecteurs des câbles et les ports.

04 Branchez l'adaptateur à la prise électrique. Appuyez sur les boutons d'alimentation, de luminosité et de scène lumineuse pour vérifier que le contrôleur répond correctement.

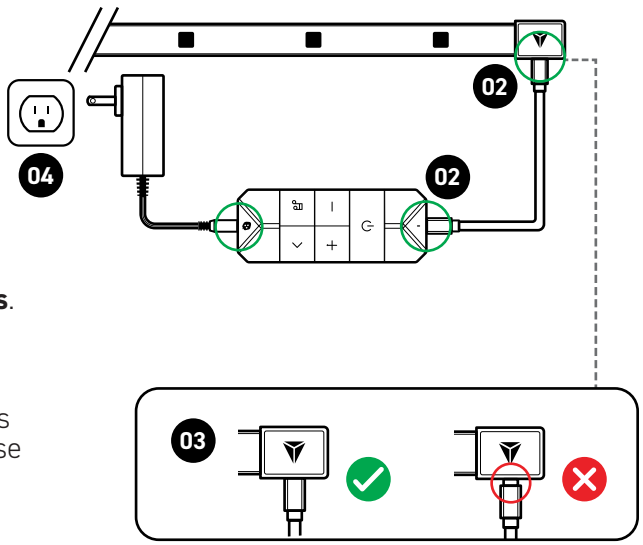

REMARQUE : Si le contrôleur ne répond toujours pas, vérifiez à nouveau que tous les câbles soient entièrement insérés et que votre prise électrique fonctionne correctement.

IMPORTANT : Si vous avez d'abord branché l'adaptateur à la prise électrique, puis connecté la bande lumineuse et l'adaptateur au contrôleur, le contrôleur **ne fonctionnera pas**.

Pour résoudre ce problème, débranchez l'adaptateur et attendez au moins 10 secondes avant de le rebrancher. Vous devriez ensuite pouvoir utiliser le contrôleur.

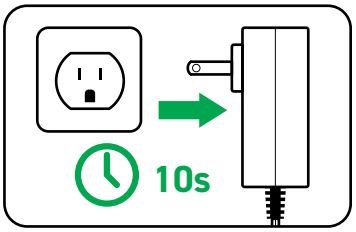

Vérifier les mises à jour du firmware

Si vous avez suivi les instructions ci-dessus et que le produit ne fonctionne toujours pas, vérifiez que la bande lumineuse est mise à jour avec la dernière version du firmware, soit au minimum la version 3.0.37. Pour cela, suivez les instructions Nanoleaf : **https://support.nanoleaf.me/hc/en-us/articles/36891488204564-Smart-Tip-Firmware-How-Where-To-Update-Firmware**

AVERTISSEMENTS ET MISE EN GARDE

La température idéale d'utilisation varie de 0-40°C <95RH%. Ne pas utiliser dans un espace intégralement fermé. Ce produit est conçu pour un usage en intérieur uniquement et n'est pas résistant à l'eau.

Si le câble flexible externe ou le cordon de ce luminaire est endommagé, il doit être remplacé uniquement par le fabricant, un de ses agents, ou une personne de qualification similaire afin d'éviter tout danger électrique ou risque d'incendie. Une source de lumière non-remplaçable est incluse dans ce produit. Si la source lumineuse est endommagée, veuillez ne pas démonter le luminaire vous-même. Ne remplacez pas la tête Type C de ce produit avec le port USB C d'un autre produit ou adaptateur. Cela pourrait rendre le produit inutilisable.

INFORMATIONS DE SÉCURITÉ AIMANTS

AVERTISSEMENT :
Ce manuel contient des informations importantes de sécurité pour vous aider à manipuler les aimants néodymes correctement et éviter toute blessure personnelle ou dommages envers les aimants eux-mêmes. Lisez bien toutes les informations de sécurité avant installation et utilisation.

Manipulation
Faites attention en attachant les parties à aimants néodymes pour éviter tout pincement. Les aimants néodymes sont également fragiles. Évitez de les soumettre à des chocs ou impacts pour éviter la casse. En cas de casse, débarrassez-vous soigneusement des morceaux car ils peuvent être coupants.

Gardez les aimants à l'écart des enfants et animaux
Pour éviter des blessures sérieuses liées à l'ingestion d'aimants, gardez les aimants suffisamment petits pour être avalés à l'écart des enfants ou des animaux. Les petits aimants peuvent également représenter un danger d'étouffement. Consultez une aide médicale immédiatement en cas d'ingestion ou inhalation des aimants.

Media Magnétiques
Gardez à l'écart des appareils et produits qui peuvent être endommagés par des champs magnétiques puissants (p.ex disques durs, cartes de crédit et cassettes).

Appareils médicaux
Les aimants néodymes peuvent interférer avec les pacemakers et autres appareils médicaux implantables. Nous recommandons de consulter votre practicien et le fabriquant de l'appareil médical pour avoir des informations spécifiques sur votre appareil, et si oui ou non vous vous devriez maintenir une distance minimum entre notre produit et votre appareil médical.

Allergies
Évitez le contact avec les aimants néodymes si vous êtes allergiques au nickel.

Usinage et Perçage
N'essayez pas de percer ou modifier les aimants car la poussière et la poudre d'aimant néodyme sont hautement inflammables.

Entretien
Les aimants néodymes conservent leur intégrité et magnétisme pendant des décennies lorsqu'ils sont manipulés, utilisés et protégés correctement.

AVERTISSEMENTS ET MISE EN GARDE

AVERTISSEMENT FCC et ID IC

Cet appareil se conforme à l'article 15 des règlementations FCC. La manipulation est sujette aux deux conditions suivantes :

(1) Cet appareil ne peut pas causer d'interférence dommageable.

(2) Cet appareil doit accepter toute interférence reçue, y compris celles qui pourraient causer une opération non souhaitée.

Les changements ou modifications non expressément approuvées par la partie responsable de la conformité pourraient lever le droit de l'utilisateur de manipuler l'équipement. Cet équipement a été testé et est conforme aux limites d'un appareil numérique de Classe B, en vertu de l'article 15 des régulations FCC.

Ces limites sont conçues pour fournir une protection raisonnable contre les interférences dommageables dans une installation résidentielle. Cet équipement peut émettre une énergie de fréquence radio et, si installé et utilisé en non-conformité avec ses instructions, peut causer des interférences dommageables aux communications radio. Cependant, il est toujours possible qu'il y aie lieu d'une interférence venant d'une installation en particulier. Si cet équipement est la source d'une interférence dommageable à la réception d'une radio ou d'une télévision, ce qui peut-être déterminé en allumant/éteignant l'équipement, l'utilisateur est encouragé à essayer de corriger l'interférence en suivant une ou plusieurs des mesures suivantes :

– Déplacer ou réorienter l'antenne de réception.

– Augmenter la distance de séparation entre l'équipement et le récepteur.

– Brancher l'équipement dans une prise appartenant à un circuit différent de celui où est branché le récepteur.

– Consulter le fournisseur ou un technicien radio/TV expérimenté.

FRÉQUENCE RADIO

Bluetooth: 2400-2483.5 MHz ≤20dBm; Wi-Fi: 2412MHz–2462 MHz ≤20dBm (NA, CA, IL);
Wi-Fi: 2412MHz–2472 MHz ≤20dBm (CN, EU, AU, KR, JP, SG, etc)

DÉCLARATION CE

NanoGrid Limited (Nanoleaf) déclare par la présente que cet appareil est conforme aux pré-requis essentiels et autres provisions appropriées de la Directive 2014/53/EU. Cette déclaration de conformité est disponible sur https://nanoleaf.me/en-eu/pages/product-declarations.

DÉCLARATION UKCA

NanoGrid Limited (Nanoleaf) déclare par la présente que cet appareil est conforme aux pré-requis essentiels et autres provisions appropriées de Radio Equipment Regulations 2017. Cette déclaration de conformité est disponible sur https://nanoleaf.me/en-eu/pages/product-declarations.

DISPOSITION DE VOTRE ANCIEN PRODUIT



Votre produit est conçu et fabriqué avec des composants et matériaux de haute-qualité qui peuvent être recyclés et réutilisés. Lorsque ce symbole de poubelle barrée se trouve sur un produit, cela signifie que ce produit est couvert par la Directive Européenne 2012/19/EU. Veuillez-vous renseigner sur votre système local de récupération pour les produits électriques et électroniques. Vous êtes priés d'agir en accord avec les réglementations locales et de ne pas jeter vos anciens produits avec vos ordures ménagères. L'élimination correcte de vos anciens produits aide à prévenir de possibles conséquences négatives pour l'environnement et la santé des personnes.

NOTICE LÉGALE

L'utilisation du badge "fonctionne avec Apple" signifie qu'un accessoire a été conçu pour fonctionner spécifiquement avec la technologie identifiée par le badge et est certifié par le développeur d'être conforme aux standards de performance Apple. Apple n'est pas responsable de l'utilisation de cet appareil ou de sa conformité avec les règles de sécurité et les régulations standard applicables.

Secretlab MAGRGB™ Striscia LED Diffusa
Edizione Illuminazione Smart

MANUALE UTENTE

CONTENUTO DELLA CONFEZIONE Pg. 1

SPECIFICHE DEL PRODOTTO Pg. 1

INSTALLAZIONE Pg. 2 - 3

DOWNLOAD DELL'APP Pg. 4

ACCOPPIARE LA SECRETLAB MAGRGB™ Pg. 5

CONTROLLO DELLA SECRETLAB MAGRGB™ Pg. 6

RISOLUZIONE DEI PROBLEMI Pg. 7 - 8

AVVERTENZE E PRECAUZIONI Pg. 9 - 10

CONTENUTO DELLA CONFEZIONE

SECRETLAB MAGRGB™
STRISCIA LED DIFFUSA
(EDIZIONE ILLUMINAZIONE SMART)

X 1

Fare riferimento alla pagina Avvertenze e Precauzioni per informazioni di sicurezza sul magnete.



CAVO CONNETTORE

36 cm

X 1



TELECOMANDO

X 1

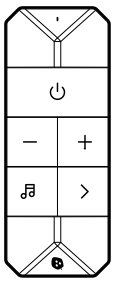

ADATTATORE DI ALIMENTAZIONE

Tipo A / C / G / I

X 1

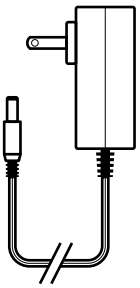

SPECIFICHE DEL PRODOTTO

Modelli: NL72S2N15, NL72S2N17

Modelli: NL72S2E15, NL72S2E17

Tensione in ingresso: 120V AC, 60Hz

Tensione in ingresso: 220-240V~, 50/60Hz

Dimensioni: 150 cm x 1 cm x 1,6 cm, 174 cm x 1 cm x 1,6 cm (XL)

Potenza nominale:

150 cm x 1 cm x 1,6 cm: 17W

174 cm x 1 cm x 1,6 cm (XL): 19.5W

Dimmerazione: 1%-100% con l'app Nanoleaf

Contiene FCC ID: 2AC7Z-ESPC6WROOM1

Contiene IC: 21098-ESPC6WROOM1

Produttore
NanoGrid Limited
#1301-483A Castle Peak Road
Kowloon, Hong Kong

Nanoleaf Canada
#400 - 100 Front Street East
Toronto ON M5A 1E1
Canada

Nanoleaf Europe SAS
Ruby House, 8 Ruby Place
Aberdeen AB10 1ZP
Great Britain

Nanoleaf Europe SAS
11 Rue de Lourmel
75015 Paris
France

support@secretlab.co

INSTALLAZIONE

1 Determinare quale lato della scrivania fornisce un accesso più facile a una presa elettrica. La Secretlab MAGRGB™ può essere alimentata da entrambe le estremità della striscia.

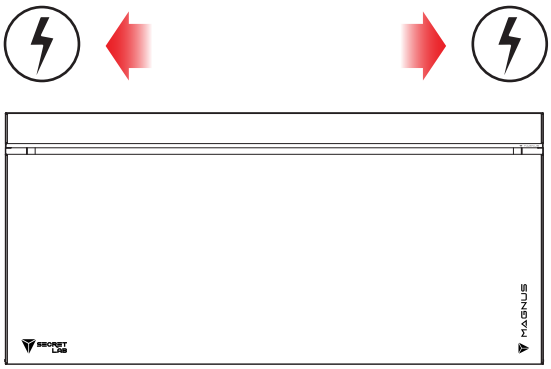

2 Inserire il cavo nel connettore sulla striscia. Assicurarsi che il cavo sia collegato saldamente al connettore.

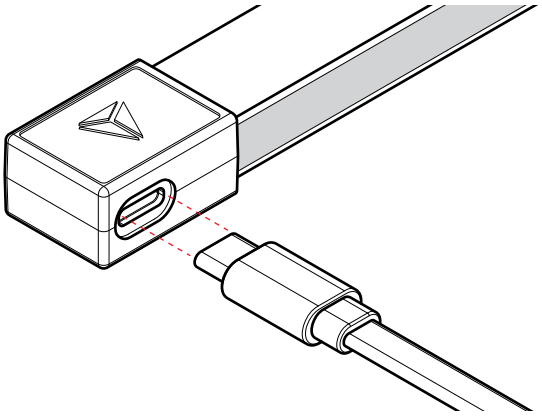

3 Sollevare la copertura incernierata della Secretlab MAGNUS Metal Desk.

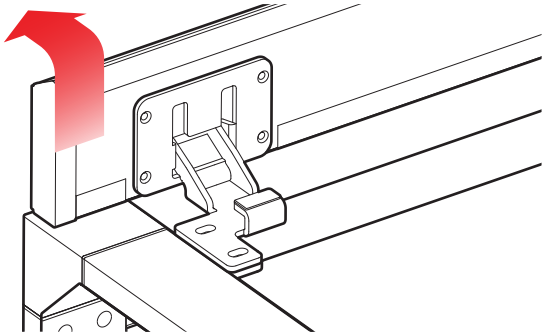

4 Posizionare il lato trasparente della striscia Secretlab MAGRGB™ verso il retro della scrivania.

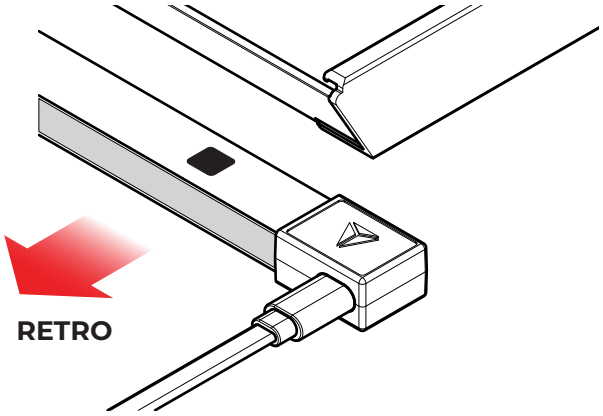

5 Allineare l'estremità della striscia con il lato della scrivania e fissare magneticamente l'estremità del connettore al fondo della scrivania.

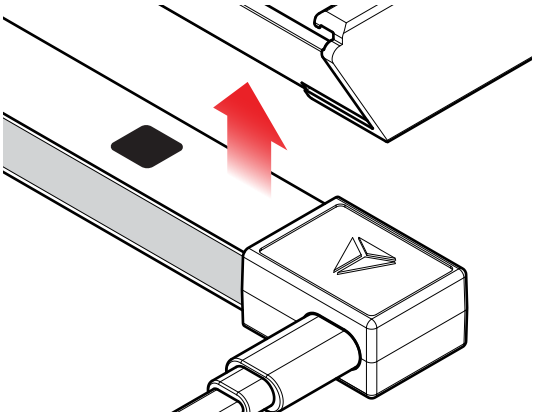

6 Fissare la parte restante della striscia Secretlab MAGRGB™ al fondo della scrivania, assicurandosi che tutti i magneti integrati siano attaccati e saldi.

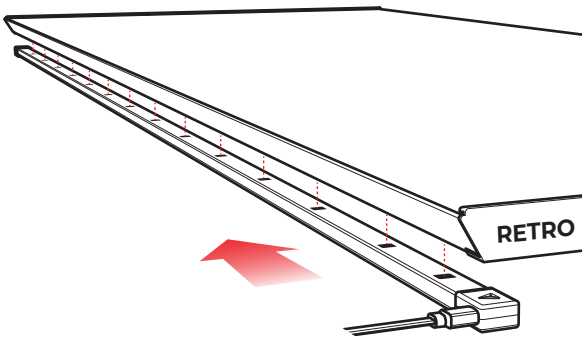

INSTALLAZIONE

7 Collegare il cavo connettore alla striscia e la presa da 12V DC dell'adattatore al telecomando.
Collegare l'adattatore a una presa elettrica adatta.

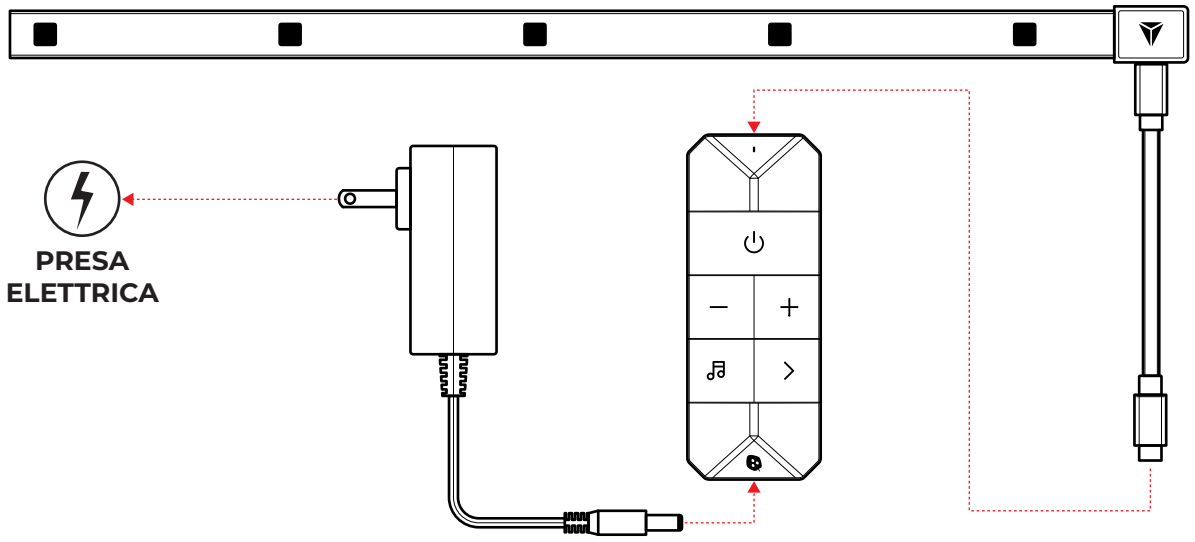

8 Premere il pulsante di accensione sul telecomando per avviare la Secretlab MAGRGBTM.
Ora è pronta per essere accoppiata allo smartphone.

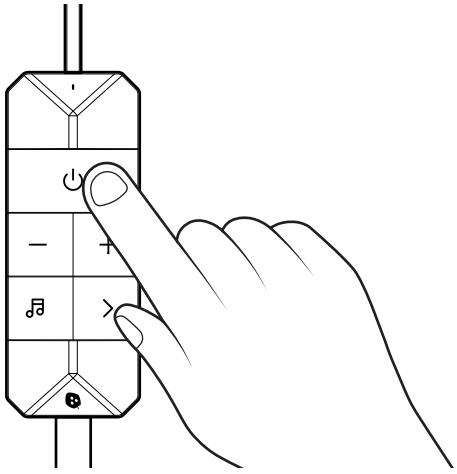

DOWNLOAD DELL'APP

Per scaricare l'app mobile di Nanoleaf sullo smartphone, scansionare i rispettivi codici QR.

Download on the App Store

GET IT ON Google Play

App Desktop Nanoleaf

Per utilizzare la funzione Screen Mirror, scaricare sul computer l'app desktop di Nanoleaf andando al seguente link:

https://nanoleaf.me/en-eu/pages/nanoleaf-desktop-app

L'app desktop necessita di Windows 10 e macOS 12 come versioni minime.

Per assicurare un processo agevole di accoppiamento, assicurarsi di avere già pronte le seguenti cose:

- Dispositivo iOS o Android con Bluetooth e Wi-fi (2.4GHz) attivi.
- Necessita di iOS 15.4+ o Android 9+.
- Il Codice di Accoppiamento che si trova sul retro del telecomando.

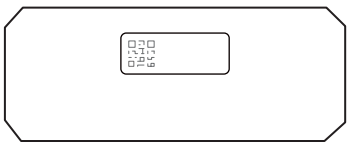

ACCOPPIARE LA SECRETLAB MAGRGB™

1 Scaricare e avviare l'app Nanoleaf sullo smartphone scansionando i codici QR.

Available on the App Store

GET IT ON Google Play

2 Selezionare la scheda **DI PIÙ**.

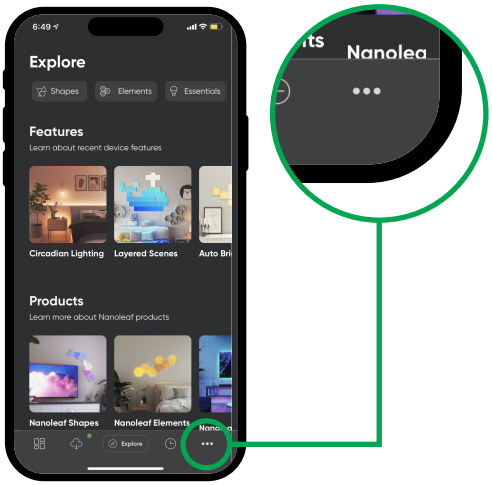

3 Selezionare la scheda "I miei dispositivi", cliccare su "+" per aggiungere un nuovo dispositivo, e la fotocamera si attiverà automaticamente.

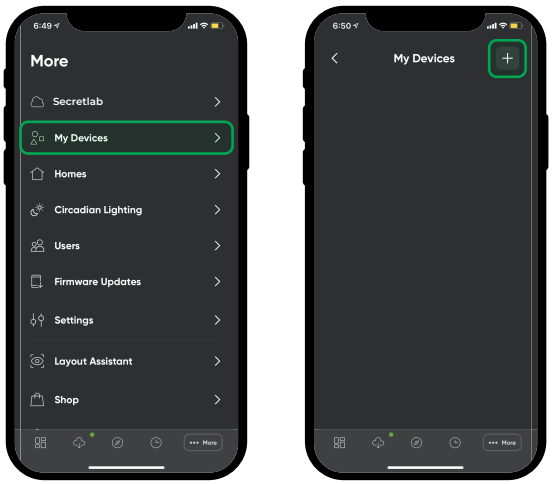

4 È possibile scegliere di scansionare il codice QR di accoppiamento o inserirlo manualmente per farlo accoppiare.

5 Quando si sceglie di inserire manualmente il codice di accoppiamento, selezionare "Secretlab MAGRGB™" come prodotto, poi cliccare su "Accoppia" e inserire il codice di accoppiamento.

6 Una volta terminato l'accoppiamento, il prodotto sarà connesso e pronto a essere utilizzato!

CONTROLLO DELLA SECRETLAB MAGRGB™ TELECOMANDO

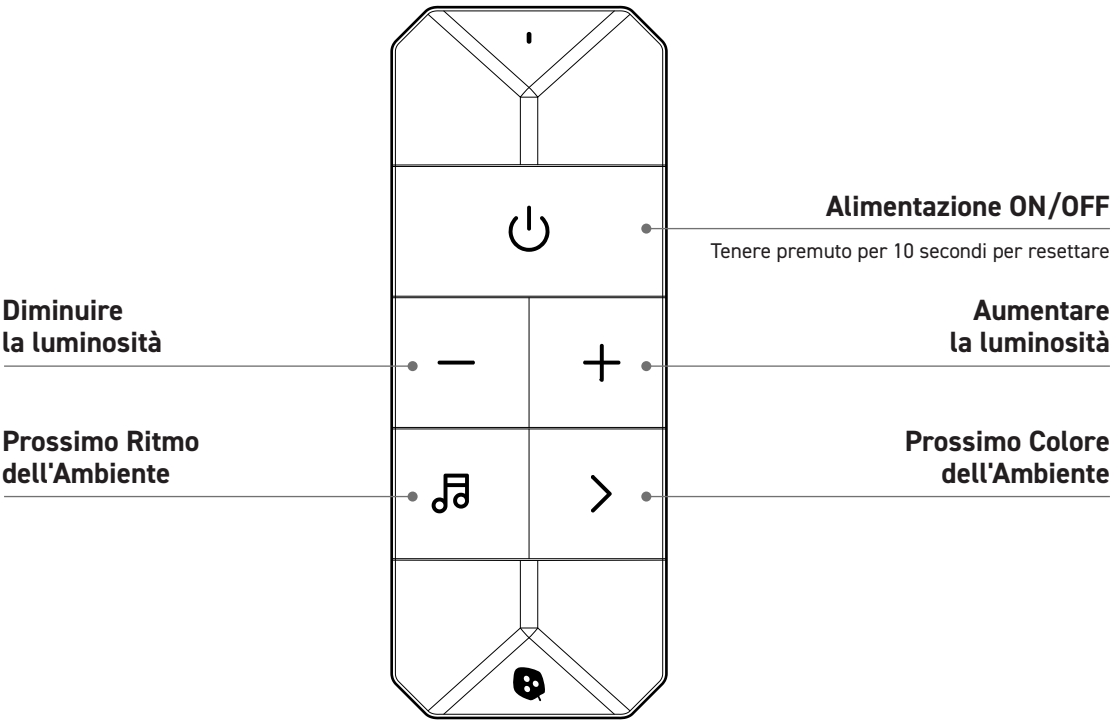

TELECOMANDO DELLA SECRETLAB MAGRGB™ (APP NANOLEAF)

Accendere e spegnere le luci, controllare la luminosità, raggruppare le luci per casa e per stanza, creare e usare Ambienti, e altro ancora.

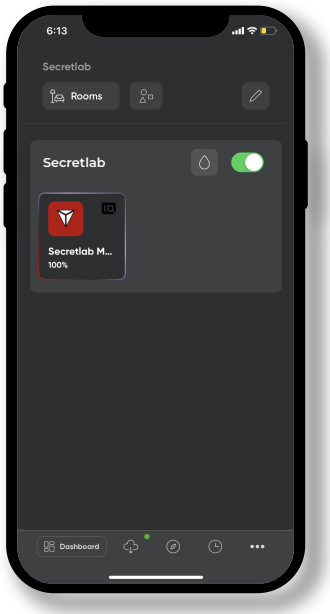

CRUSCOTTO
Panoramica semplice su tutte le stanze e i dispositivi con una rapida occhiata.



PERSONALIZZARE
Personalizzare la Secretlab MAGRGB™. Scegliere tra una vasta gamma di colori e Ambienti o creare i propri.

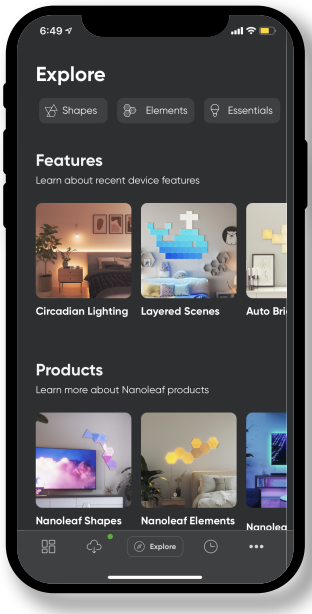

ESPLORARE
Accedere a informazioni utili come tutorial, nuove funzionalità del dispositivo, e altro ancora.

RISOLUZIONE DEI PROBLEMI

Opzioni di reset

In caso di problemi con la Secretlab MAGRGB™, provare con questi passaggi:

1) Spegnere e riaccendere
Scollegare l'adattatore dalla presa elettrica, attendere 10 minuti, poi ricollegarlo.

2) Wi-Fi
Disattivare il Wi-FI e riattivarlo. In alternativa, riavviare l'app utilizzata per gestire le luci o riavviare il dispositivo.

3) Controllare l'alimentazione
Assicurarsi che l'interruttore dell'alimentazione non sia impostato su spento.

4) Eseguire un reset
Questo procedimento cancellerà tutte le informazioni riguardo accoppiamento e rete, quindi sarà necessario accoppiare di nuovo il dispositivo. Prima del reset, eliminare la Secretlab MAGRGB™ dall'app Nanoleaf cliccando su Di più > I miei dispositivi > Scorri a sinistra sulla tua Secretlab MAGRGB™ > Elimina.

Per tornare alle impostazioni di fabbrica della Secretlab MAGRGB™, tenere premuto per 10 secondi il pulsante di Alimentazione ON/OFF sul Telecomando. Se il reset sarà andato a buon fine, la striscia lampeggerà per tre volte con luce rossa prima di spegnersi. Allora sarà pronta per essere accoppiata di nuovo.

Se una volta eseguiti tutti questi passaggi il problema persistesse, consigliamo di contattare il nostro team di assistenza per ulteriore supporto.

RISOLUZIONE DEI PROBLEMI

Il telecomando della Secretlab MAGRGB™ non risponde

Se il telecomando non risponde quando si preme qualsiasi pulsante, o se si hanno i seguenti problemi:

- La striscia luminosa emette solo luce bianca, e i pulsanti del telecomando non riescono a regolare o cambiare il colore delle luci; o

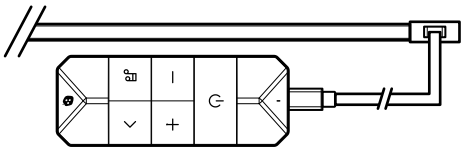

- La striscia luminosa emette solo luce bianca e lampeggia, e i pulsanti del telecomando non riescono a regolare o cambiare il colore delle luci; o

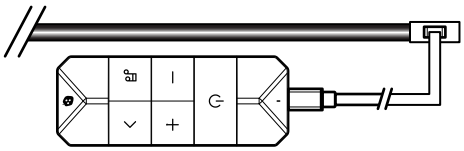

- Parte della striscia luminosa emette solo luce bianca, mentre il resto funziona normalmente;

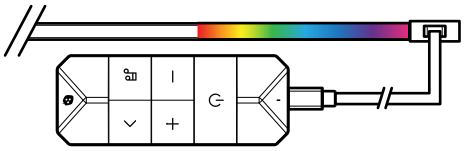

Seguire questi passaggi per risolvere il problema:

01 Disconnettere tra loro tutte le componenti (striscia luminosa, cavo USB-C, telecomando, e adattatore) e scollegare l'adattatore dalla presa elettrica.

02 Collegare la striscia luminosa e il telecomando con il cavo USB-C, poi collegare l'adattatore al telecomando.

03 Assicurarsi che tutti i cavi siano **inseriti**. Non deve esserci spazio tra lo spinotto dei cavi e le prese.

04 Collegare l'adattatore alla presa di alimentazione. Premere i pulsanti di avvio, luminosità, e cambio colore per controllare che il telecomando risponda in maniera corretta.

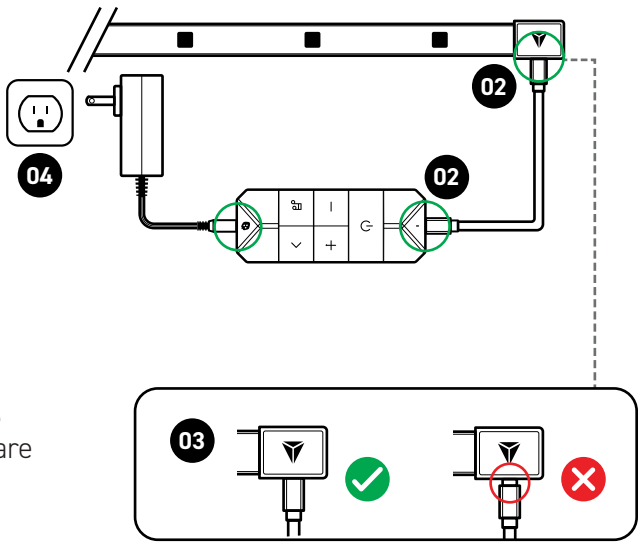

NOTA: Se il telecomando continua a non rispondere, controllare che di nuovo che tutti i cavi siano inseriti e che la presa di corrente funzioni a dovere.

IMPORTANTE: Se si collega prima l'adattatore alla presa di corrente, poi si collega la striscia luminosa e l'adattatore al telecomando, il telecomando non funzionerà.

Per risolvere, scollegare l'adattatore e attendere almeno 10 secondi prima di ricollegarlo. Allora dovrebbe essere possibile utilizzare il telecomando.

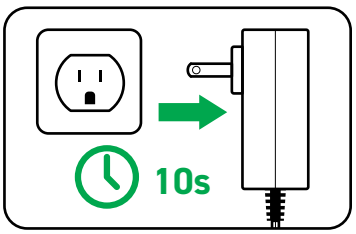

Controllare gli aggiornamenti del firmware

Se dopo aver seguito le istruzioni sopracitate il prodotto non funziona, controllare che la striscia luminosa sia aggiornata all'ultima versione del firmware (minimo 3.0.37). È possibile farlo seguendo le istruzioni di Nanoleaf:
https://support.nanoleaf.me/hc/en-us/articles/36891488204564-Smart-Tip-Firmware-How-Where-To-Update-Firmware

AVVERTENZE E PRECAUZIONI

La temperatura operativa ideale si aggira tra 0-40°C <95RH%. Non utilizzare in apparecchi completamente chiusi. Il prodotto è progettato solo per l'utilizzo in ambienti chiusi e non è impermeabile.

Se lo strato esterno del cavo flessibile o del filo della striscia fosse danneggiato, questo può essere sostituito solo dal produttore o da suoi agenti di servizio o da una persona similarmente qualificata, per evitare di creare un pericolo di incendio o di elettrocuzione. La fonte luminosa utilizzata nel prodotto non è sostituibile. Se la fonte luminosa fosse danneggiata, non smontare la striscia. Non abbinare l'USB di Tipo C del prodotto con l'entrata USB generica di altri prodotti o adattatori. Questo potrebbe rendere il prodotto inutilizzabile.

INFORMAZIONI DI SICUREZZA DEL MAGNETE

ATTENZIONE:
Questo manuale contiene importanti informazioni di sicurezza che aiutano a maneggiare al meglio i magneti al neodimio, evitando lesioni personali e danni agli stessi magneti. Leggere tutte le informazioni di sicurezza di seguito prima dell'installazione e dell'utilizzo.

Maneggiare
Fare attenzione quando si fissano parti con magneti al neodimio per evitare di essere pizzicati. I magneti al neodimio sono anche fragili. Evitare di sottoporli a forti impatti per prevenirne la rottura. In caso di rottura, maneggiare con cura i pezzi perché potrebbero essere affilati.

Tenere i magneti fuori dalla portata di bambini e animali
Per evitare danni importanti causati dall'ingestione dei magneti, tenerli fuori dalla portata di bambini e animali, perché sono abbastanza piccoli da essere ingeriti. I magneti piccoli possono costituire rischio soffocamento. Rivolgersi subito a un medico in caso di inalazione o ingestione dei magneti.

Media magnetica
Tenere lontano da dispositivi e prodotti che possono essere danneggiati da campi magnetici forti (es. hard drive dei computer, carte di credito e musicassette).

Dispositivo medico
I magneti al neodimio possono interferire con pacemaker e altri dispositivi medici impiantati. Raccomandiamo di consultare il medico e il produttore del dispositivo medico per informazioni specifiche sul dispositivo e sapere se fosse necessario mantenere una distanza minima tra il dispositivo medico e il nostro prodotto.

Allergie
Evitare il contatto con i magneti al neodimio in caso di allergia al nichel.

Lavorazione e perforazione
Non perforare o provare a modificare i magneti, perché la polvere dei magneti al neodimio è altamente infiammabile.

Manutenzione
I magneti al neodimio manterranno magnetismo e integrità per decenni se gestiti, utilizzati e protetti a dovere.

AVVERTENZE E PRECAUZIONI

AVVERTENZE FCC e IC ID

Questo dispositivo si attiene alla Parte 15 delle Regole FCC. Il funzionamento è soggetto alle seguenti due condizioni:
(1) Il dispositivo non deve causare interferenze dannose.
(2) Il dispositivo deve accettare qualsiasi interferenza ricevuta, incluse le interferenze che possono causare operatività indesiderata.

Modifiche e variazioni non approvate espressamente dalla parte responsabile del rispetto delle regole possono rendere nulla l'autorità dell'utente ad utilizzare l'attrezzatura. Questa attrezzatura e stata testata e si è dimostrata nei limiti imposti ai dispositivi digitali di Classe B, ai sensi della Parte 15 delle Regole FCC.

Questi limiti sono stati imposti per fornire una protezione ragionevole dalle interferenze dannose, possibili nell'installazione residenziale. Questa attrezzatura può emettere energia a radiofrequenza e, se non installata e usata seguendo le istruzioni, può causare interferenze dannose alle radiocomunicazioni.

Tuttavia, non vi è garanzia che non avvengano interferenze in installazioni particolari. Se l'attrezzatura dovesse causare interferenze dannose alla ricezione di radio o televisori, cosa che può essere determinata spegnendo e accendendo l'attrezzatura, incoraggiamo l'utente a provare a correggere l'interferenza attraverso una o più delle seguenti misure:

– Riorientare o spostare l'antenna di ricezione.
– Aumentare la distanza tra attrezzatura e ricevitore.
– Collegare l'attrezzatura a una presa facente parte di un circuito diverso da quello collegato al ricevitore.
– Consultare il venditore o un tecnico radio/TV esperto per ricevere aiuto.

RADIO FREQUENZA

Bluetooth: 2400-2483.5 MHz ≤20dBm; Wi-Fi: 2412MHz–2462 MHz ≤20dBm (NA, CA, IL);
Wi-Fi: 2412MHz–2472 MHz ≤20dBm (CN, EU, AU, KR, JP, SG, ecc.)

DICHIARAZIONE CE

NanoGrid Limited (Nanoleaf) con la presente dichiara che questo dispositivo è conforme ai requisiti essenziali e altre disposizioni rilevanti nella Direttiva 2014/53/UE. La dichiarazione di conformità è disponibile su www.nanoleaf.me/eudoc/.

DICHIARAZIONE UKCA

NanoGrid Limited (Nanoleaf) con la presente dichiara che questo dispositivo è conforme ai requisiti del prodotto e altre disposizioni rilevanti della Regolamentazione delle Attrezzature Radio del 2017. La dichiarazione di conformità è disponibile su www.nanoleaf.me/eudoc/.

SMALTIMENTO DEL VECCHIO PRODOTTO



Il prodotto è progettato e prodotto con materiali e componenti di alta qualità, che possono essere riciclati e riutilizzati. Quando sul prodotto è affisso questo simbolo del bidone su ruote sbarrato, questo significa che il prodotto è coperto dalla Direttiva Europea 2012/19/UE. Controllare il sistema di smaltimento locale per prodotti elettrici ed elettronici. Agire nel rispetto delle regole locali e non smaltire i vecchi prodotti con i normali rifiuti casalinghi. Lo smaltimento corretto del vecchio prodotto aiuterà a prevenire conseguenze potenzialmente negative per l'ambiente e la salute umana.

NOTA LEGALE

L'utilizzo di opere con il simbolo Apple significa che un accessorio è stato progettato per funzionare specificatamente con la tecnologia identificata sul simbolo, ed è stato certificato dal produttore per rispettare gli standard delle prestazioni Apple. Apple non è responsabile delle operazioni di questo dispositivo o del suo rispetto degli standard di sicurezza e normativi.

Secretlab MAGRGB™ Diffused LED Strip
Smart Lighting Edition

GEBRUIKERSHANDLEIDING

VERPAKKINGSINHOUD Pg. 1

PRODUCTSPECIFICATIES Pg. 1

INSTALLATIE Pg. 2 - 3

DOWNLOAD DE APP Pg. 4

DE SECRETLAB MAGRGB™ KOPPELEN Pg. 5

DE SECRETLAB MAGRGB™ BEDIENEN Pg. 6

PROBLEEMOPLOSSING Pg. 7 - 8

WAARSCHUWINGEN & VOORZICHTIGHEID Pg. 9 - 10

VERPAKKINGSINHOUD

SECRETLAB MAGRGB™
DIFFUSED LED STRIP
(SMART LIGHTING EDITION)

X 1

Raadpleeg de pagina Waarschuwingen en Voorzorgsmaatregelen voor informatie over de veiligheid van de magneet.

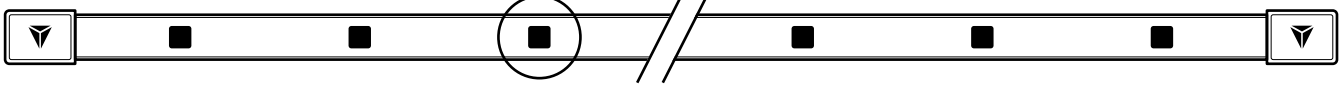

AANSLUITKABEL

36 cm

X 1

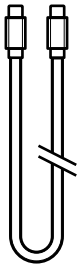

CONTROLE BOX

X 1

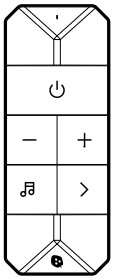

STROOMADAPTER

Type A / C / G / I

X 1

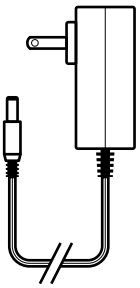

PRODUCTSPECIFICATIES

Modellen: NL72S2N15, NL72S2N17

Modellen: NL72S2E15, NL72S2E17

Ingangsspanning: 120V AC, 60Hz

Ingangsspanning: 220-240V~, 50/60Hz

Afmetingen: 150cm x 1cm x 1,6cm, 174cm x 1cm x 1,6cm (XL)

Nominaal vermogen:

150 cm x 1 cm x 1,6 cm: 17W

174 cm x 1 cm x 1,6 cm (XL): 19.5W

Dimmen: 1%-100% met de Nanoleaf App

Bevat FCC ID: 2AC7Z-ESPC6WR00M1

Bevat IC: 21098-ESPC6WR00M1

Fabrikant
NanoGrid Limited
#1301-483A Castle Peak Road
Kowloon, Hong Kong

Nanoleaf Canada
#400 - 100 Front Street East
Toronto ON M5A 1E1
Canada

Nanoleaf Europe SAS
Ruby House, 8 Ruby Place
Aberdeen AB10 1ZP
Great Britain

Nanoleaf Europe SAS
11 Rue de Lourmel
75015 Paris
France

support@secretlab.co

INSTALLATIE

1 Bepaal welke kant van je bureau gemakkelijker toegang tot een stopcontact biedt. De Secretlab MAGRGB™ kan aan beide kanten van de lichtstrip van stroom worden voorzien.

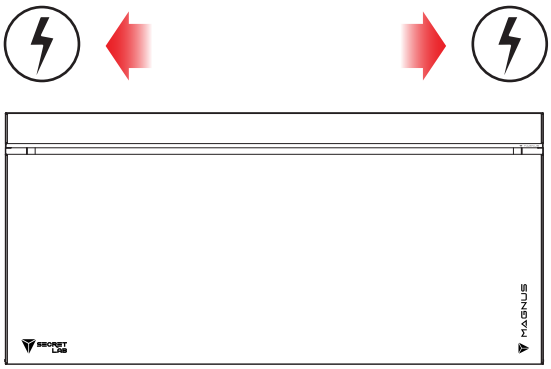

2 Steek de kabel in de connector op de lichtstrip. Zorg ervoor dat de kabel volledig is aangesloten op de connector.

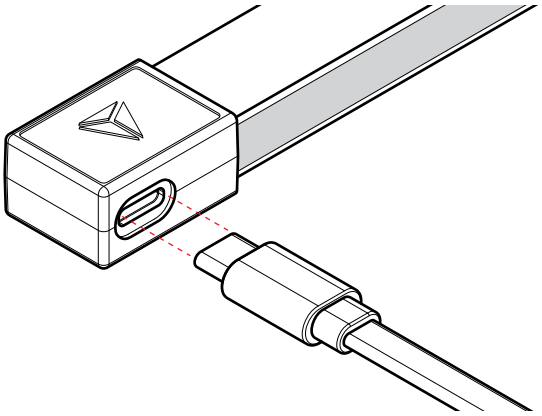

3 Til de achterkant van je Secretlab MAGNUS Metalen Bureau op

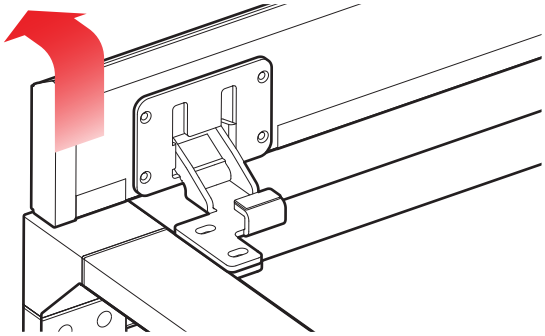

4 Richt de doorschijnende kant van je Secretlab MAGRGB™ strip naar de achterkant van het bureau.

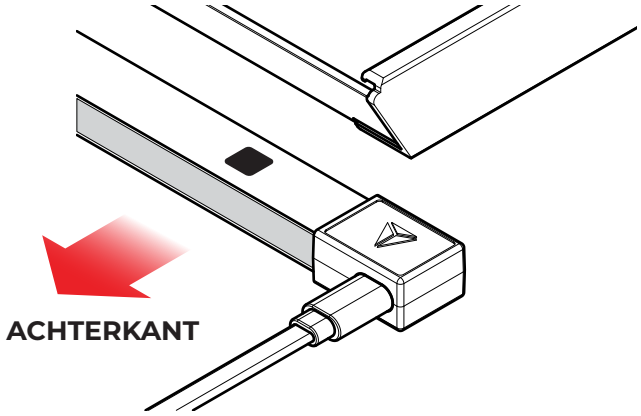

5 Lijn het uiteinde van de strip uit met de zijkant van het bureau en bevestig de eindconnector magnetisch aan de onderkant van het bureau.

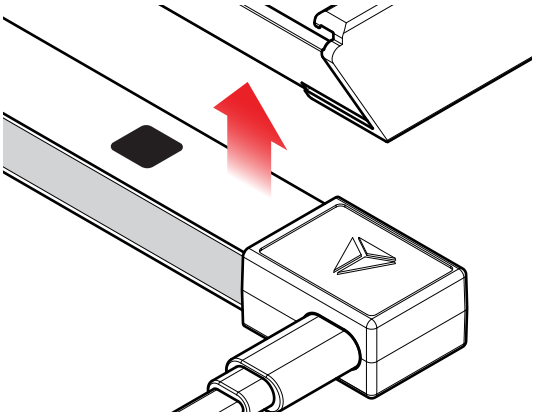

6 Bevestig de resterende lengte van de Secretlab MAGRGB™ strook aan de onderkant van het bureau en zorg ervoor dat elk van de ingebouwde magneten vastklikt.

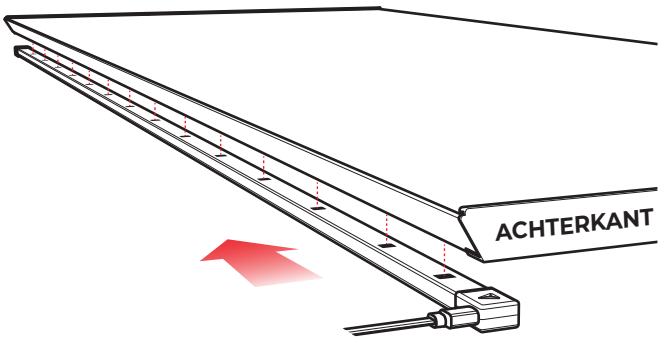

INSTALLATIE

7 Sluit de verbindingskabel op de lightstrip en de 12V DC stekker op de adapter aan op de controller. Steek de adapter in een geschikt stopcontact.

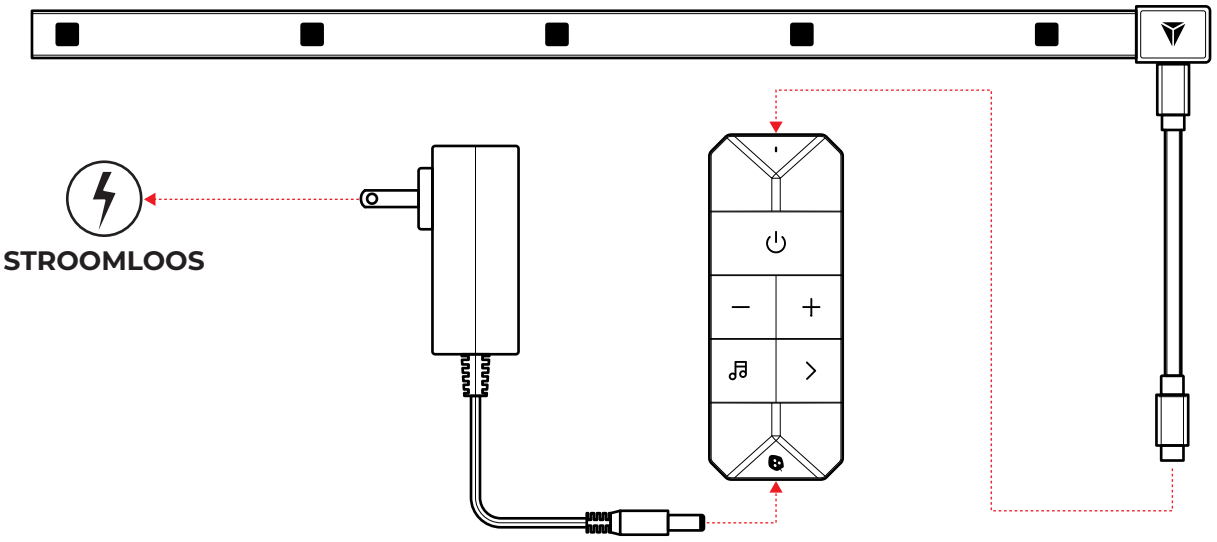

8 Druk op de aan/uit-knop op de controller om je Secretlab MAGRGB™ in te schakelen. je Secretlab MAGRGB™ in te schakelen. Je bent nu klaar om hem te koppelen met je smartphone.

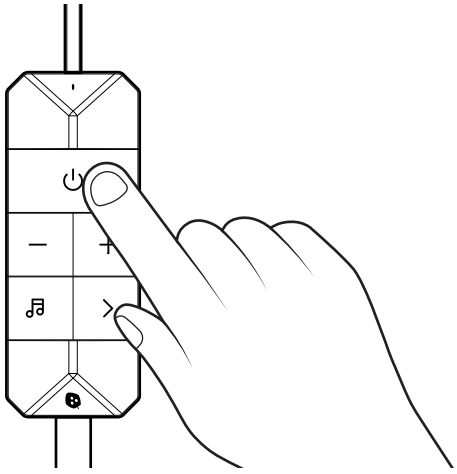

DOWNLOAD DE APP

Om de Nanoleaf Mobile App te downloaden op je smartphone, scan je de respectievelijke QR-codes.

Download on the App Store

GET IT ON Google Play

Nanoleaf Desktop App

Download de Nanoleaf desktop app op je computer via de volgende link om de Screen Mirror functie te gebruiken:

https://nanoleaf.me/en-eu/pages/nanoleaf-desktop-app

Desktop app vereist minimaal Windows 10 en macOS 12.

Om het koppelen soepel te laten verlopen, moet je ervoor zorgen dat je de volgende dingen bij de hand hebt:

- Je iOS- of Android-apparaat met Bluetooth en Wifi (2,4GHz) is AAN.
- Vereist iOS 15.4+ of Android 9+.
- De koppelcode op de achterkant van de controller.

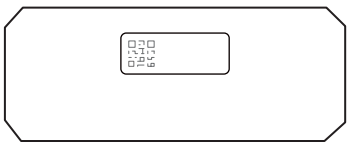

JE SECRETLAB MAGRGB™ KOPPELEN

1 Download en start de Nanoleaf App op je smartphone door de QR-codes te scannen.

Available on the App Store

GET IT ON Google Play

2 Selecteer de tab **MORE**.

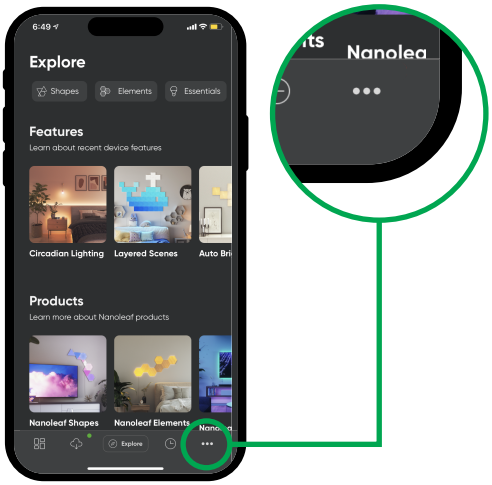

3 Selecteer het tabblad 'My Devices', tik op de '+' om een nieuw apparaat toe te voegen en de camera wordt automatisch geopend.

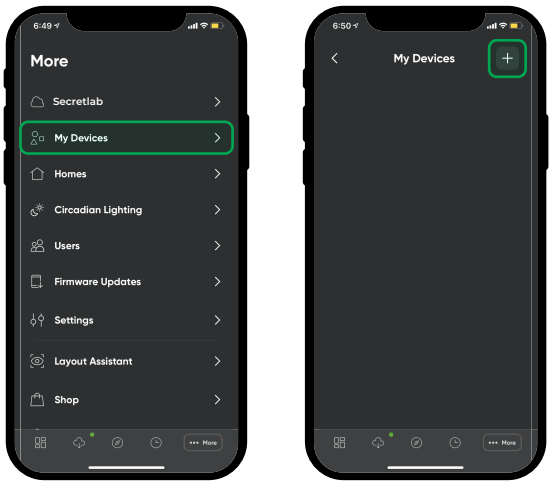

4 Je kunt ervoor kiezen om de koppelings QR-code te scannen of de koppelingscode handmatig in te voeren om te koppelen.

5 Als je ervoor kiest om de koppelcode handmatig in te voeren, selecteer dan "Secretlab MAGRGB™" als het product, klik dan op "Pair" en voer de koppelcode in.

6 Zodra het koppelen is voltooid, zou je product nu verbonden en klaar voor gebruik moeten zijn!

BEDIENING VAN DE SECRETLAB MAGRGB™ (AFSTANDSBEDIENING)

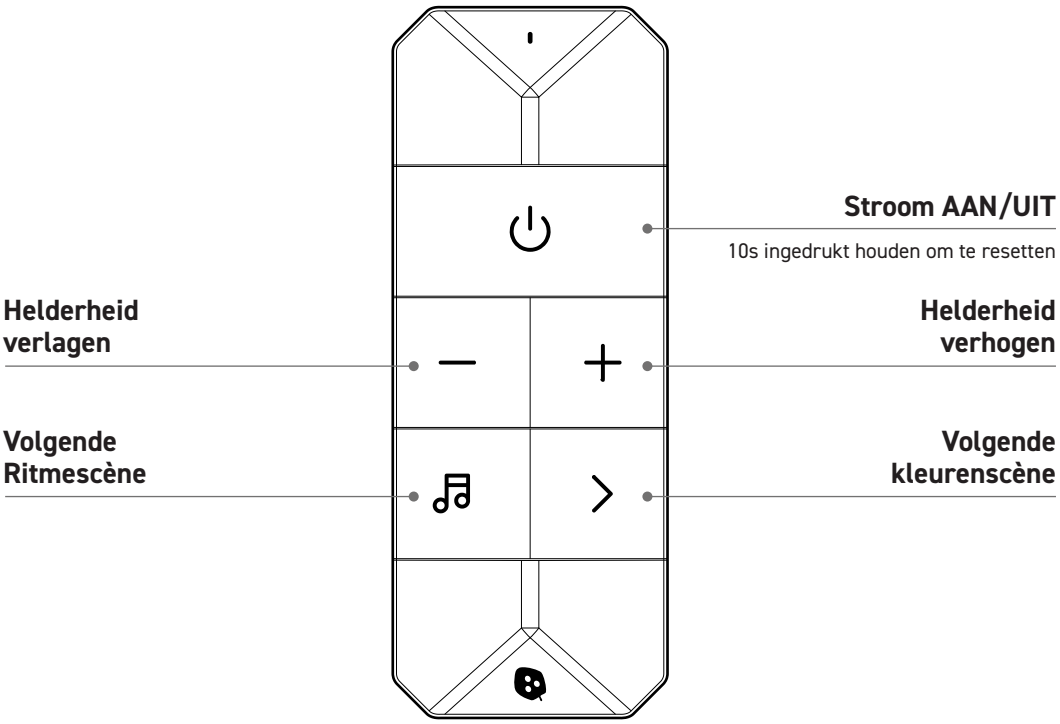

JE SECRETLAB MAGRGB™ BEDIENEN (NANOLEAF APP)

Zet je verlichting aan en uit, regel de helderheid, groepeer verlichting per huis en per kamer, maak en gebruik Scènes en nog veel meer.

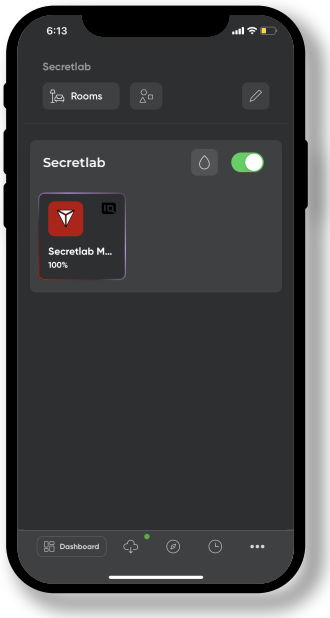

DASHBOARD
Bekijk al je kamers en apparaten in één oogopslag.



AANPASSEN
Maak je Secretlab MAGRGB™ eigen. Kies uit een breed scala aan kleuren en Scenes of maak je eigen Scenes.

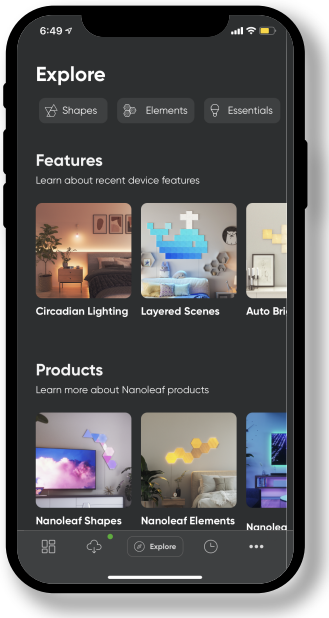

EXPLORE
Krijg toegang tot handige informatie zoals tutorials, nieuwe functies en meer.

PROBLEEMOPLOSSING

Reset opties

Als u problemen ondervindt met uw Secretlab MAGRGB™, probeer dan de volgende stappen:

1) Stroomcyclus
Haal de stekker van de adapter uit het stopcontact, wacht 10 seconden en steek hem vervolgens weer in het stopcontact.

2) WiFi
Schakel je WiFI uit en weer in. Of start de app die je gebruikt om je lampen te bedienen opnieuw op of start je apparaat opnieuw op.

3) Controleren op stroom
Controleer of de stroomschakelaar niet is uitgeschakeld bij het stopcontact of de stroombalk.

4) Voer een reset uit
Hierdoor worden je koppelings- en netwerkgegevens gewist en moet je opnieuw koppelen. Verwijder voor het resetten je Secretlab MAGRGB™ uit de Nanoleaf app door te navigeren naar More> My Devices > Veeg naar links op je Secretlab MAGRGB™ > Delete.

Om een fabrieksreset uit te voeren op je Secretlab MAGRGB™, houdt u de aan/uit-knop op de controller 10 seconden ingedrukt. Als de reset is geslaagd, knippert de lichtbalk drie keer rood voordat hij donker wordt. De controller kan dan weer worden gekoppeld.

Als je al deze stappen hebt uitgevoerd en het probleem het probleem zich nog steeds voordoet, neem dan contact op met met ons ondersteuningsteam voor verdere assistentie.

PROBLEEMOPLOSSING

De Secretlab MAGRGB™ controller reageert niet

Als de controller niet reageert wanneer je op een knop drukt, of als je met de volgende problemen te maken hebt:

- De lichtstrip geeft alleen wit licht en met de knoppen op de controller kun je de lichten niet dimmen of van kleur veranderen; of

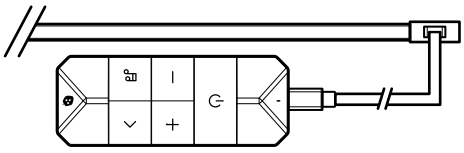

- De lichtstrip geeft alleen wit licht en flikkert, en de knoppen op de controller kunnen de lichten niet dimmen of van kleur veranderen; of

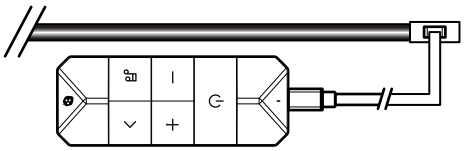

- Een deel van de lichtstrip geeft alleen wit licht, terwijl de rest normaal functioneert;

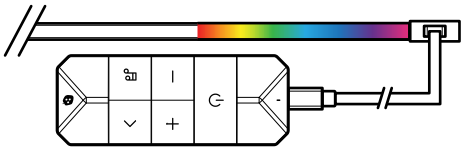

Volg deze stappen om het probleem op te lossen:

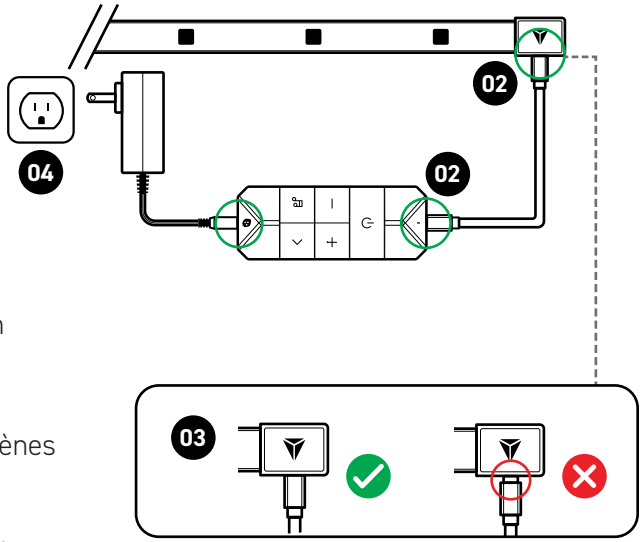

01 Koppel alle componenten (lichtstrip, USB-C-kabel, controller en adapter) los van elkaar en haal de stekker van de adapter uit het stopcontact.

02 Sluit de lichtstrip en de controller aan met de USB-C-kabel en sluit vervolgens de adapter aan op de controller.

03 Zorg ervoor dat alle kabels volledig zijn aangesloten. Er mogen geen openingen zijn tussen de kabelconnectoren en de aansluitingen.

04 Steek de stekker van de adapter in het stopcontact. Druk op de knoppen voor aan/uit, helderheid en kleurenscènes om te controleren of de controller correct reageert.

LET OP: Als de controller nog steeds niet reageert, controleer dan nogmaals of alle kabels goed zijn aangesloten en of het stopcontact goed werkt.

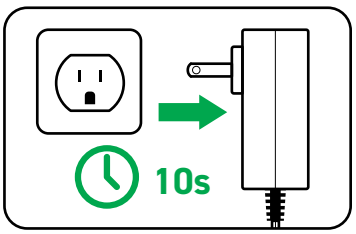

BELANGRIJK: Als je eerst de adapter in het stopcontact hebt gestoken en vervolgens de lichtstrip en de adapter op de controller hebt aangesloten, zal de controller **niet werken**.

Om dit te verhelpen, haal je de stekker van de adapter uit het stopcontact en wacht je minstens 10 seconden voordat je hem opnieuw aansluit. Je zou de controller dan moeten kunnen gebruiken.

Controleer op firmware updates

Als je de bovenstaande instructies hebt gevolgd en het product nog steeds niet werkt, controleer dan of de lichtstrip is bijgewerkt naar de nieuwste firmwareversie (minimaal 3.0.37). Je kunt dit doen door de instructies van Nanoleaf te volgen: **https://support.nanoleaf.me/hc/en-us/articles/36891488204564-Smart-Tip-Firmware-How-Where-To-Update-Firmware**

WAARSCHUWINGEN EN VOORZICHTIGHEID

Ideale bedrijfstemperaturen variëren van 0-40°C <95RH%. Niet gebruiken in een volledig gesloten armatuur. Het product is alleen bedoeld voor gebruik binnenshuis en is niet waterdicht.

Als de externe flexibele kabel of het snoer van deze armatuur beschadigd is, dient deze uitsluitend te worden vervangen door de fabrikant of diens serviceagent of een vergelijkbaar gekwalificeerd persoon om elektrisch of brandgevaar te voorkomen. In dit product wordt een niet-vervangbare lichtbron gebruikt. Als de lichtbron beschadigd is, mag u de lamp niet zelf demonteren. Combineer de Type C header van dit product niet met de USB header van een ander product of adapter. Hierdoor kan uw product onbruikbaar worden.

VEILIGHEIDSINFORMATIE MAGNEET

WAARSCHUWING:
Deze handleiding bevat belangrijke veiligheidsinformatie om op de juiste manier met neodymium magneten om te gaan en persoonlijk letsel en schade aan de magneten zelf te voorkomen. Lees alle onderstaande veiligheidsinformatie voor installatie en gebruik.

Omgaan
Wees voorzichtig bij het bevestigen van onderdelen met neodymiummagneten om te voorkomen dat ze bekneld raken. Neodymium magneten zijn ook broos. Stel ze niet bloot aan harde schokken om breuk te voorkomen. Als ze breken, gooi ze dan met zorg weg omdat ze scherp kunnen zijn.

Houd magneten uit de Buurt van Kinderen en Huisdieren
Houd magneten die klein genoeg zijn om ingeslikt te worden uit de buurt van kinderen en huisdieren om ernstig letsel door het inslikken van magneten te voorkomen. Kleine magneten kunnen ook verstikkingsgevaar opleveren. Zoek onmiddellijk medische hulp als magneten worden ingeslikt of ingeademd.

Magnetische Media
Houd apparaten en producten uit de buurt die beschadigd kunnen raken door sterke magnetische velden (bijv. harde schijven van computers, creditcards en cassettebandjes).

Medisch Apparaat
Neodymium magneten kunnen interfereren met pacemakers en andere geïmplanteerde medische apparaten. We raden u aan uw arts en de fabrikant van uw medische apparaat te raadplegen voor informatie die specifiek is voor uw medische apparaat en of u een minimale afstand moet aanhouden tussen uw medische apparaat en ons product.

Allergieën
Vermijd contact met neodymium magneten als je een nikkelallergie hebt.

Bewerken en Boren
Boor niet in de magneten en probeer ze niet aan te passen, want neodymium magneetstof en -poeder zijn zeer ontvlambaar.

Onderhoud
Neodymium magneten behouden tientallen jaren hun magnetisme en integriteit wanneer ze op de juiste manier worden behandeld, gebruikt en beschermd.

WAARSCHUWINGEN & VOORZICHTIGHEID

FCC en ID IC WAARSCHUWING

Dit apparaat voldoet aan deel 15 van de FCC-voorschriften. Het gebruik is onderworpen aan de volgende twee voorwaarden:

(1) Dit apparaat mag geen schadelijke storing veroorzaken.

(2) Dit apparaat moet alle ontvangen interferentie accepteren, inclusief interferentie die ongewenste werking kan veroorzaken.

Wijzigingen of aanpassingen die niet uitdrukkelijk zijn goedgekeurd door de partij die verantwoordelijk is voor naleving, kunnen de bevoegdheid van de gebruiker om het apparaat te bedienen ongeldig maken. Dit apparaat is getest en voldoet aan de limieten voor een digitaal apparaat van Klasse B, volgens Deel 15 van de FCC-voorschriften.

Deze limieten zijn ontworpen om redelijke bescherming te bieden tegen schadelijke interferentie in een residentiële installatie. Dit apparaat kan radiofrequentie-energie uitstralen en kan, als het niet geïnstalleerd en gebruikt wordt volgens de instructies, schadelijke storing veroorzaken aan radiocommunicatie.

Er is echter geen garantie dat er geen interferentie zal optreden in een bepaalde installatie. Als dit apparaat schadelijke interferentie veroorzaakt aan radio- of televisieontvangst, wat kan worden vastgesteld door het apparaat uit en aan te zetten, wordt de gebruiker aangemoedigd te proberen de interferentie te corrigeren door een of meer van de volgende maatregelen:

– Richt de ontvangstantenne opnieuw of verplaats deze.

– Vergroot de afstand tussen de apparatuur en de ontvanger.

– Sluit de apparatuur aan op een stopcontact van een ander circuit dan dat waarop de ontvanger is aangesloten.

– Raadpleeg de dealer of een ervaren radio/tv-technicus voor hulp.

RADIOFREQUENTIE

Bluetooth: 2400-2483,5 MHz ⩽20dBm; Wi-Fi: 2412MHz-2462 MHz ⩽20dBm (NA, CA, IL);
Wi-Fi: 2412MHz-2472 MHz ⩽20dBm (CN, EU, AU, KR, JP, SG, etc)

CE-VERKLARING

NanoGrid Limited (Nanoleaf) verklaart hierbij dat dit apparaat voldoet aan de essentiële eisen en andere relevante bepalingen van Richtlijn 2014/53/EU. De conformiteitsverklaring is beschikbaar op www.nanoleaf.me/eudoc/.

UKCA VERKLARING

NanoGrid Limited (Nanoleaf) verklaart hierbij dat dit apparaat voldoet aan de productvereisten en andere relevante bepalingen van de Radio Equipment Regulations 2017. De conformiteitsverklaring is beschikbaar op www.nanoleaf.me/eudoc/.

VERWIJDERING VAN HET OUDE PRODUCT



Het product is ontworpen en gefabriceerd met hoogwaardige materialen en onderdelen die kunnen worden gerecycled en hergebruikt. Wanneer dit symbool van een doorgekruiste vuilnisbak op een product staat, betekent dit dat het product onder de Europese Richtlijn 2012/19/EU valt. Informeer naar het plaatselijke inzamelsysteem voor elektrische en elektronische producten. Houd je aan de lokale regels en gooi je oude producten niet bij het normale huishoudelijke afval. Een correcte verwijdering van het oude product helpt mogelijke negatieve gevolgen voor het milieu en de volksgezondheid te voorkomen.

JURIDISCHE VERKLARING

Het gebruik van de 'Works with Apple' badge betekent dat een accessoire speciaal is ontworpen om te werken met de technologie die wordt geïdentificeerd in de badge en is gecertificeerd door de ontwikkelaar om te voldoen aan de prestatienormen van Apple. Apple is niet verantwoordelijk voor de werking van dit apparaat of de naleving van veiligheidsnormen en regelgeving.

Pasek Rozproszonych LED Secretlab MAGRGB™
Smart Lighting Edition

INSTRUKCJA

ZAWARTOŚĆ OPAKOWANIA Pg. 1

SPECYFIKACJA PRODUKTU Pg. 1

INSTALACJA Pg. 2 - 3

ŚCIĄGANIE APLIKACJI Pg. 4

PAROWANIE TWOJEGO SECRETLAB MAGRGB™ Pg. 5

STEROWANIE TWOIM SECRETLAB MAGRGB™ Pg. 6

ROZWIĄZYWANIE PROBLEMÓW Pg. 7 - 8

OSTRZEŻENIA I UWAGI Pg. 9 - 10

ZAWARTOŚĆ OPAKOWANIA

PASEK ROZPROSZONYCH LED SECRETLAB MAGRGB™ (SMART LIGHTING EDITION)

X 1

Zapoznaj się ze stroną Ostrzeżeń i Uwag, aby poznać informacje o bezpieczeństwie dotyczącym magnesów.

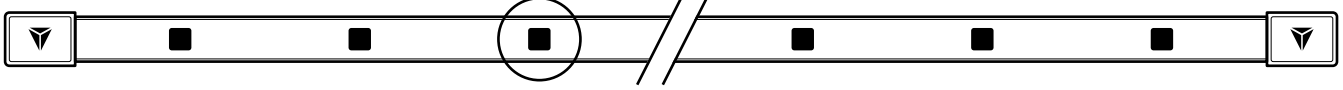

KABEL ŁĄCZNIKA

36 cm

X 1



SKRZYNKA STEROWANIA

X 1

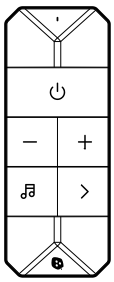

ZASILACZ

Typ A / C / G / I

X 1

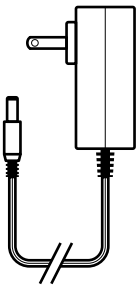

SPECYFIKACJE PRODUKTU

Modele: NL72S2N15, NL72S2N17

Modele: NL72S2E15, NL72S2E17

Napięcie Wejściowe: 120V AC, 60Hz

Napięcie Wejściowe: 220-240V~, 50/60Hz

Rozmiary: 150cm x 1cm x 1,6cm, 174cm x 1cm x 1,6cm (XL)

Zasilanie:

150 cm x 1 cm x 1,6 cm: 17W

174 cm x 1 cm x 1,6 cm (XL): 19.5W

Przyciemnianie: 1%-100% z Aplikacją Nanoleaf

Zawiera FCC ID: 2AC7Z-ESPC6WR00M1

Zawiera IC: 21098-ESPC6WR00M1

Producent
NanoGrid Limited
#1301-483A Castle Peak Road
Kowloon, Hong Kong

Nanoleaf Canada
#400 - 100 Front Street East
Toronto ON M5A 1E1
Canada

Nanoleaf Europe SAS
Ruby House, 8 Ruby Place
Aberdeen AB10 1ZP
Great Britain

Nanoleaf Europe SAS
11 Rue de Lourmel
75015 Paris
France

support@secretlab.co

INSTALACJA

1 Określ, która strona twojego biurka zapewnia prostszy dostęp do gniazdka zasilania. Secretlab MAGRGB™ może być zasilane z jednego z dwóch końców paska świetlnego.

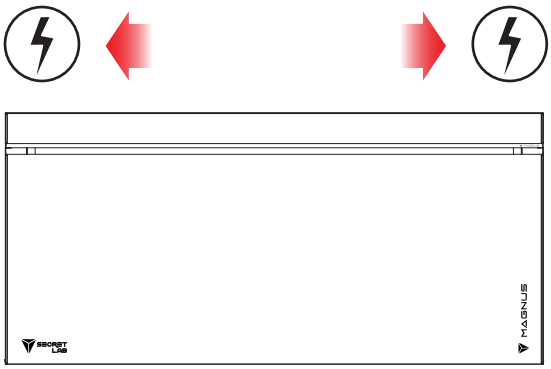

2 Wsuń kabel do łącznika paska świetlnego. Upewnij się, że kabel jest w pełni wsunięty do łącznika.

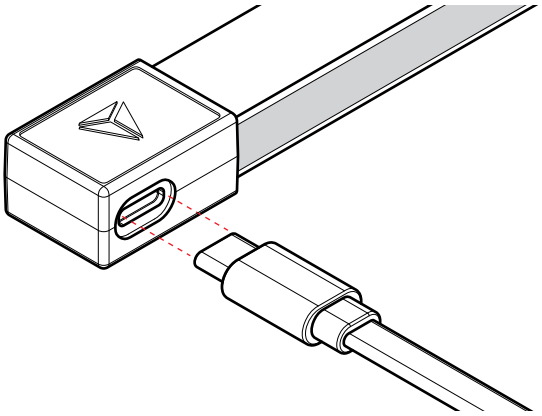

3 Podnieś tylną pokrywę twojego Metalowego Biurka Secretlab MAGNUS.

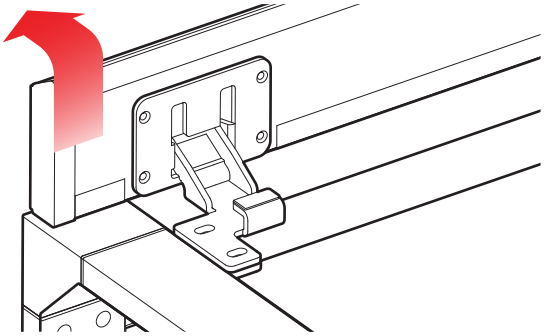

4 Skieruj przezroczystą stroną paska Secretlab MAGRGB™ w stronę tyłu biurka.

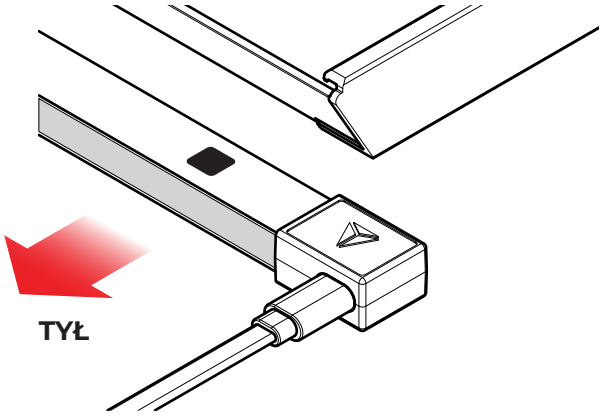

5 Dopasuj koniec paska do boku biurka i magnetycznie dołącz łącznik końcowy do spodu biurka.

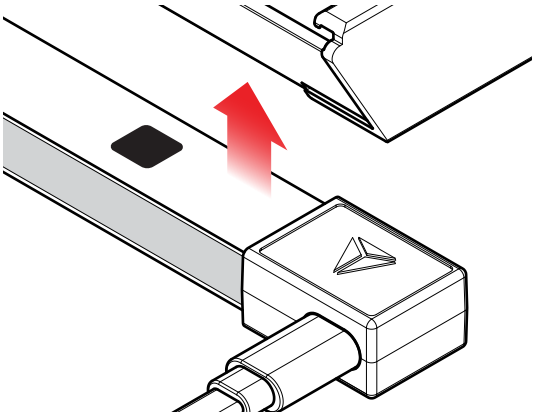

6 Dołącz pozostałą długość paska Secretlab MAGRGB™ do spodu biurka i upewnij się, że każdy z dołączonych magnesów zatrzaskuje się w miejscu.

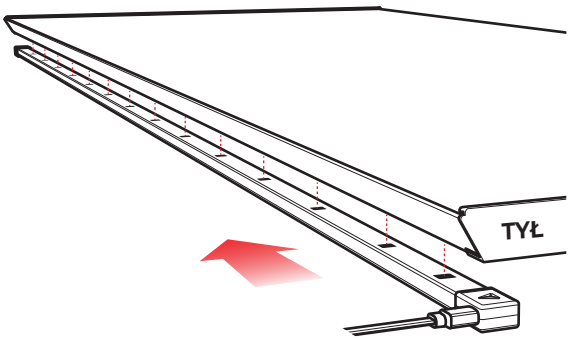

INSTALACJA

7 Podłącz pasek świetlny łącznika kabla i wtyczkę zasilacza 12V DC w zasilaczu do sterownika. Podłącz zasilacz do odpowiedniego gniazdka.

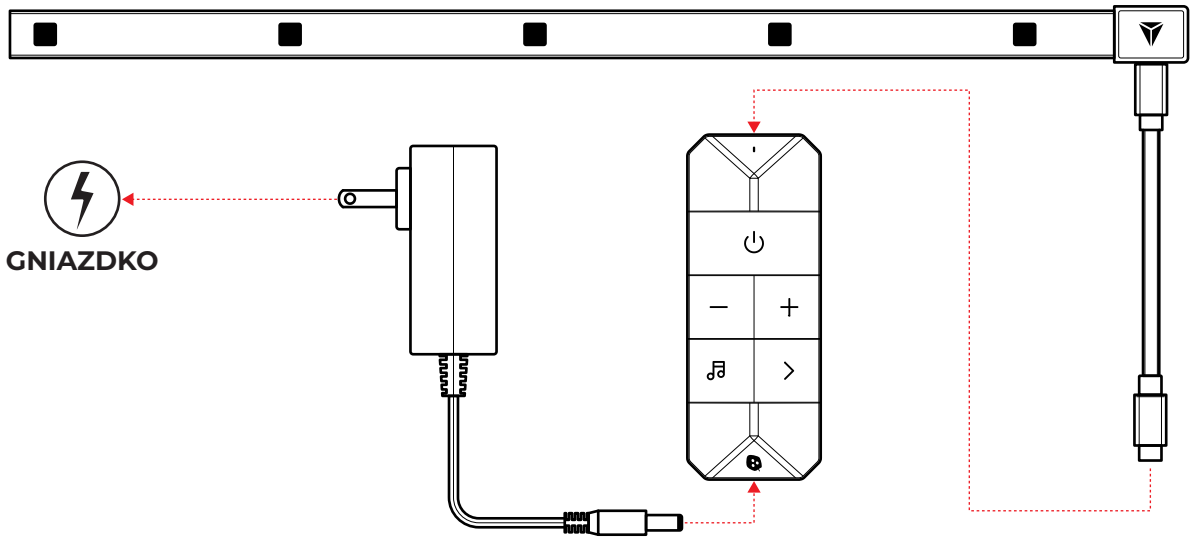

8 Wciśnij przycisk zasilania na sterowniku, aby uruchomić twoje Secretlab MAGRGB™. Będziesz mógł je teraz sparować ze swoim smartfonem.

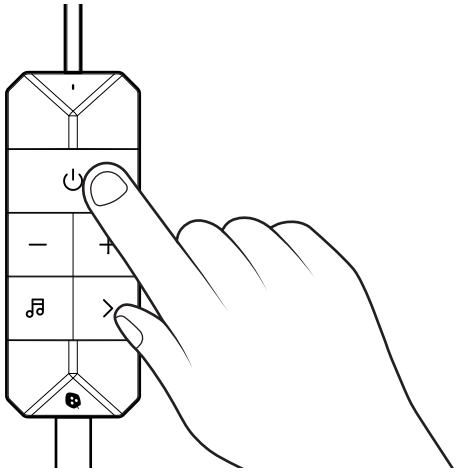

ŚCIĄGNIJ APLIKACJĘ

Aby ściągnąć Mobilną Aplikacje Nanoleaf na swój smartfon, zeskanuj odpowiednie kody QR.

Download on the App Store

GET IT ON Google Play

Aplikacja na Komputery Nanoleaf

Aby użyć funkcji Screen Mirror, prosimy ściągnąć aplikację na komputery Nanoleaf, klikając w poniższy link:

https://nanoleaf.me/en-eu/pages/nanoleaf-desktop-app

Aplikacja na komputery wymaga minimum Windows i macOS 12.

Aby parowanie przebiegało bezproblemowo, przygotuj następujące elementy:

- Urządzenie iOS lub Android z Bluetooth i Wifi (2.4GHz) jest WŁĄCZONE.
- Wymaga iOS 15.4+ lub Android 9+.
- Kod Parowania, znajdujący się z tyłu sterownika.

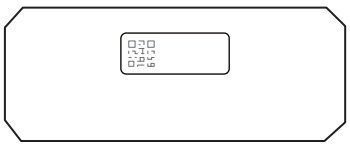

PAROWANIE TWOJEGO SECRETLAB MAGRGB™

1 Ściągnij i uruchom Aplikację Nanoleaf na smartfon, skanując kody QR.

Available on the App Store

GET IT ON Google Play

2 Wybierz zakładkę **MORE**.

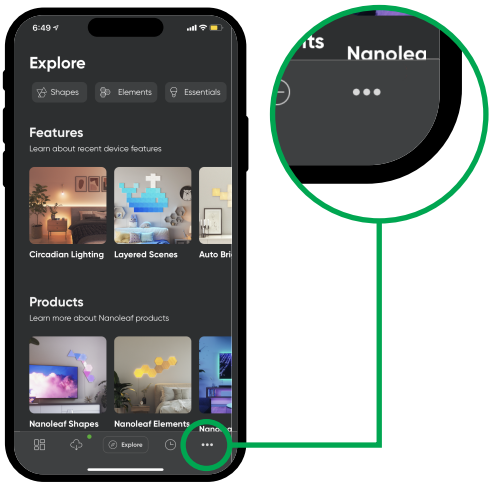

3 Wybierz zakładkę "My Devices", dotknij "+", aby dodać now urządzenie, a automatycznie otworzy się kamera.

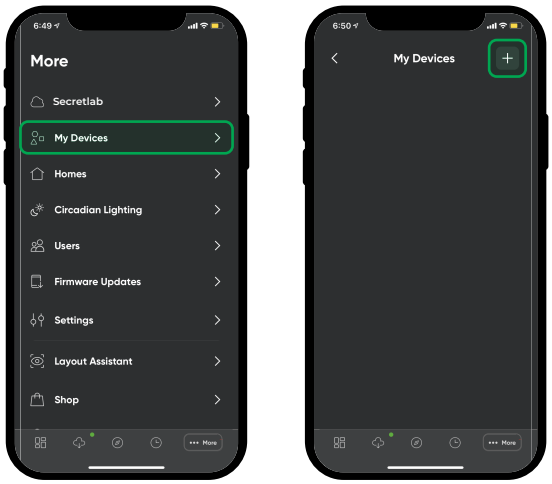

4 Aby sparować urządzenie, możesz wybrać skanowanie przez parowanie kodem QR, lub wpisać kod parowania ręcznie.

5 Wybierając ręczne wpisywanie kodu parowania, wybierz "Secretlab MAGRGB™" jako produkt, a następnie kliknij "Pair" i wpisz kod parowania.

6 Po tym, jak parowanie zostanie zakończone, twój produkt powinien zostać połączony i będzie gotowy do użytkowania!

STEROWANIE SECRETLAB MAGRGB™ (SKRZYNKA STEROWANIA)

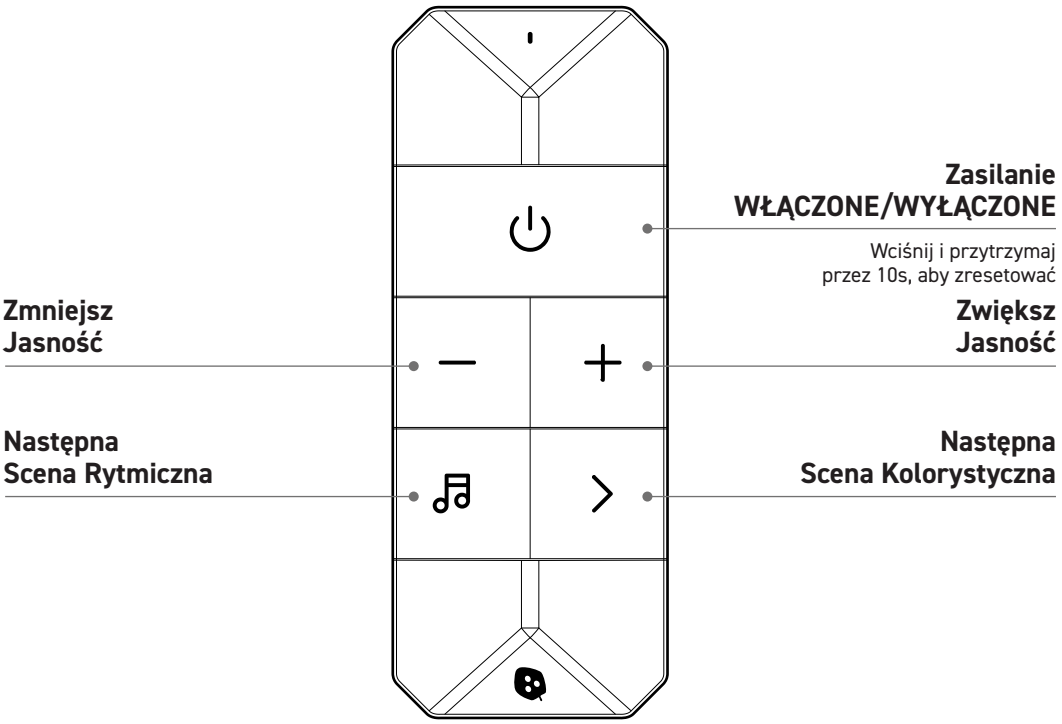

STEROWANIE SECRETLAB MAGRGB™ (APLIKACJA NANOLEAF)

Włączaj i wyłączaj oświetlenie, steruj jasnością, grupuj oświetlenie według domu i pokoju, twórz i używaj Sceny i nie tylko.

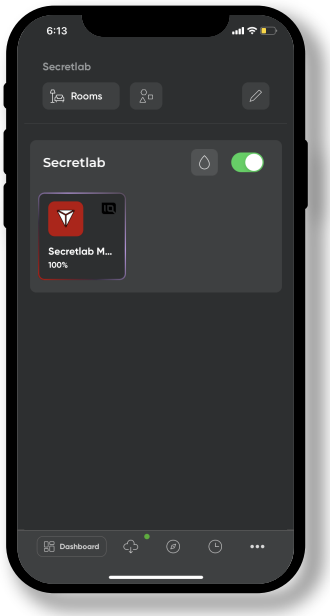

PANEL STEROWANIA
Przeglądaj łatwo wszystkie pomieszczenia i urządzenia.



SPERSONALIZUJ
Dopasuj Secretlab MAGRGB™ do siebie. Wybieraj z szerokiej gamy kolorów i Scen, albo twórz własne.

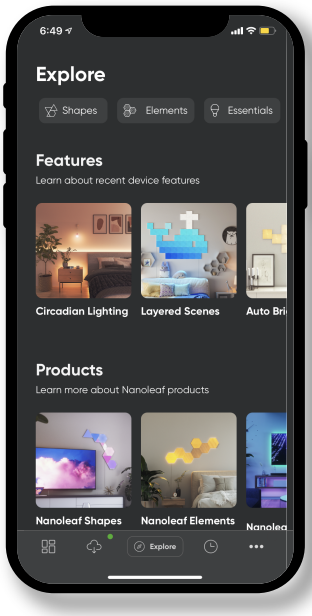

EKSPLORUJ
Zdobądź dostęp do przydatnych informacji, takich jak tutoriale, nowe funkcje urządzenia i inne.

ROZWIĄZYWANIE PROBLEMÓW

Opcje resetu

Jeżeli wystąpiły jakiekolwiek problemy z twoim Secretlab MAGRGB™, spróbuj wykonać następujące kroki:

1) Włącz I wyłącz zasilanie
Odłącz adapter od gniazdka zasilania, odczekaj 10 sekund, a następnie podłącz go ponownie.

2) WiFi
Włącz i wyłącz urządzenie WiFi. Alternatywnie zrestartuj aplikację używaną do sterowania oświetleniem, lub zrestartuj urządzenie.

3) Sprawdź zasilanie
Upewnij się, że wyłącznik zasilania nie jest wyłączony w gniazdku lub listwie zasilającej.

4) Wykonaj reset
Usunie to twoje informacje sieciowe i dotyczące parowania, a więc będziesz musiał wykonać parowanie ponownie. Przed zresetowaniem, usuń Secretlab MAGRGB™ z aplikacji Nanoleaf, przechodząc do More > My Devices > Przesuń w Lewo na Secretlab MAGRGB™ > Delete.

Aby wykonać fabryczny reset Secretlab MAGRGB™, wciśnij i przytrzymaj przycisk ZASILANIA WŁĄCZONEGO/WYŁĄCZONEGO na Sterowniku przez 10s. Jeżeli reset się powiedzie, pasek świetlny trzykrotnie zaświeci się na czerwono, a następnie zgaśnie. Urządzenie będzie gotowe do ponownego sparowania.

Jeżeli wykonałeś te wszystkie kroki, a twój problem nadal występuje, prosimy o kontakt z naszym zespołem obsługi klienta, aby uzyskać wsparcie.

ROZWIĄZYWANIE PROBLEMÓW

Kontroler Secretlab MAGRGB™ nie odpowiada

Jeśli kontroler nie odpowiada na naciśnięcie dowolnego przycisku lub występują poniższe problemy:

- Pasek świetlny emituje wyłącznie białe światło, a przyciski kontrolera nie umożliwiają ściemniania ani zmiany koloru świateł; lub

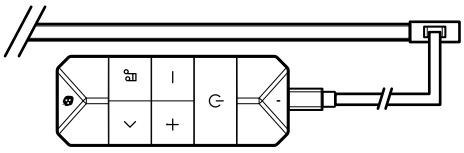

- Pasek świetlny emituje wyłącznie białe światło i migocze, a przyciski kontrolera nie umożliwiają przyciemniania ani zmiany koloru świateł; lub

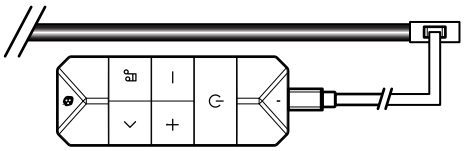

- Część paska świetlnego emituje wyłącznie białe światło, reszta działa normalnie;

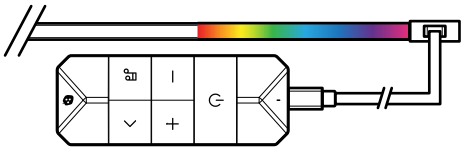

Wykonaj następujące kroki aby rozwiązać ten problem:

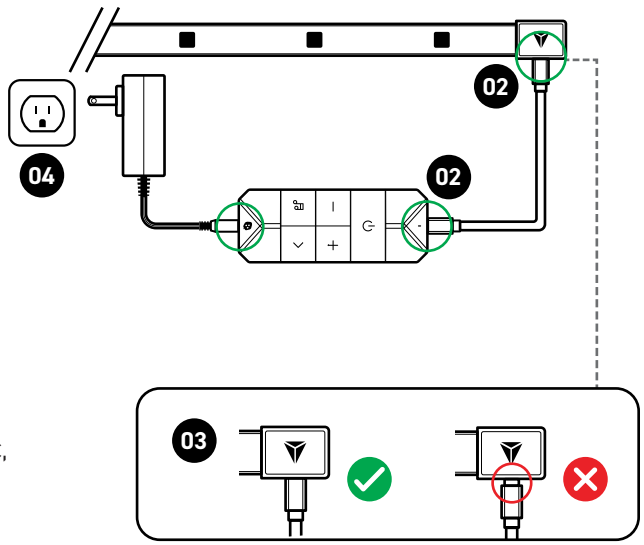

01 Odłącz od siebie wszystkie elementy (pasek świetlny, kabel USB-C, kontroler i adapter) oraz odłącz adapter od gniazdka zasilania.

02 Podłącz pasek świetlny i kontroler za pomocą kabla USB-C, a następnie podłącz adapter do kontrolera.

03 Upewnij się, że wszystkie kable zostały **w pełni włożone**. Poiędzy złączami kabli a gniazdami nie powinno być żadnych szczelin.

04 Podłącz adapter do gniazdka elektrycznego. Naciśnij przyciski zasilania, jasności i sceny kolorów, aby sprawdzić, czy kontroler reaguje prawidłowo.

UWAGA: Jeżeli kontroler nadal nie odpowiada, sprawdź dokładnie, czy wszystkie kable są prawidłowo włożone i czy gniazdko elektryczne działa prawidłowo.

UWAGA: Jeżeli najpierw podłączyłeś adapter do gniazdka zasilania, a następnie podłączyłeś pasek świetlny i adapter do kontrolera, kontroler nie będzie działał.

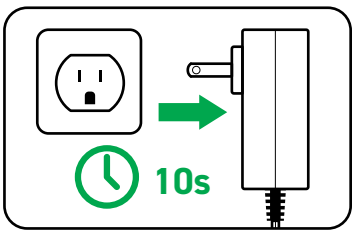

Aby to naprawić, odłącz adapter i przed jego ponownym podłączeniem poczekaj co najmniej 10 sekund. Po tym kontroler powinien już działać.

Sprawdź aktualizacje oprogramowania sprzętowego

Jeśli wykonałeś powyższe instrukcje i produkt nadal nie działa, sprawdź, czy pasek świetlny jest zaktualizowany do najnowszej wersji oprogramowania sprzętowego (minimum 3.0.37). Możesz to zrobić, postępując zgodnie z instrukcjami Nanoleaf:
https://support.nanoleaf.me/hc/en-us/articles/36891488204564-Smart-Tip-Firmware-How-Where-To-Update-Firmware

OSTRZEŻENIA I UWAGI

Idealny zakres temperatur roboczych wynosi od 0 do 40°C <95RH%. Nie używać w całkowicie zamkniętym urządzeniu. Produkt jest przeznaczony wyłącznie do użytku wewnątrz pomieszczeń i nie jest wodoodporny.

Jeśli zewnętrzny elastyczny kabel lub przewód tej oprawy oświetleniowej jest uszkodzony, powinien zostać wymieniony wyłącznie przez producenta lub jego agenta serwisowego lub podobnie wykwalifikowaną osobę, aby uniknąć zagrożenia elektrycznego lub pożarowego. W tym produkcie zastosowano niewymienne źródło światła. Jeśli źródło światła jest uszkodzone, nie rozmontowuj lampy samodzielnie. Nie dopasowuj złącza typu C tego produktu do złącza USB innego produktu lub przejściówki. Może to spowodować, że produkt przestanie działać.

INFORMACJA BEZPIECZEŃSTWA DOTYCZĄCA MAGNESÓW

UWAGA:
Ta instrukcja zawiera ważne informacje dotyczące bezpieczeństwa, które pomogą Ci prawidłowo obchodzić się z magnesami neodymowymi i uniknąć obrażeń ciała i uszkodzenia samych magnesów. Przed instalacją i użyciem przeczytaj wszystkie poniższe informacje dotyczące bezpieczeństwa.

Użytkowanie
Zachowaj ostrożność podczas dołączania części z magnesami neodymowymi, aby uniknąć przytrzaśnięcia. Magnesy neodymowe są również kruche. Unikaj narażania ich na silne uderzenia, aby zapobiec pęknięciom. W przypadku pęknięcia, ostrożnie wyrzuć ich odłamki, ponieważ mogą być ostre.

Chroń Magnesy od Dzieci i Zwierząt
Aby zapobiec poważnym obrażeniom spowodowanym połknięciem magnesu, trzymaj magnesy wystarczająco małe, aby mogły zostać połknięte, z dala od dzieci i zwierząt domowych. Małe magnesy mogą również stwarzać ryzyko zadławienia. W przypadku połknięcia lub zadławienia się magnesem należy natychmiast zwrócić się o pomoc lekarską.

Nośniki Magnetyczne
Trzymaj z dala od urządzeń i produktów, które mogą zostać uszkodzone przez silne pola magnetyczne (np. dyski twarde komputerów, karty kredytowe i kasety magnetofonowe).

Urządzenia medyczne
Magnesy neodymowe mogą zakłócać działanie rozruszników serca i innych wszczepianych urządzeń medycznych. Zalecamy skonsultowanie się z lekarzem i producentem urządzenia medycznego w celu uzyskania informacji dotyczących konkretnego urządzenia medycznego i tego, czy konieczne jest zachowanie minimalnej odległości między urządzeniem medycznym, a naszym produktem.

Alergie
Unikaj kontaktu z magesami neodymowymi jeżeli nasz alergię na nikiel.

Obróbka i wiercenie
Nie wierć otworów w magnesach ani podejmuj prób ich modyfikacji, ponieważ pył i proszek magnesów neodymowych są wysoce łatwopalne.

Konserwacja
Magnesy neodymowe zachowają swoją magnetyczność i integralność przez dziesięciolecia, jeśli będą prawidłowo obsługiwane, wykorzystywane i chronione.

OSTRZEŻENIA I UWAGI

OSTRZEŻENIA FCC i ID IC

To urządzenie jest zgodne z Częścią 15 Zasad FCC. Jego użytkowanie podlega dwóm warunkom:
(1) To urządzenie nie powoduje szkodliwych zakłóceń.
(2) To urządzenie musi akceptować wszystkie przychodzące zakłócenia, w tym zakłócenia które mogą wywołać działanie niezgodne z zamierzeniem.

Zmiany lub modyfikacje, które nie zostały wyraźnie zatwierdzone przez stronę odpowiedzialną za zgodność, mogą unieważnić prawo użytkownika do korzystania ze sprzętu. Sprzęt ten został przetestowany i uznany za zgodny z limitami dla urządzeń cyfrowych klasy B, zgodnie z Częścią 15 Zasad FCC.
Te ograniczenia mają na celu zapewnienie rozsądnej ochrony przed szkodliwymi zakłóceniami w instalacjach mieszkalnych. Sprzęt ten może emitować energię o częstotliwości radiowej i jeśli nie zostanie zainstalowany i używany zgodnie z instrukcją, może powodować szkodliwe zakłócenia w komunikacji radiowej.
Nie ma jednak gwarancji, że zakłócenia nie wystąpią w konkretnej instalacji. Jeśli ten sprzęt powoduje szkodliwe zakłócenia w odbiorze radia lub telewizji, co można ustalić, wyłączając i włączając sprzęt, zachęca się użytkownika do podjęcia próby skorygowania zakłóceń za pomocą jednego lub kilku z następujących środków:
– Zmień kierunek lub położenie anteny odbiorczej.
– Zwiększ odległość między urządzeniem, a odbiornikiem.
– Podłącz urządzenie do gniazdka w innym obwodzie niż podłączony został odbiornik.
– W celu uzyskania pomocy skonsultuj się ze sprzedawcą lub z technikiem radio/telewizyjnym.

CZĘSTOTLIWOŚĆ RADIOWA

Bluetooth: 2400-2483.5 MHz ≤20dBm; Wi-Fi: 2412MHz–2462 MHz ≤20dBm (NA, CA, IL);
Wi-Fi: 2412MHz–2472 MHz ≤20dBm (CN, EU, AU, KR, JP, SG, itd.)

DEKLARACJA CE

NanoGrid Limited (Nanoleaf) deklaruje niniejszym, że to urządzenie spełnia główne wymagania i inne warunki dotyczące Dyrektywy 2014/53/EU. Deklaracja zgodności jest dostępna pod adresem www.nanoleaf.me/eudoc/.

DEKLARACJA UKCA

NanoGrid Limited (Nanoleaf) deklaruje niniejszym, że to urządzenie spełnia główne wymagania i inne warunki zawarte w Radio Equipment Regulations 2017. Deklaracja zgodności jest dostępna pod adresem www.nanoleaf.me/eudoc/.

WYRZUCANIE STAREGO PRODUKTU



Twój produkt został zaprojektowany i wyprodukowany z wysokiej jakości materiałów i części, które można poddać recyklingowi i ponownie wykorzystać. Jeśli do produktu dołączony jest symbol przekreślonego kosza na śmieci, oznacza to, że produkt jest objęty dyrektywą europejską 2012/19/UE. Dowiedz się więcej o lokalnym systemie zbiórki produktów elektrycznych i elektronicznych. Postępuj zgodnie z lokalnymi przepisami i nie wyrzucaj starych produktów razem ze zwykłymi odpadami domowymi. Prawidłowa utylizacja starego produktu pomoże zapobiec potencjalnym negatywnym skutkom dla środowiska i ludzkiego zdrowia.

INFORMACJA PRAWNA

Użycie odznaki Works with Apple oznacza, że ten sprzęt zostało zaprojektowany specjalnie do pracy z technologią określoną na odznace i został certyfikowany przez dewelopera, aby spełniać standardy wydajności Apple.
Apple nie ponosi odpowiedzialności za działanie tego urządzenia ani za jego zgodność ze standardami bezpieczeństwa i regulacyjnymi.

Secretlab MAGRGB™ LED-list
Smart Lighting Edition

BRUKSANVISNING

FÖRPACKNINGENS INNEHÅLL S. 1

PRODUKTSPECIFIKATIONER S. 1

INSTALLATION S. 2-3

LADDA NER APPEN S. 4

PARKOPPLA SECRETLAB MAGRGB™ S. 5

STYRA SECRETLAB MAGRGB™ S. 6

FELSÖKNING S. 7-8

VARNINGAR OCH FÖRSIKTIGHETSANVISNINGAR S. 9-10

FÖRPACKNINGENS INNEHÅLL

SECRETLAB MAGRGB™
LED-list
(SMART LIGHTING EDITION)

X 1

Se sidan "Varningar och försiktighetsanvisningar" för information om magnetsäkerhet.



ANSLUTNINGSKABEL

36 cm

X 1

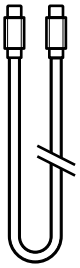

HANDKONTROLL

X 1

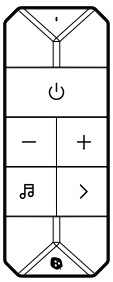

STRÖMADAPTER

Typ A / C / G / I

X 1

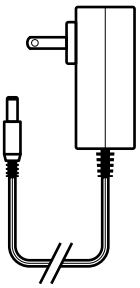

PRODUKTSPECIFIKATIONER

Modeller: NL72S2N15, NL72S2N17

Modeller: NL72S2E15, NL72S2E17

Inspänning: 120 V AC, 60 Hz

Inspänning: 220–240 V~, 50/60 Hz

Mått: 150 cm x 1 cm x 1,6 cm, 174 cm x 1 cm x 1,6 cm (XL)

Märkeffekt:

150 cm x 1 cm x 1,6 cm: 17 W

174 cm x 1 cm x 1,6 cm (XL): 19,5 W

Dimning: 1–100 % med Nanoleaf-appen

Innehåller FCC ID: 2AC7Z-ESPC6WROOM1

Innehåller IC: 21098-ESPC6WROOM1

Tillverkare
NanoGrid Limited
#1301-483A Castle Peak Road
Kowloon, Hongkong

Nanoleaf Canada
#400 - 100 Front Street East
Toronto ON M5A 1E1
Kanada

Nanoleaf Europe SAS
Ruby House, 8 Ruby Place
Aberdeen AB10 1ZP
Storbritannien

Nanoleaf Europe SAS
11 Rue de Lourmel
75015 Paris
Frankrike

support@secretlab.co

INSTALLATION

1 Avgör vilken sida av skrivbordet som ger bäst åtkomst till ett eluttag. Secretlab MAGRGB™ kan strömförsörjas från båda ändarna av LED-listen.

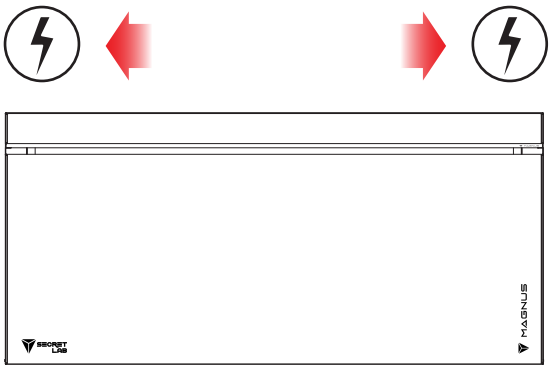

2 Anslut kabeln till kontakten på LED-listen. Se till att kabeln är ordentligt ansluten.

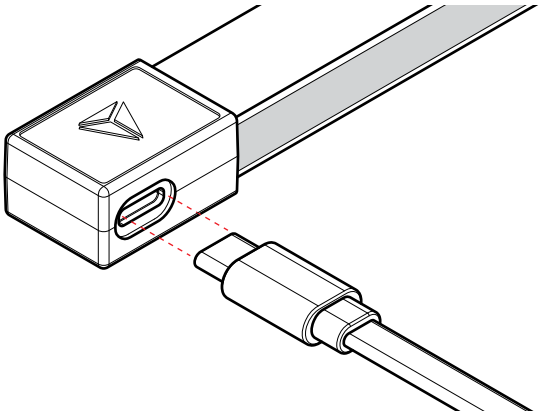

3 Lyft den bakre luckan på ditt Secretlab MAGNUS skrivbord i metall.

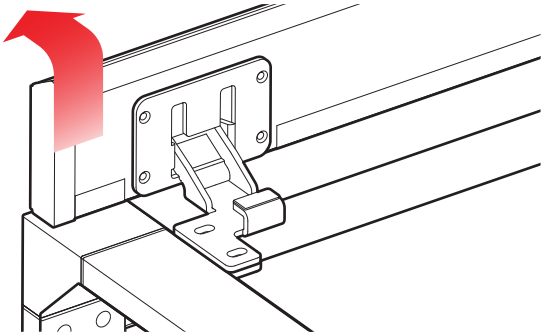

4 Vänd den genomskinliga sidan av Secretlab MAGRGB™-listen mot baksidan av skrivbordet.

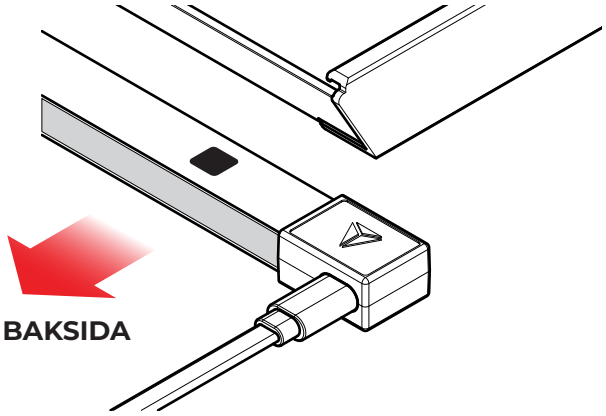

5 Rikta in änden av listen så att den ligger i linje med sidan av skrivbordet och fäst ändkontakten magnetiskt på skrivbordets undersida.

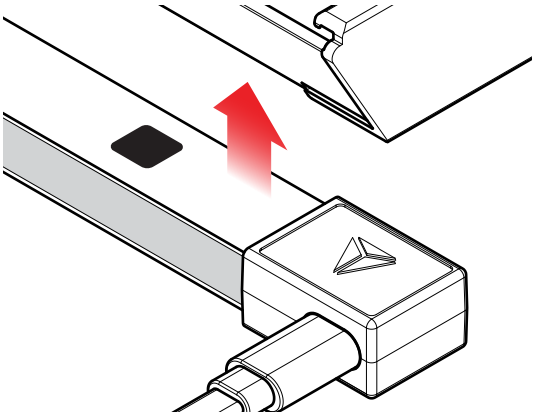

6 Fäst resten av Secretlab MAGRGB™-listen på skrivbordets undersida och se till att alla de inbyggda magneterna fäster ordentligt.

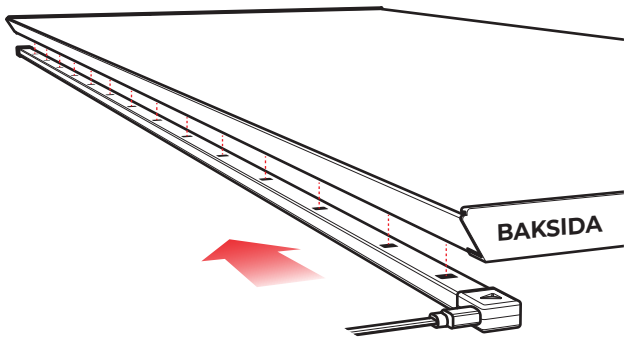

INSTALLATION

7 Koppla ihop anslutningskabeln på LED-listen och 12 V DC-kontakten på adaptern till handkontrollen. Anslut adaptern till ett lämpligt eluttag.

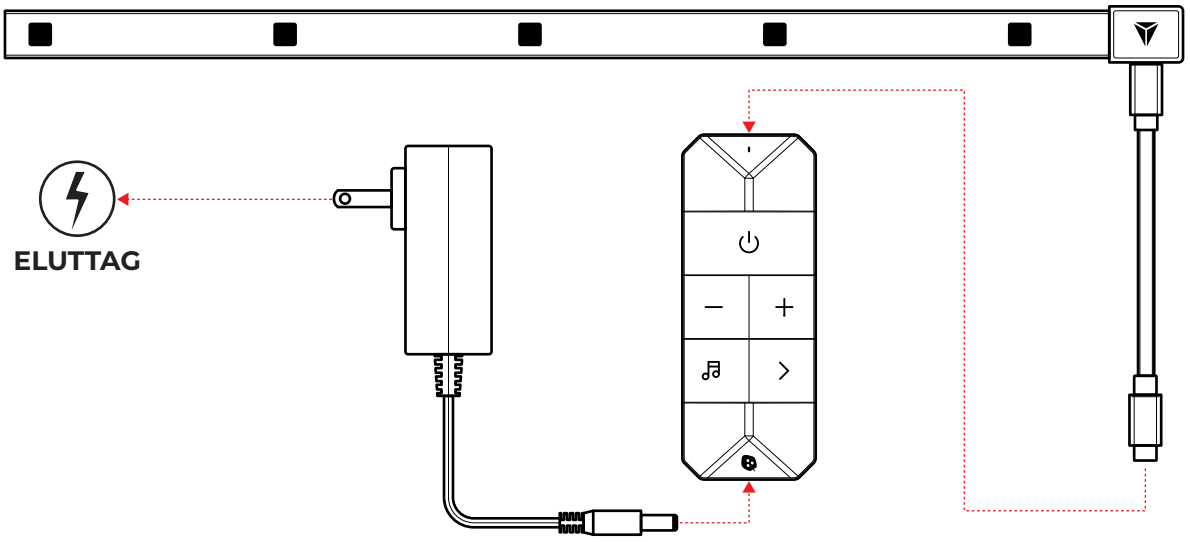

8 Tryck på strömknappen på handkontrollen för att starta din Secretlab MAGRGB™. Du är nu redo att para ihop den med din smartphone.

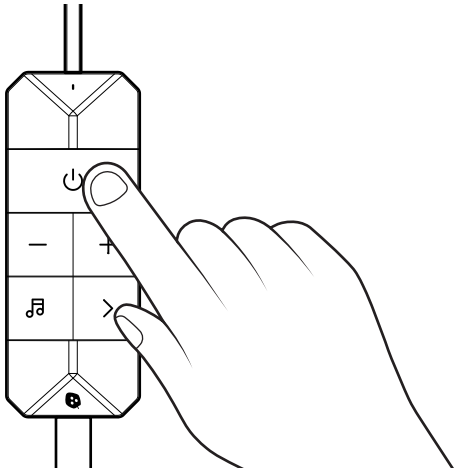

LADDA NER APPEN

Skanna respektive QR-kod för att ladda ner Nanoleaf-appen på din smartphone.

Download on the App Store

GET IT ON Google Play

Nanoleafs skrivbordsapp

För att använda funktionen Screen Mirror behöver du ladda ner Nanoleafs skrivbordsapp på din dator via följande länk:

https://nanoleaf.me/en-eu/pages/nanoleaf-desktop-app

Systemkrav för skrivbordsappen: Windows 10/macOS 12 eller senare versioner.

För att parkopplingen ska gå så smidigt som möjligt bör du se till att ha följande saker redo:

- Din iOS- eller Android-enhet med Bluetooth och Wi-Fi (2,4 GHz) aktiverat.
- Kräver iOS 15.4+ eller Android 9+.
- Parkopplingskoden som finns på baksidan av handkontrollen.

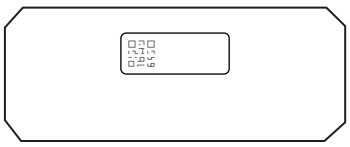

PARKOPPLA SECRETLAB MAGRGB™

1 Ladda ner och starta Nanoleaf-appen på din smartphone genom att skanna QR-koderna.

Available on the App Store

GET IT ON Google Play

2 Välj fliken **MORE**.

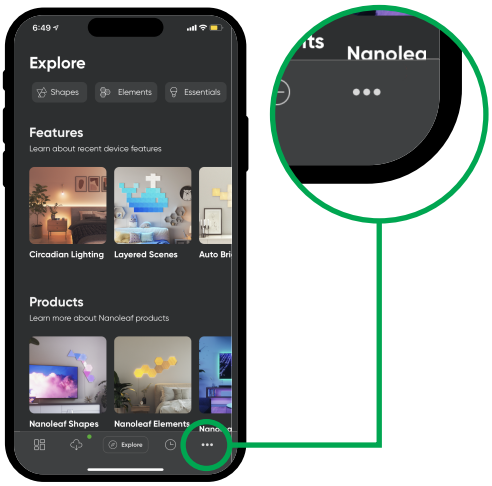

3 Välj fliken "My Devices" och tryck på "+" för att lägga till en ny enhet så öppnas kameran automatiskt.

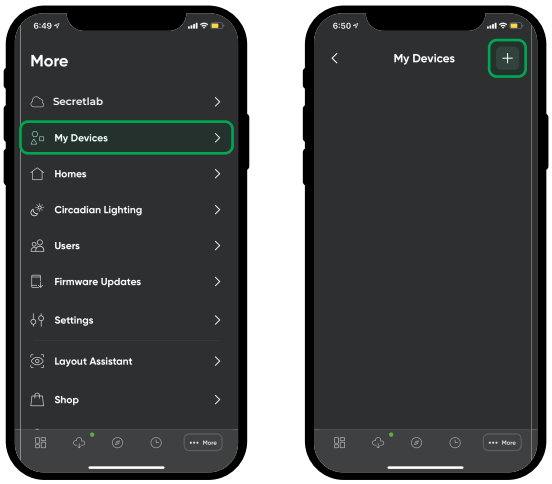

4 Du kan välja att skanna QR-koden för parkoppling eller ange parkopplingskoden manuellt.

5 När du väljer att ange parkopplingskoden manuellt ska du välja "Secretlab MAGRGB™" som produkt, klicka på "Pair" och sedan ange parkopplingskoden.

6 När parkopplingen är klar är produkten ansluten och redo att användas!

STYRA SECRETLAB MAGRGB™ (HANDKONTROLL)

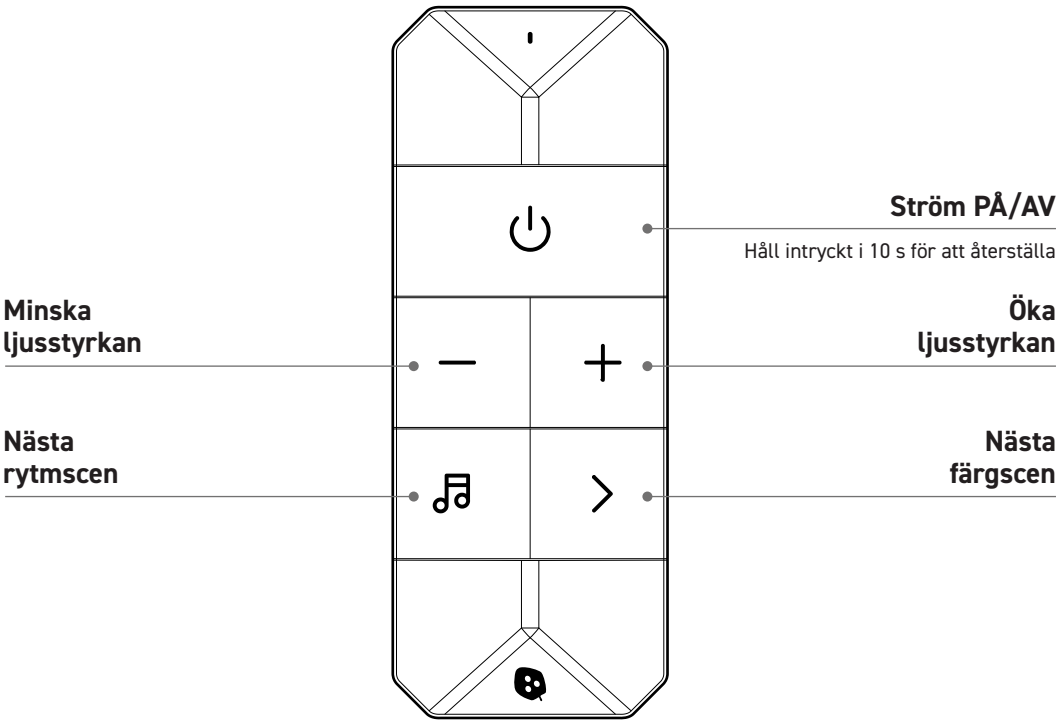

STYRA SECRETLAB MAGRGB™ (NANOLEAF-APPEN)

Slå på och av belysningen, justera ljusstyrkan, gruppera lampor efter hem och rum, skapa och använd scener och mycket mer.

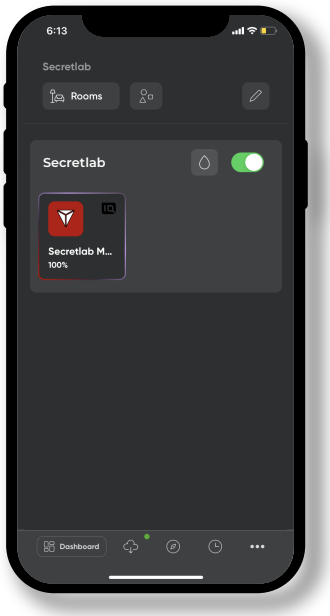

KONTROLLPANEL
Få en snabb överblick över alla dina rum och enheter.



ANPASSA
Gör din Secretlab MAGRGB™ personlig. Välj bland ett brett utbud av färger och scener eller skapa dina egna.

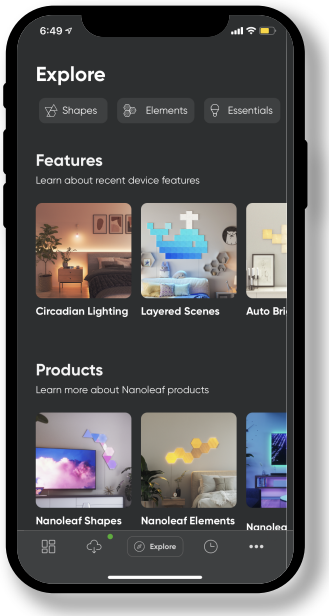

UPPTÄCK
Få tillgång till användbar information, inklusive guider, nya enhetsfunktioner och mycket mer.

FELSÖKNING

Återställningsalternativ

Om du stöter på problem med din Secretlab MAGRGB™ kan du prova följande:

1) Starta om strömmen
Dra ut adaptern ur eluttaget, vänta i 10 sekunder och anslut den sedan igen.

2) Wi-Fi
Slå av och på Wi-FI igen. Alternativt kan du starta om appen du använder för att styra belysningen eller starta om din enhet.

3) Kontrollera strömförsörjningen
Kontrollera att strömbrytaren vid eluttaget eller grenuttaget inte är avstängd.

4) Utför en återställning
Detta raderar din parkopplings- och nätverksinformation, vilket innebär att du måste parkoppla på nytt. Innan du återställer ska du radera din Secretlab MAGRGB™ från Nanoleaf-appen genom att gå till More > My devices > svep åt vänster på din Secretlab MAGRGB™ > Delete.

För att fabriksåterställa din Secretlab MAGRGB™ håller du PÅ/AV-knappen på handkontrollen intryckt i 10 s. Om återställningen lyckas blinkar ljuslisten rött tre gånger innan den slocknar. Därefter är den redo att parkopplas på nytt.

Om du har utfört alla dessa steg och problemet fortfarande kvarstår ber vi dig att kontakta vårt supportteam för hjälp.

FELSÖKNING

Secretlab MAGRGB™-kontrollenheten svarar inte

Om kontrollenheten inte reagerar när du trycker på någon knapp eller om du stöter på följande problem:

- LED-listen avger endast vitt ljus och knapparna på kontrollenheten kan inte dimma eller ändra ljusets färg

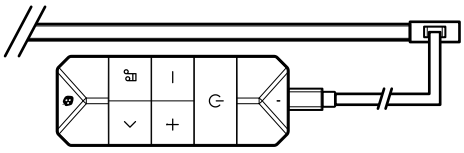

- LED-listen avger endast vitt ljus och flimrar, och knapparna på kontrollenheten kan inte dimma eller ändra ljusets färg

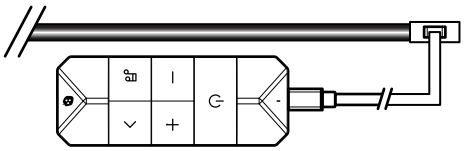

- En del av LED-listen avger endast vitt ljus medan resten fungerar normalt

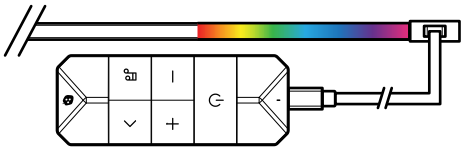

Följ dessa steg för att åtgärda problemet:

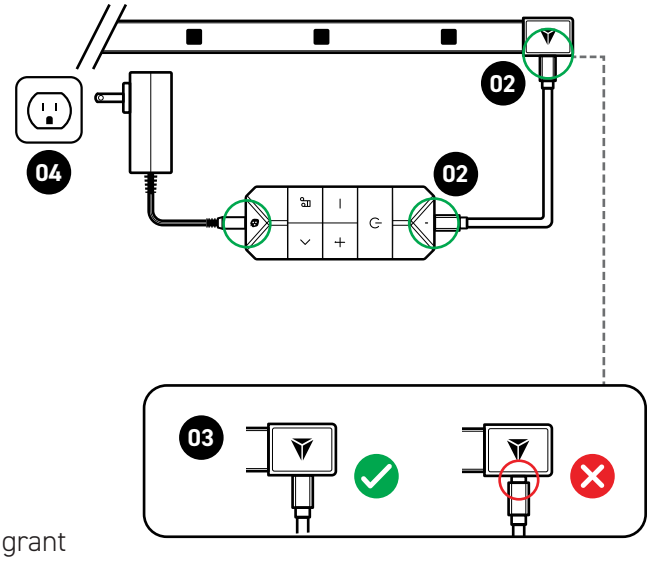

01 Koppla bort alla komponenter (LED-list, USB-C-kabel, kontrollenhet och adapter) från varandra och dra ut adaptern ur eluttaget.

02 Anslut LED-listen och kontrollenheten med USB-C-kabeln, och anslut sedan adaptern till kontrollenheten.

03 Se till att alla kablar är **ordentligt anslutna**. Det ska inte finnas några mellanrum mellan kabelanslutningarna och uttagen.

04 Sätt i adaptern i eluttaget. Tryck på knapparna för ström, ljusstyrka och färgscener för att se till att kontrollenheten reagerar som den ska.

OBS: Om kontrollenheten fortfarande inte reagerar ska du noggrant kontrollera att alla kablar är ordentligt anslutna och att eluttaget fungerar som det ska.

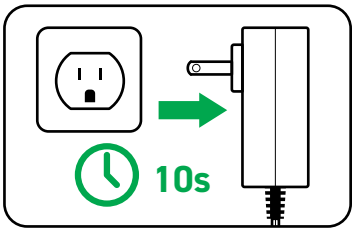

VIKTIGT: Om du först satte i adaptern i eluttaget och sedan anslöt LED-listen och adaptern till kontrollenheten kommer kontrollenheten **inte att fungera**.

För att åtgärda problemet ska du dra ut adaptern och vänta minst 10 sekunder innan du ansluter den igen. Du bör sedan kunna använda kontrollenheten.

Kontrollera om det finns några firmwareuppdateringar

Om du har följt instruktionerna ovan och produkten fortfarande inte fungerar kan du kontrollera att LED-listen är uppdaterad till firmwareversion 3.0.37 eller senare. Följ Nanoleafs instruktioner för att kontrollera och uppdatera firmware:
https://support.nanoleaf.me/hc/en-us/articles/36891488204564-Smart-Tip-Firmware-How-Where-To-Update-Firmware

VARNINGAR OCH FÖRSIKTIGHETSANVISNINGAR

Rekommenderad driftstemperatur är 0–40 °C vid <95 % RH. Får inte användas i helt slutna utrymmen. Produkten är endast avsedd för inomhusbruk och är inte vattentät.

Om den externa flexibla kabeln eller sladden på denna produkt skadas får den endast bytas ut av tillverkaren, dennes serviceombud eller liknande kvalificerad person för att undvika elektrisk fara eller brandrisk. Ljuskällan i denna produkt kan inte bytas ut. Om ljuskällan är skadad får du inte själv demontera produkten. Anslut inte produktens USB-C-kontakt till en USB-port på någon annan produkt eller adapter, eftersom detta kan leda till att produkten blir obrukbar.

SÄKERHETSINFORMATION FÖR MAGNETER

VARNING:
Denna bruksanvisning innehåller viktig säkerhetsinformation som hjälper dig att hantera neodymmagneter på rätt sätt för att undvika personskador och skador på själva magneterna. Läs igenom all säkerhetsinformation nedan före installation och användning.

Hantering
Var försiktig när du fäster delar med neodymmagneter för att undvika klämskador. Neodymmagneter är dessutom ömtåliga. Undvik att utsätta dem för hårda stötar för att förhindra att de går sönder. Om de går sönder ska de kasseras med försiktighet eftersom de kan vara vassa.

Håll magneter borta från barn och husdjur
För att minska risken för allvarliga skador till följd av att magneter sväljs ska magneter som är tillräckligt små för att kunna sväljas förvaras utom räckhåll för barn och husdjur. Små magneter kan även utgöra en kvävningsrisk. Sök omedelbart läkarvård om magneter sväljs eller inandas.

Magnetiska medier
Håll borta från enheter och produkter som kan skadas av starka magnetfält (t.ex. datorhårddiskar, kreditkort och kassettband).

Medicintekniska produkter
Neodymmagneter kan störa pacemakers och andra implanterade medicintekniska produkter. Vi rekommenderar att du rådfrågar din läkare och tillverkaren av den medicintekniska produkten för specifik information om din medicintekniska produkt och om du behöver hålla ett minsta avstånd mellan den medicintekniska produkten och vår produkt.

Allergier
Undvik kontakt med neodymmagneter om du har nickelallergi.

Maskinbearbetning och borrning
Borra inte i magneterna och försök inte att modifiera dem, eftersom damm och pulver från neodymmagneter är mycket brandfarligt

Underhåll
Neodymmagneter behåller sin magnetism och fysiska integritet i årtionden när de hanteras, används och skyddas på rätt sätt.

VARNINGAR OCH FÖRSIKTIGHETSANVISNINGAR

FCC- och ID IC-VARNING

Den här enheten uppfyller kraven i del 15 av FCC-reglerna. Användning är tillåten under följande två villkor:
(1) Den här enheten får inte orsaka skadliga störningar.
(2) Den här enheten måste tåla alla mottagna störningar, inklusive störningar som kan orsaka oönskad funktion.

Ändringar eller modifieringar som inte uttryckligen godkänts av den part som ansvarar för efterlevnaden kan ogiltigförklara användarens rätt att använda utrustningen. Denna utrustning har testats och befunnits uppfylla gränsvärdena för en digital enhet av klass B i enlighet med del 15 av FCC-reglerna.
Dessa gränsvärden är utformade för att ge ett rimligt skydd mot skadliga störningar vid installation i bostadsmiljö. Den här utrustningen kan avge radiofrekvent energi och kan, om den inte installeras och används i enlighet med anvisningarna, orsaka skadliga störningar på radiokommunikation.
Det finns dock ingen garanti för att störningar inte kommer att uppstå i en viss installation. Om utrustningen orsakar skadliga störningar på radio- eller TV-mottagning, vilket kan fastställas genom att stänga av och slå på utrustningen, rekommenderas användaren att försöka åtgärda störningarna genom en eller flera av följande åtgärder:
- Rikta om eller flytta mottagarantennen.
- Öka avståndet mellan utrustningen och mottagaren.
- Ansluta utrustningen till ett uttag på en annan strömkrets än den som mottagaren är ansluten till.
- Kontakta återförsäljaren eller en erfaren radio/TV-tekniker för hjälp.

RADIOFREKVENS

Bluetooth: 2 400–2 483,5 MHz ≤ 20 dBm; Wi-Fi: 2 412–2 462 MHz ≤ 20 dBm (NA, CA, IL);
Wi-Fi: 2 412–2 472 MHz ≤ 20 dBm (CN, EU, AU, KR, JP, SG osv.)

CE-FÖRSÄKRAN

NanoGrid Limited (Nanoleaf) försäkrar härmed att den här enheten uppfyller de väsentliga kraven och övriga relevanta bestämmelserna i direktiv 2014/53/EU. Försäkran om överensstämmelse finns tillgänglig på www.nanoleaf.me/eudoc/.

UKCA-FÖRSÄKRAN

NanoGrid Limited (Nanoleaf) försäkrar härmed att den här enheten uppfyller produktkraven och övriga relevanta bestämmelser i Radio Equipment Regulations 2017. Försäkran om överensstämmelse finns tillgänglig på www.nanoleaf.me/eudoc/.

KASSERING AV DIN GAMLA PRODUKT



Din produkt är utformad och tillverkad med högkvalitativa material och komponenter som kan återvinnas och återanvändas. När en produkt är märkt med denna symbol med en överkorsad soptunna betyder det att produkten omfattas av EU-direktiv 2012/19/EU. Ta reda på hur det lokala återvinningssystemet för elektriska och elektroniska produkter fungerar. Följ lokala regler och släng inte gamla produkter tillsammans med vanligt hushållsavfall. Korrekt avfallshantering av gamla produkter bidrar till att förebygga potentiella negativa konsekvenser för miljön och människors hälsa.

JURIDISK INFORMATION

Användningen av märkningen Works with Apple innebär att ett tillbehör har utformats för att fungera specifikt med den teknik som anges på märkningen och har certifierats av utvecklaren för att uppfylla Apples prestandastandarder. Apple ansvarar inte för den här enhetens funktion eller för att den uppfyller säkerhetsstandarder och regulatoriska krav.

شريط إضاءة LED المنتشرة Secretlab MAGRGB™
إصدار الإضاءة الذكية

دليل المستخدم

محتويات العبوة Pg. 1

مواصفات المنتج Pg. 1

التركيب Pg. 2 - 3

تنزيل التطبيق Pg. 4

إقران ™SECRETLAB MAGRGB Pg. 5

التحكم في ™SECRETLAB MAGRGB Pg. 6

استكشاف الأخطاء وإصلاحها Pg. 7 - 8

التحذيرات والتنبيهات Pg. 9 - 10

محتويات العبوة

شريط إضاءة LED المنتشرة SECRETLAB MAGRGB™
(إصدار الإضاءة الذكية)

X 1

راجع صفحة التحذيرات والتنبيهات للاطلاع على معلومات السلامة بشأن المغانط.

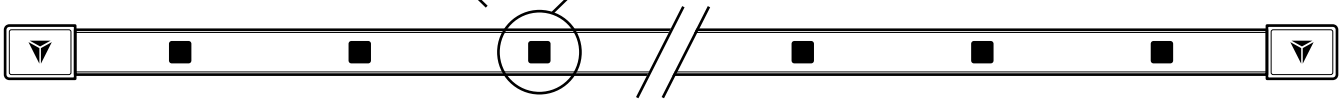

الكابل الموصِّل

36 cm

X 1



علبة التحكم

X 1

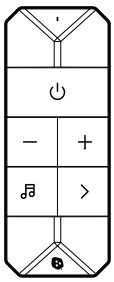

محول الطاقة

النوع A / C / G / I

X 1

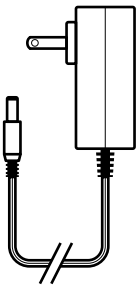

مواصفات المنتج

الطُرز: NL72S2N15, NL72S2N17

فولتية الدخل: 120V AC, 60Hz

الطُرز: NL72S2E15, NL72S2E17

فولتية الدخل: 240V~, 50/60Hz-220

الأبعاد: 1500mm x 10mm x 16mm, 1740mm x 10mm x 16mm (XL)

الطاقة المصنفة:

1500mm x 10mm x 16mm: 17W

1740mm x 10mm x 16mm (XL): 19.5W

الإعتام: من 1% إلى 100% باستخدام تطبيق Nanoleaf

يتضمن معرِّف FCC: 2AC7Z-ESPC6WROOM1

يتضمن معرِّف IC: 21098-ESPC6WROOM1

CE UK CA

المصنِّع
NanoGrid Limited
#1301-483A Castle Peak Road
Kowloon, Hong Kong

Nanoleaf Canada
#400 - 100 Front Street East
Toronto ON M5A 1E1
Canada

Nanoleaf Europe SAS
Ruby House, 8 Ruby Place
Aberdeen AB10 1ZP
Great Britain

Nanoleaf Europe SAS
11 Rue de Lourmel
75015 Paris
France

support@secretlab.co

التركيب

1 حدد جانب المكتب الذي يتيح وصول أسهل إلى أحد مآخذ التيار الكهربائي. يمكن إمداد Secretlab MAGRGB™ بالطاقة عبر أي من طرفي شريط الإضاءة.

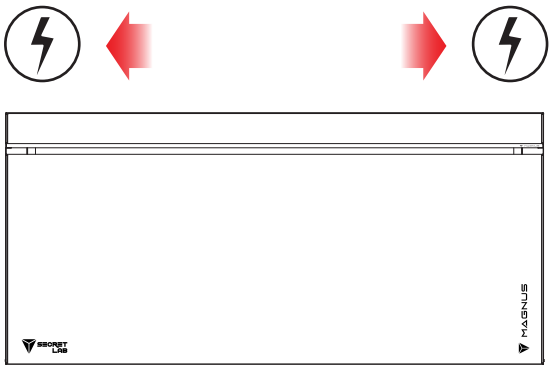

2 وصِّل الكبل بموصِّل شريط الإضاءة. تأكد من توصيل الكبل بالكامل بالموصِّل.

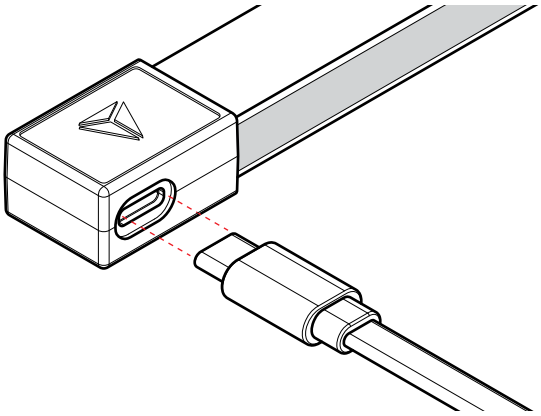

3 ارفع الغطاء الخلفي لمكتب Secretlab MAGNUS المعدني.

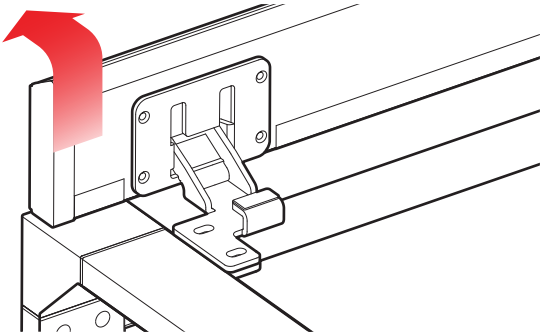

4 اجعل الجانب الشفاف من شريط Secretlab MAGRGB™ في مواجهتك بحيث يكون في اتجاه الجانب الخلفي للمكتب.

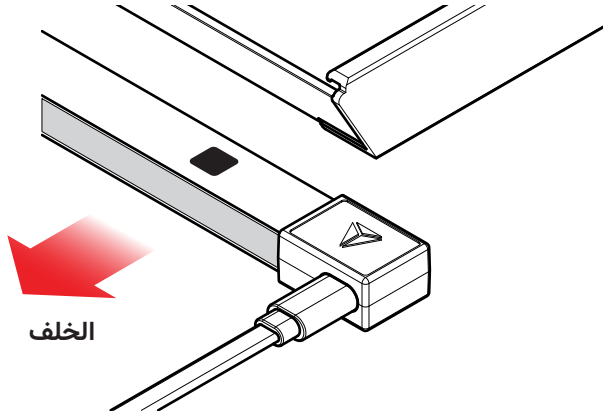

5 حاذِ بين طرف الشريط وجانب المكتب، وثبِّت الموصِّل الطرفي مغناطيسيًا بالجهة السفلية للمكتب.

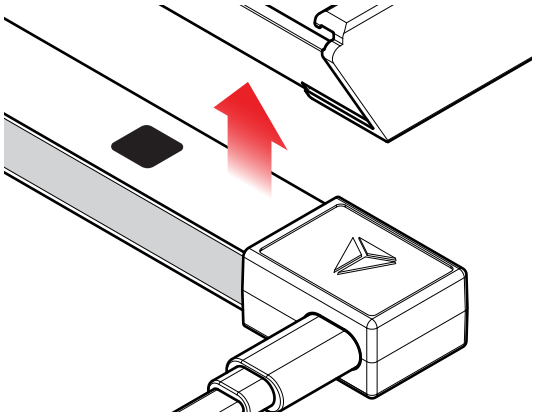

6 حاذِ بين طرف الشريط وجانب المكتب، وثبِّت الموصِّل الطرفي مغناطيسيًا بالجهة السفلية للمكتب.

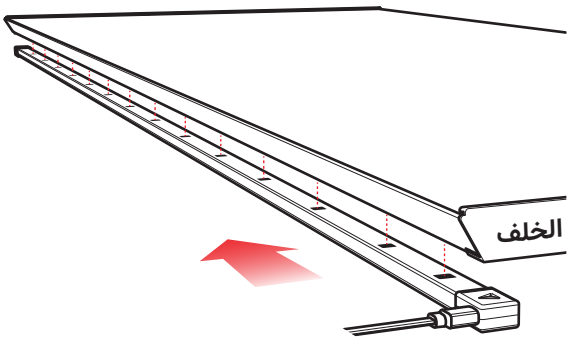

7

وصِّل الكبل بالموصِّل في شريط الإضاءة وقابس 12 فولت ذا التيار المستمر في المحول بعلبة التحكم. وصِّل المهايئ بأحد مآخذ التيار الكهربائي المناسبة.

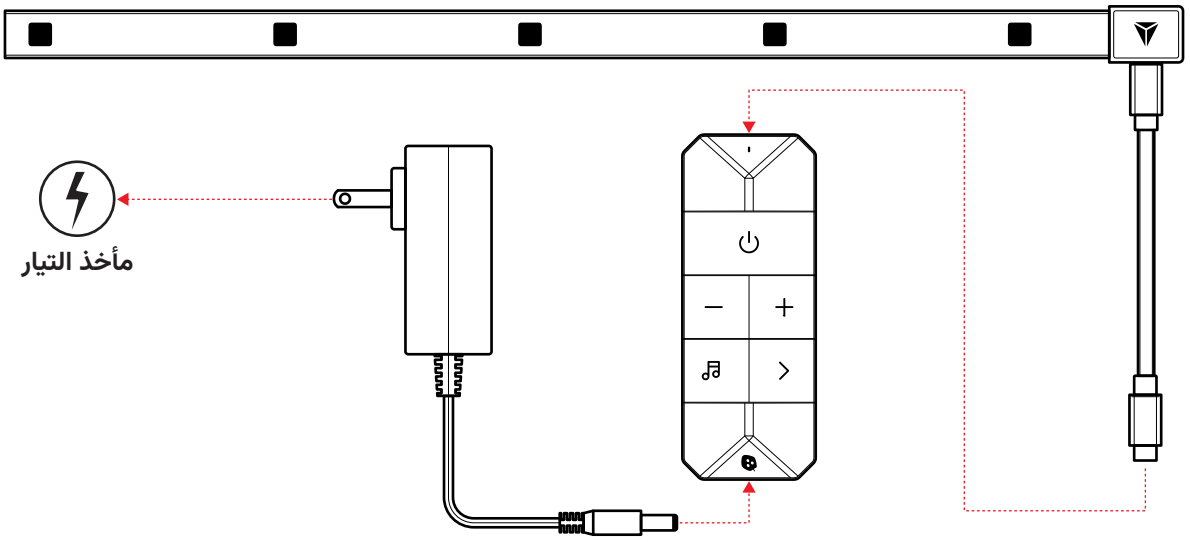

8

اضغط على زر الطاقة في علبة التحكم لتشغيل Secretlab MAGRGB™. يمكن الآن الإقران بهاتفك الذكي.

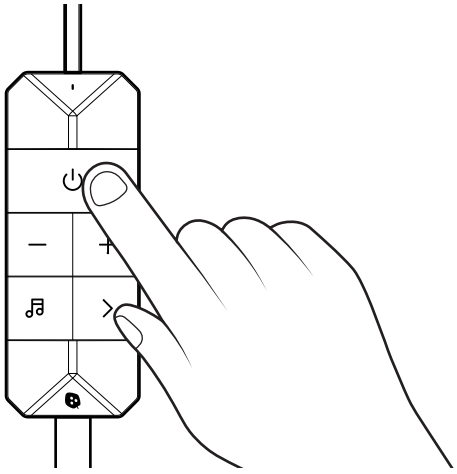

تنزيل التطبيق

لتنزيل تطبيق Nanoleaf للجوال في الهاتف الذكي، امسح رموز QR المعنية ضوئيًا.

GET IT ON Google Play

Download on the App Store

تطبيق Nanoleaf لسطح المكتب

لاستخدام ميزة نسخ الشاشة يرجى تنزيل تطبيق Nanoleaf لسطح المكتب في الكمبيوتر عبر الرابط التالي:

https://nanoleaf.me/en-int/pages/nanoleaf-desktop-app

يتطلب تطبيق سطح المكتب إصدار نظام تشغيل أحدث من Windows 10 وmacOS 12.

لضمان إجراء عملية الإقران بسلاسة يرجى التأكد من تجهيز المتطلبات التالية:

- جهاز iOS أو Android device مزوَّد بميزتي Bluetooth وWifi (بسرعة 2.4 جيجاهرتز) في وضع التشغيل.
- نظام التشغيل iOS 15.4+ أو Android 9+.
- رمز الإقران موجود في الجانب الخلفي لعلبة التحكم.

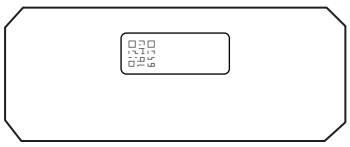

1 نزِّل تطبيق Nanoleaf، وابدأ تشغيله في الهاتف الذكي بمسح رموز QR ضوئيًا.

Available on the App Store

GET IT ON Google Play

2 حدد علامة التبويب **MORE (المزيد)**.

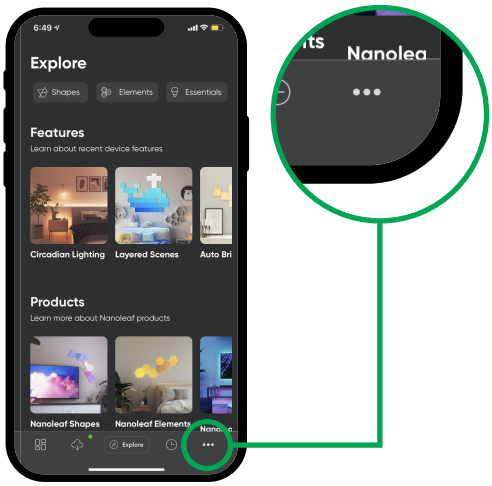

3 حدد علامة التبويب "My Devices" (أجهزتي)، وانقر على "+" لإضافة جهاز جديد، وستفتح الكاميرا تلقائيًا.

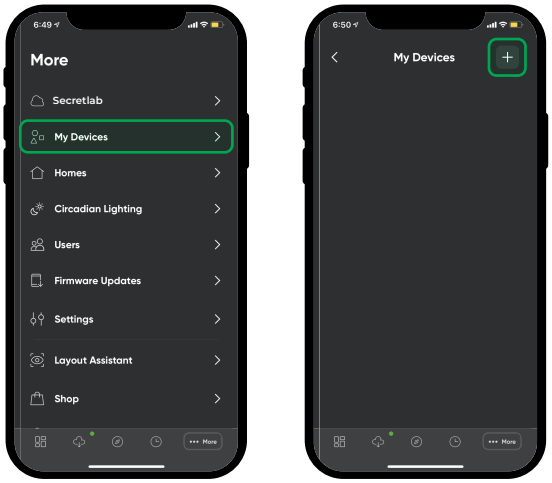

4 يمكن اختيار إما مسح رمز QR ضوئيًا للإقران، أو إدخال رمز الإقران يدويًا لإتمام العملية.

5 عند اختيار إدخال رمز الإقران يدويًا، حدد "Secretlab MAGRGB™" ليكون المنتج المطلوب، ثم انقر على "Pair" (إقران)، وأدخل رمز الإقران.

6 بعد إتمام عملية الإقران، من المفترض أن يكون المنتج متصلاً وجاهزًا للاستخدام الآن!

التحكم في SECRETLAB MAGRGB™ (علبة التحكم)

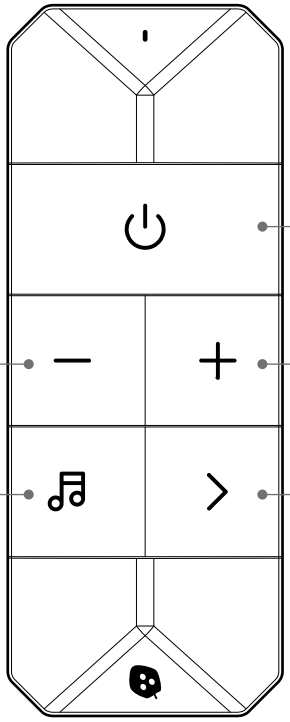

تشغيل / إيقاف الجهاز
اضغط مع الاستمرار لمدة 10 ثوانٍ لإعادة التعيين

زيادة السطوع

تقليل السطوع

مشهد اللون التالي

مشهد الإيقاع التالي

التحكم في SECRETLAB MAGRGB™ (تطبيق NANOLEAF)

شغِّل الإضاءة، أو أوقف تشغيلها، وتحكم في السطوع، وجمِّع الأضواء حسب المنزل والغرفة، واخلق مشاهد واستخدمها، والمزيد من الميزات الأخرى.

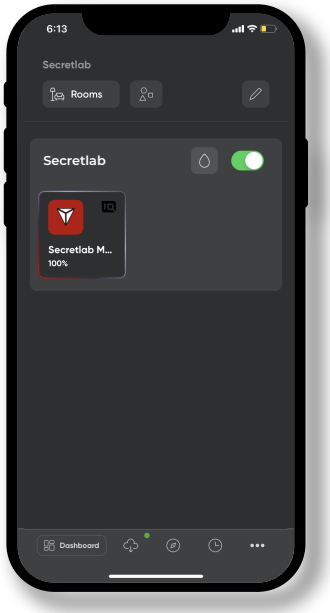

لوحة المعلومات
اعرض جميع الغرف والأجهزة بسهولة وبسرعة.



التخصيص
أضفِ الطابع الشخصي على Secretlab MAGRGB™. اختر من بين مجموعة واسعة من الألوان والمشاهد، أو ابتدع ألوان خاصة بك.

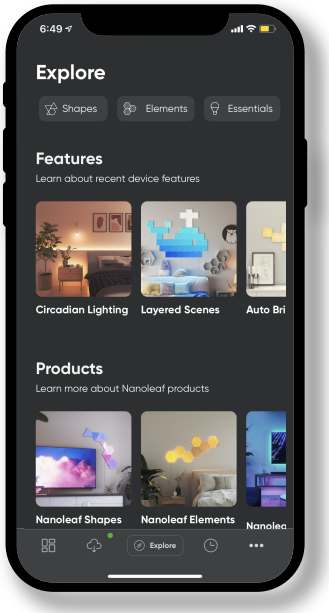

الاستكشاف
احصل على معلومات مفيدة، بما فيها برامج تعليمية وميزات جديدة للجهاز، وغير ذلك الكثير.

استكشاف الأخطاء وإصلاحها

خيارات إعادة التعيين

إذا واجهتك أي مشكلات في Secretlab MAGRGB™, فجرِّب الخطوات التالية:

1) دورة الطاقة
افصل المحول من مأخذ الطاقة، انتظر 10 ثوانٍ، ثم أعد توصيله.

2) WiFi
أوقف تشغيل WiFi، ثم أعد تشغيله. كإجراء بديل، أعد تشغيل التطبيق الذي تستخدمه للتحكم في الأضواء، أو أعد تشغيل الجهاز.

3) التحقق من الطاقة
تأكد من عدم تعيين مفتاح الطاقة على وضع إيقاف التشغيل في مأخذ التيار الكهربائي أو المشترك الكهربائي.

4) إجراء عملية إعادة تعيين
يؤدي ذلك إلى حذف معلومات الإقران والشبكة بحيث لا تحتاج إلى الإقران مجددًا. قبل إعادة التعيين، احذف Secretlab MAGRGB™ من تطبيق Nanoleaf من خلال التنقل إلى More (المزيد) > My Devices (أجهزتي) > Swipe Left on your Secretlab MAGRGB™ (التمرير لليسار في Secretlab MAGRGB™) > Delete (حذف).

لإجراء إعادة تعيين لإعدادات المصنع في Secretlab MAGRGB™, اضغط مع الاستمرار لمدة 10 ثوانٍ على زر تشغيل/إيقاف تشغيل الطاقة في علبة التحكم. إذا تمت إعادة التعيين بنجاح، فسيومض شريط الإضاءة باللون الأحمر ثلاث مرات قبل أن ينطفئ. وسيكون عندئذٍ جاهزًا للإقران مجددًا.

إذا أجريت جميع تلك الخطوات
ولا تزال المشكلة قائمة، فالرجاء التواصل مع
فريق الدعم للحصول على مزيد من المساعدة.

استكشاف الأخطاء وإصلاحها

وحدة تحكم Secretlab MAGRGB™ لا تستجيب

إذا لم تستجب وحدة التحكم عند الضغط على أي زر، أو إذا كنت تواجه هذه المشاكل:

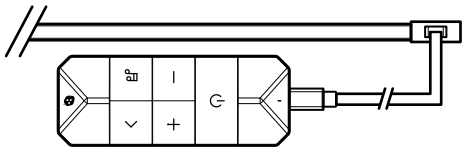

- شريط الإضاءة يصدر ضوءًا أبيض فقط، وأزرار وحدة التحكم لا يمكنها خفض الإضاءة أو تغيير لون الأضواء؛ أو

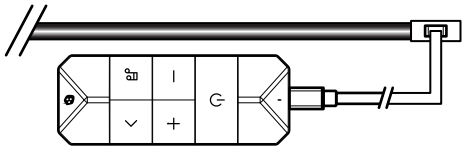

- شريط الإضاءة يصدر ضوءًا أبيض فقط ويومض، وأزرار وحدة التحكم لا يمكنها خفض الإضاءة أو تغيير لون الأضواء؛ أو

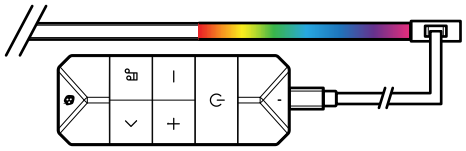

- جزء من شريط الإضاءة يصدر ضوءًا أبيض فقط بينما يعمل الباقي بشكل طبيعي؛

اتبع هذه الخطوات لحل المشكلة:

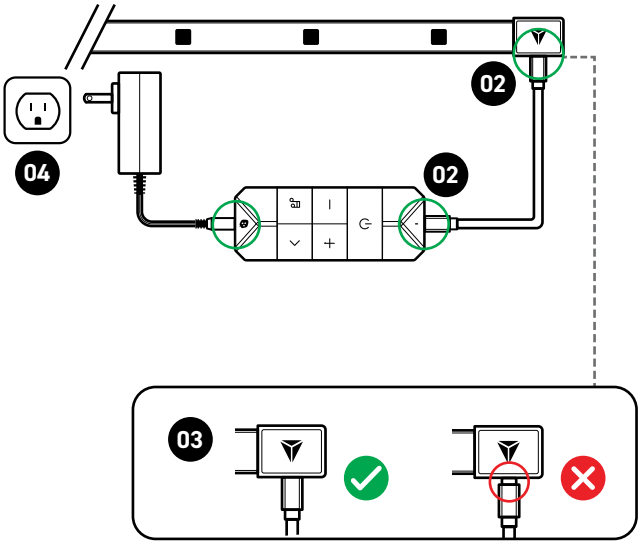

01 افصل جميع المكونات (شريط الإضاءة، كابل USB-C، وحدة التحكم، والمحول) عن بعضها البعض وافصل المحول من مأخذ الطاقة.

02 وصّل شريط الإضاءة ووحدة التحكم بكابل USB-C، ثم وصّل المحول بوحدة التحكم.

03 تأكد من إدخال جميع الكابلات بالكامل. يجب ألا تكون هناك فجوات بين موصلات الكابل والمقابس.

04 وصّل المحول بمأخذ الطاقة. اضغط على أزرار الطاقة والسطوع ومشاهد الألوان للتحقق من أن وحدة التحكم تستجيب بشكل صحيح.

ملاحظة: إذا ظلت وحدة التحكم لا تستجيب، فتحقق مرة أخرى من إدخال جميع الكابلات بالكامل وأن مأخذ الطاقة الخاص بك يعمل بشكل صحيح.

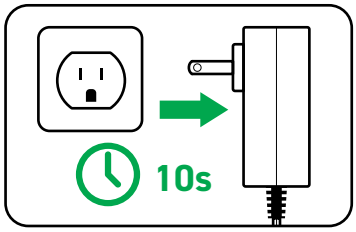

هام: إذا قمت بتوصيل المحول بمأخذ الطاقة أولاً، ثم وصّلت شريط الإضاءة والمحول بوحدة التحكم، فلن تعمل وحدة التحكم.

لإصلاح ذلك، افصل المحول وانتظر 10 ثوانٍ على الأقل قبل توصيله مرة أخرى. بعد ذلك، يجب أن تكون قادرًا على استخدام وحدة التحكم.

التحقق من تحديثات البرامج الثابتة

إذا اتبعت التعليمات المذكورة أعلاه وما زال المنتج لا يعمل، فتحقق من أن شريط الإضاءة محدّث إلى أحدث إصدار من البرنامج الثابت (3.0.37 على الأقل). يمكنك القيام بذلك باتباع تعليمات Nanoleaf:
https://support.nanoleaf.me/hc/en-us/articles/36891488204564-Smart-Tip-Firmware-How-Where-To-Update-Firmware

التحذيرات والتنبيهات

النطاق المثالي لدرجة حرارة التشغيل من 0 إلى 40 درجة مئوية <95% رطوبة نسبية. تجنب الاستخدام في إماكن مغلقة تمامًا. صُمم المنتج للاستخدام في الأماكن الداخلية غير المكشوفة فقط، كما أنه ليس ضد المياه.

إذا تلف الكبل أو السلك الخارجي المرن لوحدة الإضاءة هذه، فيجب عدم استبداله إلا عن طريق المصنِّع أو وكيل الخدمة التابع له أو شخص مؤهل مماثل؛ لتجنب التعرض لخطر كهربائي أو حريق. يُستخدم مصدر إضاءة غير قابل للاستبدال في هذا المنتج. إذا تلف مصدر الإضاءة، فالرجاء عدم تفكيك اللمبة بنفسك. لا تطابق رأس Type C في هذا المنتج مع رأس USB في أي منتج أو مهايئ آخر؛ وإلا، فقد يتعذر استخدام المنتج.

معلومات السلامة بشأن المغانط

تحذير:
يحتوي هذا الدليل على معلومات مهمة للسلامة من أجل مساعدتك على التعامل مع مغانط النيوديميوم بشكل سليم، وتجنب حدوث إصابة شخصية أو تلف للمغانط نفسها. اقرأ جميع معلومات السلامة الواردة أدناه قبل التركيب والاستخدام.

التعامل
توخَ العناية عند تثبيت أجزاء باستخدام مغانط نيوديميوم لتجنب التعرض للقرص. مغانط النيوديميوم سهلة الكسر أيضًا. تجنب تعريضها لصدمات عنيفة لمنع كسرها. إذا انكسرت، فتخلص من القطع المكسورة بحرص؛ فربما تكون حادة..

احرص على إبقاء المغانط بعيدًا عن متناول الأطفال والحيوانات الأليفة.
للمساعدة على منع الإصابات الخطيرة الناجمة عن ابتلاع مغناطيس، احتفظ بالمغانط الصغيرة بعيدًا عن الأطفال والحيوانات الأليفة لمنع ابتلاعها. قد تنطوي المغانط الصغيرة أيضًا على خطر الاختناق. اطلب العناية الطبية العاجلة إذا تم ابتلاع مغانط أو استنشاق الغبار.

الوسائط المغناطيسية
ابتعد دائمًا عن الأجهزة والمنتجات التي قد تتلف بفعل المجالات المغناطيسية القوية (ومنها: محركات أقراص الكمبيوتر الثابتة وبطاقات الائتمان وأشرطة التسجيل).

الأجهزة الطبية
قد تتداخل مغانط النيوديميوم مع منظمات ضربات القلب والأجهزة الطبية الأخرى المزروعة داخل الجسم البشري. ننصح باستشارة الطبيب ومصنِّع الأجهزة الطبية للحصول على معلومات فيما يتعلق بالجهاز الطبي ومدى حاجتك إلى الإبقاء على أقل مسافة بين الجهاز الطبي والمنتج.

حالات الحساسية
تجنب التلامس مع مغانط النيوديميوم إذا كنت تعاني من حالة حساسية ضد معدن النيكل.

التشكيل والثقب
لا تثقب المغانط ولا تحاول تعديلها، حيث إن غبار أو مسحوق مغانط النيوديميوم عالي القابلية للالتهاب.

الصيانة
تحتفظ مغانط النيوديميوم بقدرتها المغناطيسية وكفاءتها لعقود عند التعامل معها واستخدامها وحمايتها بشكل سليم.

التحذيرات والتنبيهات

تحذير معرِّف FCC وIC

يتوافق هذا الجهاز مع الجزء 15 من قواعد لجنة الاتصالات الفيدرالية (FCC). يخضع التشغيل للشرطين التاليين:
(1) قد لا يسبب هذا الجهاز تداخلاً ضارًا.
(2) يجب أن يقبل هذا الجهاز أي تداخل يتم استقباله، بما في ذلك التداخل الذي يجوز أن يتسبب في تشغيل غير مرغوب فيه.

قد تتسبب أي تغييرات أو تعديلات دون الموافقة عليها صراحة من قبل الجهة المسؤولة عن التوافق مع مواصفات اللجنة الفيدرالية للاتصالات في إلغاء أهلية المستخدم لتشغيل الشاشة. تم اختبار هذا الجهاز، وتبين أنه يتوافق مع حدود الأجهزة الرقمية من الفئة ب، وفقًا للجزء 15 من قواعد لجنة الاتصالات الفيدرالية الأمريكية (FCC).
وقد تم وضع هذه اللوائح لتوفير حماية معقولة من التداخل الضار عند التركيب داخل المنشآت السكنية، نظرًا لأن هذا الجهاز يستخدم بل وتصدر عنه ترددات لاسلكية فإنه قد يتسبب في حدوث تداخلات ضارة مع الاتصالات اللاسلكية إذا لم يتم تركيبه واستخدامه وفقًا للتعليمات،
ومع ذلك لا يوجد أي ضمان بأن هذا التداخل لن يحدث في حالة التركيب في وضع معين، وإذا كان هذا الجهاز يسبب تداخلاً ضارًا لاستقبال الراديو أو التلفاز، وهو ما يمكن تحديده عن طريق تشغيل الجهاز وإطفائه، فإننا نحث المستخدم على محاولة تصحيح التداخل بإتباع واحد من الإجراءات التالية أو أكثر:
– إعادة توجيه هوائي الاستقبال أو تغيير مكانه.
– زيادة المسافة الفاصلة بين الجهاز وجهاز الاستقبال.
– توصيل الجهاز بمأخذ تيار كهربائي في دائرة كهربائية مختلفة عن تلك الموصَّل بها جهاز الاستقبال.
– ارجع إلى الموزع أو فنيّ راديو أو تلفزيون متخصص للحصول على المساعدة اللازمة.

التردد اللاسلكي

Bluetooth: 2400-2483.5 ميجاهرتز ‹20 ديسيبل مللي وات; Wi-Fi: 2412–2462 ميجاهرتز
‹20 ديسيبل مللي وات (أمريكا الشمالية، كندا، فلسطين المحتلة);
Wi-Fi: 2412–2472 ميجاهرتز ‹20 ديسيبل مللي وات (الصين, أوروبا, أستراليا, كوريا, اليابان, سنغافورة, وما إلى ذلك)

إقرار المطابقة للاتحاد الأوروبي

تقر NanoGrid Limited (Nanoleaf) بموجب هذه الوثيقة أن هذا الجهاز يتوافق مع الاشتراطات الضرورية والأحكام الأخرى ذات الصلة في توجيه الاتحاد الأوروبي 2014/53/EU. يتوفر إقرار المطابقة عبر الموقع www.nanoleaf.me/eudoc/.

إقرار المطابقة للمملكة المتحدة وكندا

تقر NanoGrid Limited (Nanoleaf) بموجب هذه الوثيقة أن هذا الجهاز يتوافق مع اشتراطات المنتج والأحكام الأخرى ذات الصلة في لوائح الأجهزة اللاسلكية لعام 2017. يتوفر إقرار المطابقة عبر الموقع www.nanoleaf.me/eudoc/.

التخلص من المنتج القديم



صُمم المنتج وصُنِّع باستخدام مواد ومكونات عالية الجودة وقابلة لإعادة التدوير وإعادة الاستخدام. عندما يكون رمز سلة المهملات المزوَّدة بعجلات والمشطوب عليها بعلامة الحذف مثبَّتًا على منتج؛ ذلك يعني أن المنتج خاضع لتوجيه الاتحاد الأوروبي 2012/19/EU. يرجى العثور على نظام الجمع المحلي للمنتجات الكهربائية والإلكترونية. يرجى التصرف وفقًا للقواعد المحلية وعدم التخلص من المنتجات القديمة ضمن النفايات المنزلية العادية. تساعد طريقة التخلص الصحيح من المنتج القديم على منع حدوث تبعات سلبية محتملة على البيئة وصحة الإنسان.

الإشعار القانوني

يشير استخدام الشارة "Works with Apple" إلى أن أحد الملحقات قد تم تصميمه للعمل خصوصًا مع التكنولوجيا المحددة في الشارة وتم اعتماده من قبل المطوِّر لتلبية معايير أداء Apple. لا تتحمل Apple مسؤولية عن تشغيل هذا الجهاز أو توافقه مع معايير السلامة والتنظيم.

Secretlab MAGRGB™ Diffused LED Strip
Smart Lighting Edition

PANDUAN PENGGUNA

ISI PAKET Pg. 1

SPESIFIKASI PRODUK Pg. 1

INSTALASI Pg. 2 - 3

DOWNLOAD APLIKASI Pg. 4

MENHUBUNGKAN SECRETLAB MAGRGB™ Pg. 5

MENGENDALIKAN SECRETLAB MAGRGB™ Pg. 6

MASALAH & SOLUSI Pg. 7 - 8

PERINGATAN & PERHATIAN Pg. 9 - 10

ISI PAKET

SECRETLAB MAGRGB™
DIFFUSED LED STRIP
(SMART LIGHTING EDITION)

X 1

Lihat halaman Peringatan untuk informasi keselamatan magnet.

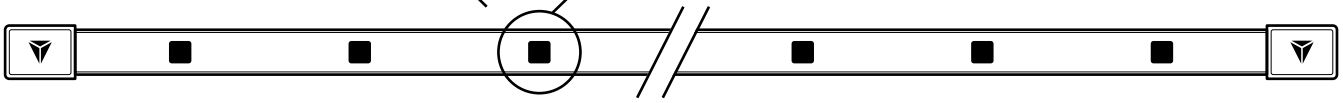

KONEKTOR KABEL

36 cm

X 1



KOTAK KONTROLLER

X 1

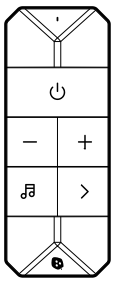

ADAPTOR LISTRIK

Tipe A/C/G/I

X 1

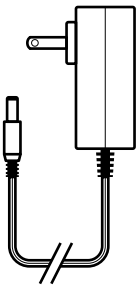

SPESIFIKASI PRODUK

Model: NL72S2N15, NL72S2N17

Model: NL72S2E15, NL72S2E17

Tegangan Masuk: 120V AC, 60Hz

Tegangan Masuk: 220-240V~, 50/60Hz

Ukuran: 1500mm x 10mm x 16mm, 1740mm x 10mm x 16mm (XL)

Nilai Daya:

1500mm x 10mm x 16mm: 17W

1740mm x 10mm x 16mm (XL): 19.5W

Tingkat keredupan: 1%-100% dengan applikasi Nanoleaf.

Berisi ID FCC: 2AC7Z-ESPC6WROOM1

Berisi IC: 21098-ESPC6WROOM1

Di Produksi Oleh
NanoGrid Limited
#1301-483A Castle Peak Road
Kowloon, Hong Kong

Nanoleaf Canada
#400 - 100 Front Street East
Toronto ON M5A 1E1
Canada

Nanoleaf Europe SAS
Ruby House, 8 Ruby Place
Aberdeen AB10 1ZP
Great Britain

Nanoleaf Europe SAS
11 Rue de Lourmel
75015 Paris
France

support@secretlab.co

INSTALASI

1 Tentukan sisi mana dari meja Anda yang lebih mudah akses ke stopkontak. Secretlab MAGRGB™ dapat dihubungkan kepada sumber daya dari kedua ujung strip lampu.

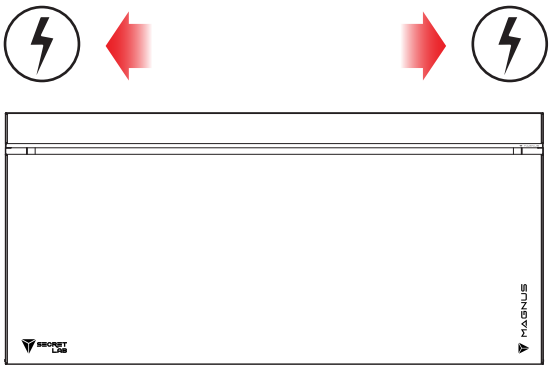

2 Masukkan kabel ke dalam konektor pada strip lampu. Pastikan kabel tersambung sepenuhnya dengan konektor.

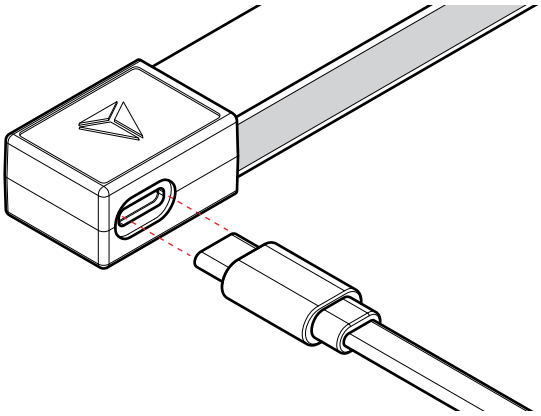

3 Angkat penutup belakang dari Secretlab MAGNUS

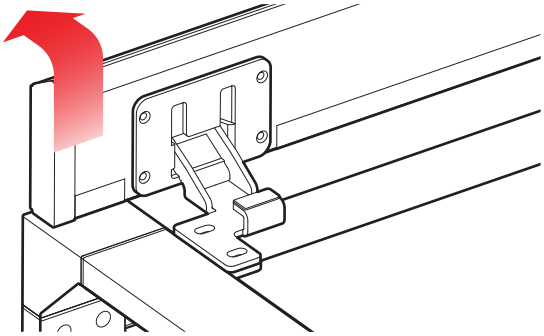

4 Sisi tembus pandang strip Secretlab MAGRGB™ harus menghadap ke bagian belakang meja.

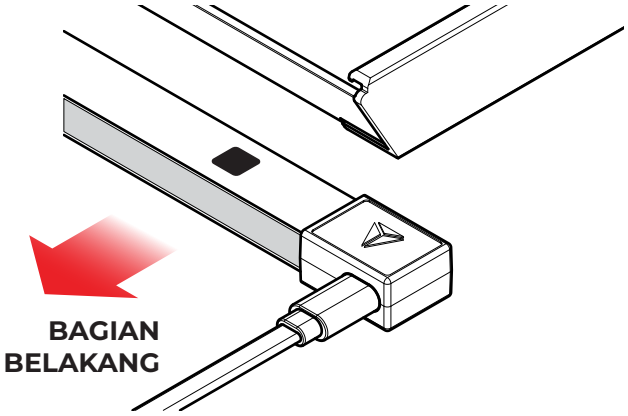

5 Sejajarkan ujung strip dengan sisi meja dan pasang konektor ujung yang magnetis ke bagian bawah meja

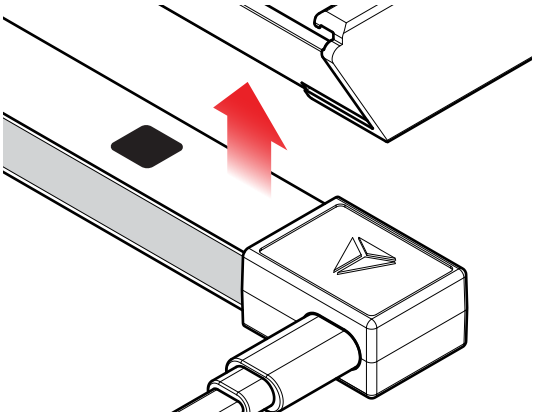

6 Pasang sisa bagian stip Secretlab MAGRGB™ ke bagian bawah meja, pastikan masing-masing magnet terpasang pada tempatnya.

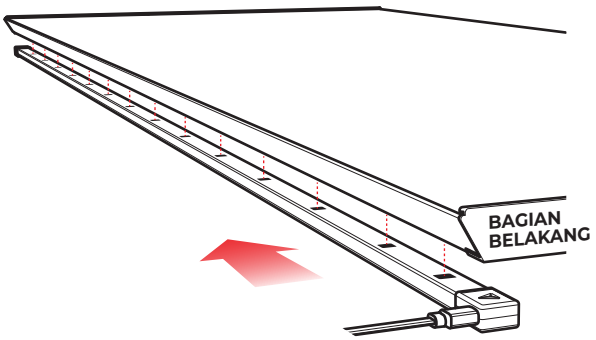

INSTALASI

7 Hubungkan kabel konektor pada lightstrip dan colokkan 12V DC adaptor ke kontroler. Colokkan adaptor ke a stopkontak yang sesuai.

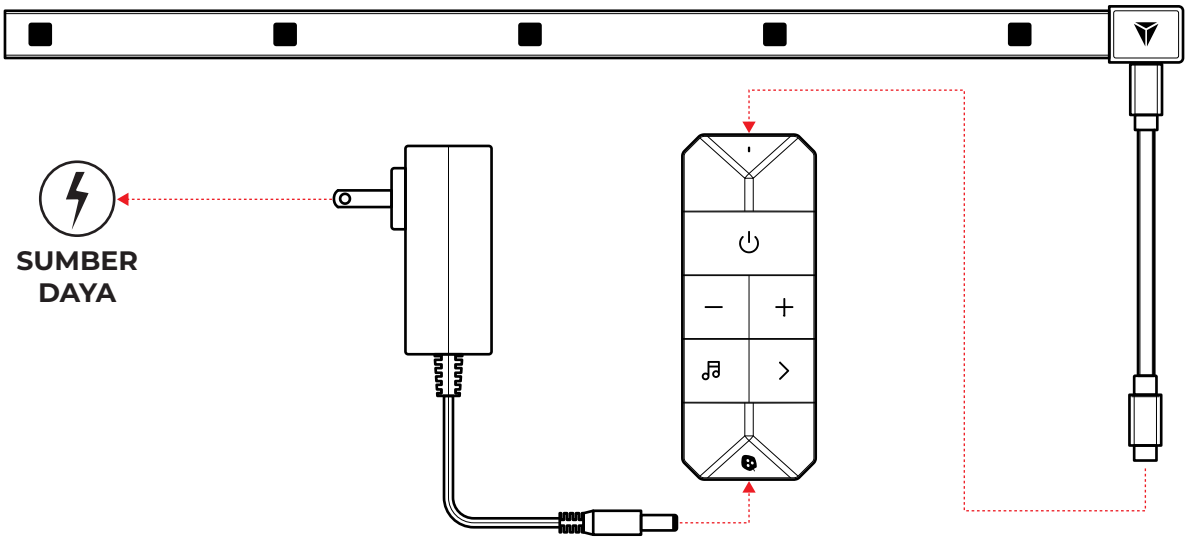

8 Tekan tombol daya pada pengontrol untuk menyalakan Secretlab MAGRGB™ Anda. Sekarang Anda dapat menghubungkan ponsel pintarmu.

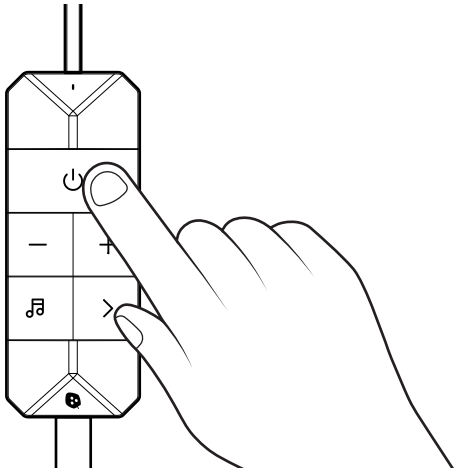

DOWNLOAD APLIKASI

Untuk download Aplikasi Seluler Nanoleaf di ponsel Anda, scan kode QR sesuai dengan tipe ponsel Anda.

Download on the App Store

GET IT ON Google Play

Aplikasi Desktop Nanoleaf

Untuk menggunakan fitur Screen Mirror, silakan download aplikasi desktop Nanoleaf di komputer Anda dengan mengunjungi link berikut:

https://nanoleaf.me/en-int/pages/nanoleaf-desktop-app

Aplikasi desktop yang dapat digunakan min. Windows 10 & macOS 12.

Untuk memastikan proses pemasangan yang lancar, pastikan Anda telah menyiapkan hal-hal berikut:

- Perangkat iOS atau Android Anda dengan Bluetooth dan Wifi (2.4GHz) telah diaktifkan.
- Memerlukan iOS 15.4+ atau Android 9+.
- Pairing Code terdapat di bagian belakang kontroller.

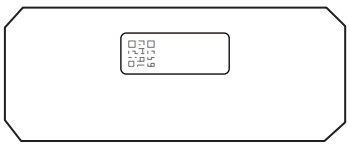

MENGHUBUNGKAN SECRETLAB MAGRGB™

1 Download dan launch aplikasi Nanoleaf di ponsel cerdas Anda dengan memindai kode QR.

Available on the App Store

GET IT ON Google Play

2 Pilih tab "**MORE**" untuk pilihan lebih lanjut.

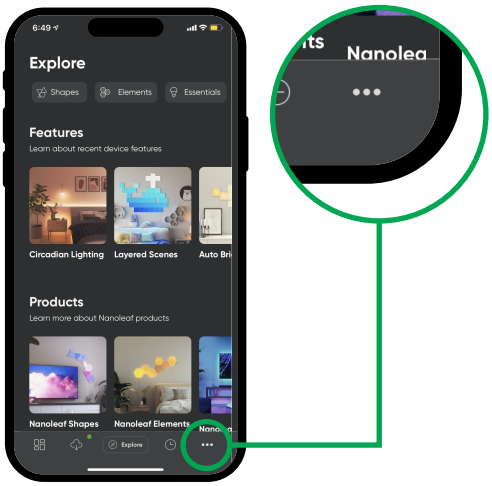

3 Pilih tab "My Devices", pilih "+" untuk menambahkan perangkat baru, dan kamera akan terbuka secara otomatis.

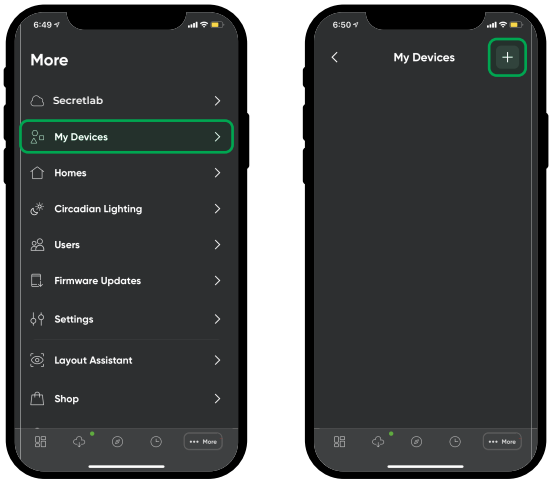

4 Anda dapat memilih untuk scan kode pairing QR, masukkan kode pasangan secara manual untuk menghubungkan.

5 Bila Anda memilih untuk memasukkan kode pairing secara manual, pilih "Secretlab MAGRGB™" sebagai produk, lalu klik "Pair" dan masukkan kode untuk menghubungkan.

6 Setelah pairing selesai, produk Anda sekarang sudah terhubung dan siap digunakan!

MENGONTROL SECRETLAB MAGRGB™ (KOTAK KONTROLER) ANDA

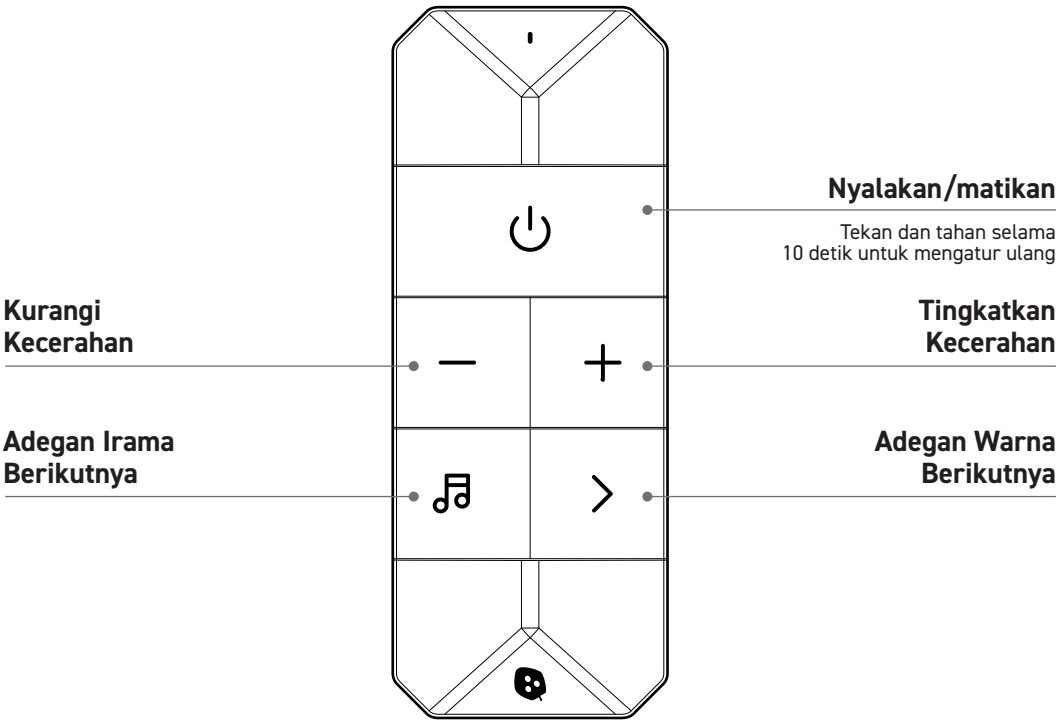

MENGONTROL SECRETLAB MAGRGB™ (APLIKASI NANOLEAF)

Menghidupkan dan mematikan pencahayaan, mengontrol kecerahan, mengelompokkan lampu berdasarkan rumah dan ruangan, membuat dan menggunakan Pemandangan, dan banyak lagi.

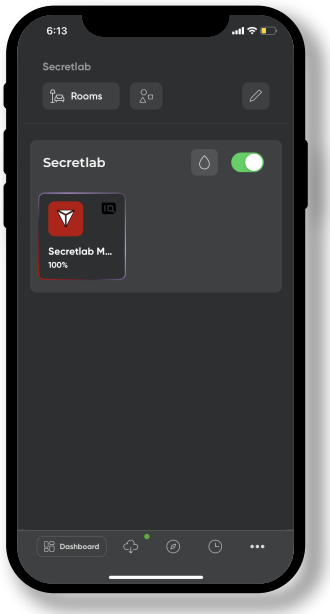

DASHBOARD
Dapat melihat semua kamar den peralatan dengan aplikasi dengan mudah.



CUSTOMIZE
Secretlab MAGRGB™ dapat diubah sesuai selera Anda. Pilih dari beragam warna dan pemandangan atau buatlah kreasi sendiri.

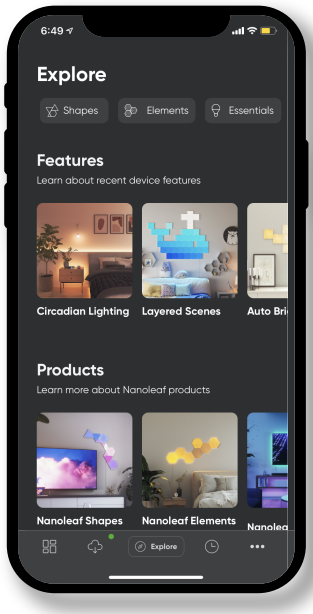

INFORMASI LEBIH LANJUT
Dapatkan akses ke informasi bermanfaat termasuk tutorial, fitur perangkat baru, dan banyak lagi.

MASALAH & SOLUSI

Opsi untuk reset

Jika Anda mengalami masalah apa pun dengan Secretlab MAGRGB™, coba langkah-langkah berikut:

1) Siklus daya
Cabut adaptor dari stopkontak, tunggu 10 detik, lalu pasang kembali.

2) Wi-Fi
Matikan dan nyalakan kembali WiFI Anda. Atau, mulai ulang aplikasi yang Anda gunakan untuk mengontrol lampu Anda atau nyalakan ulang perangkat Anda.

3) Periksa sumber listrik anda
Pastikan sumber daya Anda tidak dimatikan pada stopkontak.

4) Lakukan reset
Ini akan menghapus informasi pairing dan jaringan Anda, jadi Anda perlu menghubungkan ke aplikasi lagi. Sebelum mengatur ulang, hapus Secretlab MAGRGB™ dari aplikasi Nanoleaf dengan menavigasi ke More > My Devices > Swipe Left on your Secretlab MAGRGB™ > Delete.

Untuk melakukan reset pabrik pada Secretlab MAGRGB™ Anda, Tekan dan tahan tombol Power ON/OFF pada kontroler selama 10 detik. Jika reset berhasil, strip lampu akan berkedip merah tiga kali sebelum menjadi gelap. Kemudian akan siap untuk dipasangkan lagi.

Jika Anda telah melakukan semua langkah ini dan masalah Anda masih berlanjut, harap hubungi kami lewat tim support kami untuk bantuan lebih lanjut.

Pengontrol Secretlab MAGRGB™ tidak merespons

Jika pengontrol tidak merespons saat Anda menekan tombol apa pun, atau jika Anda mengalami masalah berikut:

- Lampu strip hanya menyala warna putih, serta tombol pengontrol tidak bisa meredupkan atau mengubah warna lampu; atau
- Lampu strip hanya menyala warna putih dan berkedip, serta tombol pengontrol tidak bisa meredupkan atau mengubah warna lampu; atau
- Sebagian lampu strip hanya menyala warna putih, sementara bagian lainnya berfungsi normal;

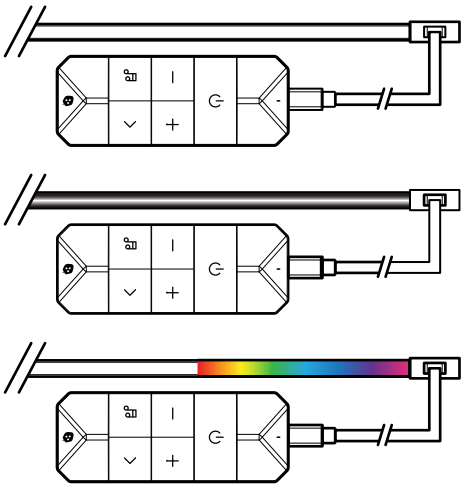

Ikuti langkah-langkah berikut untuk mengatasi masalah:

01 Lepaskan semua komponen (lampu strip, kabel USB-C, pengontrol, dan adaptor) satu sama lain, lalu cabut adaptor dari stopkontak.

02 Hubungkan lampu strip dan pengontrol menggunakan kabel USB-C, lalu hubungkan adaptor ke pengontrol.

03 Pastikan semua kabel sudah terpasang dengan pas dan kencang. Tidak boleh ada celah antara konektor kabel dan lubang colokan.

04 Pasang adaptor ke stopkontak. Tekan tombol daya, tingkat kecerahan, dan pilihan warna untuk memastikan pengontrol sudah merespons dengan benar.

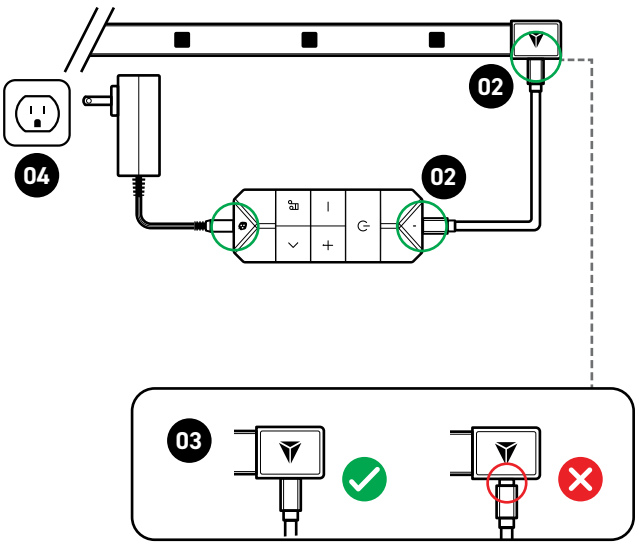

CATATAN: Jika pengontrol tetap tidak merespons, periksa kembali apakah semua kabel sudah terpasang dengan pas dan kencang, serta pastikan stopkontak Anda berfungsi dengan baik.

PENTING: Jika Anda memasang adaptor ke stopkontak terlebih dahulu sebelum menghubungkan lampu strip dan adaptor ke pengontrol, pengontrol tidak akan berfungsi.

Untuk memperbaikinya, cabut adaptor dan tunggu minimal 10 detik sebelum memasangnya kembali. Setelah itu, pengontrol Anda akan bisa digunakan.

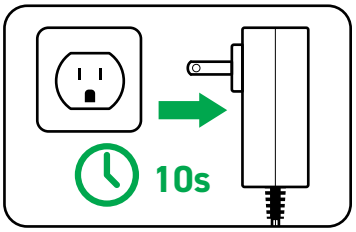

Periksa pembaruan sistem firmware

Jika Anda sudah mengikuti petunjuk di atas namun produk masih belum berfungsi, periksa apakah lampu strip sudah diperbarui ke versi perangkat lunak terbaru (minimal versi 3.0.37). Anda dapat melakukannya dengan mengikuti petunjuk dari Nanoleaf berikut:
https://support.nanoleaf.me/hc/en-us/articles/36891488204564-Smart-Tip-Firmware-How-Where-To-Update-Firmware

PERINGATAN & PERHATIAN

Suhu pengoperasian yang ideal berkisar antara 0-40°C <95RH%. Jangan gunakan dalam perlengkapan yang benar-benar tertutup. Produk dirancang untuk penggunaan di dalam ruangan saja dan tidak tahan air.

Jika ada kabel yang rusak, maka akan digantikan oleh pabrik atau agen servisnya atau orang serupa yang berkualifikasi untuk menghindari kecelakaan dari listrik atau kebakaran. Sumber cahaya yang digunakan dalam produk ini tidak dapat diperbaiki sendiri. Jika sumber cahaya rusak, mohon jangan membongkar lampu untuk diperbaiki. Jangan gunakan header Tipe C pada produk ini dengan header USB pada produk atau adaptor lainnya. Hal ini dapat merusak produk Anda.

INFORMASI KESELAMATAN MAGNET

PERINGATAN:
Panduan ini berisi informasi keselamatan penting untuk membantu Anda menangani magnet neodymium dengan benar dan menghindari cedera dan kerusakan pada magnet itu sendiri. Baca semua informasi keselamatan di bawah ini sebelum pemasangan dan penggunaan.

Penanganan
Berhati-hatilah saat memasang komponen dengan magnet neodymium agar tidak terjepit. Magnet neodymium juga rapuh. Hindari membenturkannya dengan keras untuk mencegah kerusakan. Jika pecah, buang potongannya dengan hati-hati karena mungkin tajam.

Jauhkan Magnet dari Anak-anak dan Hewan Peliharaan
Untuk membantu mencegah cedera serius akibat tertelan magnet, jauhkan magnet yang cukup kecil untuk tertelan dari jangkauan anak-anak dan hewan peliharaan. Magnet kecil juga bisa menimbulkan bahaya tersedak. Segera dapatkan pertolongan medis jika magnet tertelan atau terhirup.

Media Magnetik
Jauhkan dari perangkat dan produk yang dapat rusak jika ada magnet yang kuat (misalnya hard drive komputer, kartu kredit, dan kaset).

Alat Kesehatan
Magnet neodymium dapat mengganggu alat pacu jantung dan perangkat medis implan lainnya. Kami menyarankan Anda berkonsultasi dengan dokter dan produsen perangkat medis Anda untuk mendapatkan informasi khusus tentang perangkat medis Anda dan apakah Anda perlu menjaga jarak minimum antara perangkat medis Anda dan produk kami.

Allergi
Hindari kontak dengan magnet neodymium jika Anda memiliki alergi nikel.

Permesinan dan Pengeboran
Jangan mengebor atau mencoba memodifikasi magnet karena debu dan bubuk magnet neodymium sangat mudah terbakar.

Pemeliharaan Jangka Panjang
Magnet neodymium akan mempertahankan daya tarik dan integritasnya selama beberapa dekade jika ditangani, digunakan, dan dilindungi dengan benar.

PERINGATAN & PERHATIAN

PERINGATAN IC FCC dan ID

Perangkat ini mematuhi Bagian 15 Peraturan FCC. Pengoperasian mematuhi dua kondisi berikut:
(1) Perangkat ini tidak boleh menimbulkan interferensi berbahaya.
(2) Perangkat ini akan menerima segala interferensi yang terdeteksi, termasuk interferensi yang dapat menyebabkan pengoperasian yang tidak diinginkan.

Perubahan atau modifikasi yang tidak disetujui oleh pihak yang bertanggung jawab atas kepatuhan dapat membatalkan hak pengguna untuk mengoperasikan peralatan. Peralatan ini telah diuji dan terbukti memenuhi peraturan dan ketentuan perangkat digital Kelas B, mematuhi Bagian 15 Peraturan FCC.
Keterbatasan produk ini dirancang untuk memberikan perlindungan yang wajar terhadap interferensi berbahaya pada instalasi perumahan. Peralatan ini dapat memancarkan energi frekuensi radio dan, jika tidak dipasang dan digunakan sesuai petunjuk, dapat menyebabkan interferensi berbahaya pada komunikasi radio.
Namun, tidak ada jaminan bahwa interferensi tidak akan terjadi pada instalasi tertentu. Jika peralatan ini menyebabkan interferensi berbahaya pada penerimaan radio atau televisi, Anda dapat mematikan dan menghidupkan peralatan, pengguna dianjurkan untuk mencoba mengatasi interferensi tersebut dengan satu atau lebih tindakan berikut:
– Ubah orientasi atau pindahkan antena penerima.
– Tingkatkan jarak antara peralatan dan penerima.
– Hubungkan peralatan ke stopkontak di sirkuit yang berbeda dari yang terhubung ke penerima.
– Hubungi dealer atau teknisi radio/TV berpengalaman untuk mendapatkan bantuan.

FREKUENSI RADIO

Bluetooth: 2400-2483.5 MHz ≤20dBm; Wi-Fi: 2412MHz–2462 MHz ≤20dBm (NA, CA, IL);
Wi-Fi: 2412MHz–2472 MHz ≤20dBm (CN, EU, AU, KR, JP, SG, etc)

DEKLARASI CE

NanoGrid Limited (Nanoleaf) dengan ini menyatakan bahwa perangkat ini mematuhi persyaratan penting dan ketentuan relevan lainnya dari Directive 2014/53/EU. Pernyataan kesesuaian tersedia di www.nanoleaf.me/eudoc/.

UKCA DECLARATION

NanoGrid Limited (Nanoleaf) dengan ini menyatakan bahwa perangkat ini mematuhi persyaratan produk dan ketentuan terkait lainnya dari Peraturan Peralatan Radio 2017. Pernyataan kesesuaian tersedia di www.nanoleaf.me/eudoc/.

PEMBUANGAN PRODUK LAMA ANDA



Produk Anda dirancang dan diproduksi dengan bahan dan komponen berkualitas tinggi, yang dapat didaur ulang dan digunakan kembali. Jika simbol tempat sampah yang disilang ini ditempelkan pada suatu produk, berarti produk tersebut tercakup dalam European Directive 2012/19/EU. Silakan cari tahu tentang sistem pengumpulan lokal Anda untuk produk listrik dan elektronik. Harap bertindak sesuai dengan peraturan setempat dan jangan membuang produk lama Anda bersama limbah rumah tangga biasa. Pembuangan produk lama Anda dengan benar akan membantu mencegah potensi dampak negatif terhadap lingkungan dan kesehatan manusia.

SYARAT & KETENTUAN

Jika ada tanda "Works with Apple" berarti aksesori tersebut telah dirancang untuk bekerja secara khusus dengan teknologi yang diidentifikasi dalam tanda tersebut dan telah disertifikasi oleh pengembang untuk memenuhi standar kinerja Apple. Apple tidak bertanggung jawab atas pengoperasian perangkat ini atau kepatuhannya terhadap standar keselamatan dan peraturan.

Secretlab MAGRGB™拡散LEDストリップ
スマートライトモデル

取り扱い説明書

梱包物一覧 Pg. 1

商品仕様 Pg. 1

取り付け方法 Pg. 2 - 3

アプリをダウンロード Pg. 4

SECRETLAB MAGRGB™とペアリング Pg. 5

SECRETLAB MAGRGB™の正しい操作方法 Pg. 6

トラブルシューティング Pg. 7 - 8

安全上のご注意 Pg. 9 - 10

梱包物一覧

Secretlab MAGRGB™
拡散LEDストリップ
(スマートライトモデル)

X 1

磁石製品取扱注意事項については、
「安全上のご注意」のページを
ご参照ください。

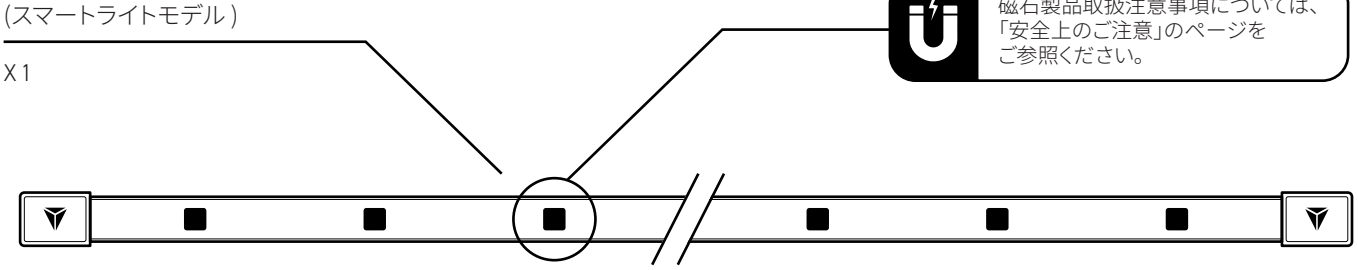

接続ケーブル

36 cm

X 1



コントロールボックス

X 1

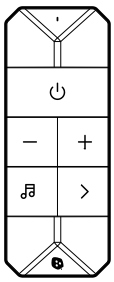

ACアダプター

タイプA/C/G/I

X 1

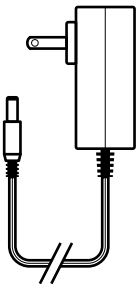

商品仕様

モデル: NL72S2N15, NL72S2N17

モデル: NL72S2E15, NL72S2E17

入力電圧: 120V AC, 60Hz

入力電圧: 220-240V~, 50/60Hz

商品の寸法: 1500mm x 10mm x 16mm, 1740mm x 10mm x 16mm (XL)

定格出力:

1500mm x 10mm x 16mm: 17W

1740mm x 10mm x 16mm (XL): 19.5W

調光: Nanoleafアプリで1%- 100%調整可能

FCC ID認証: 2AC7Z-ESPC6WROOM1

IC認証: 21098-ESPC6WROOM1

製造元(製造業者)
NanoGrid Limited
#1301-483A Castle Peak Road
Kowloon, Hong Kong

Nanoleaf Canada
#400 - 100 Front Street East
Toronto ON M5A 1E1
Canada

Nanoleaf Europe SAS
Ruby House, 8 Ruby Place
Aberdeen AB10 1ZP
Great Britain

Nanoleaf Europe SAS
11 Rue de Lourmel
75015 Paris
France

support@secretlab.co

取り付け方法

1 デスクのどちら側からコンセントが通りやすいか確認してください。Secretlab MAGRGB™のライトストリップの両端を電源に接続できます

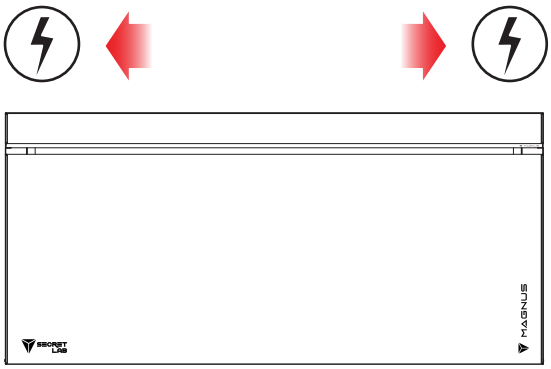

2 ケーブルをライトストリップのコネクターに差し込んでください。ケーブルがコネクターに完全に接続されていることを確認してください。

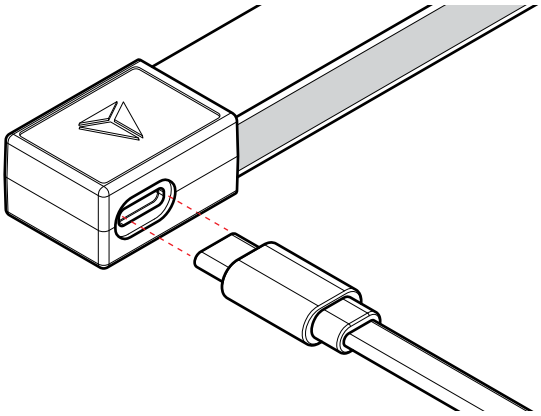

3 Secretlab MAGNUS メタルデスクの天板の後部カバーを上げてください。

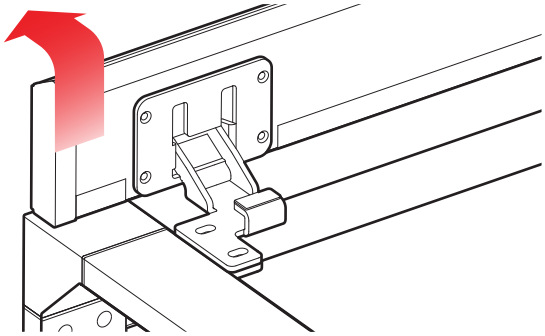

4 Secretlab MAGRGB™ストリップの透明側をデスクの後ろ側に向けてください。

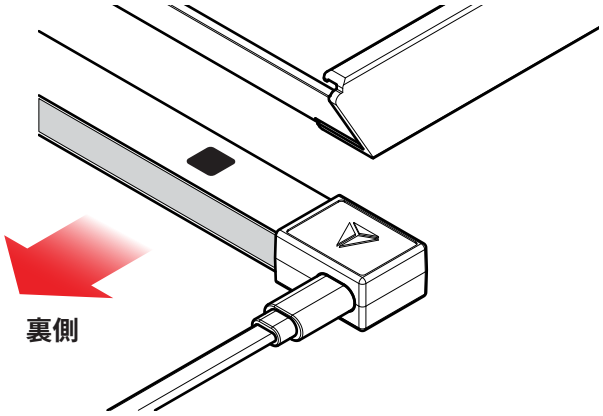

5 ストリップの端をデスクの側面に合わせ、エンドコネクターをマグネットでデスクの裏側に取り付けてください。

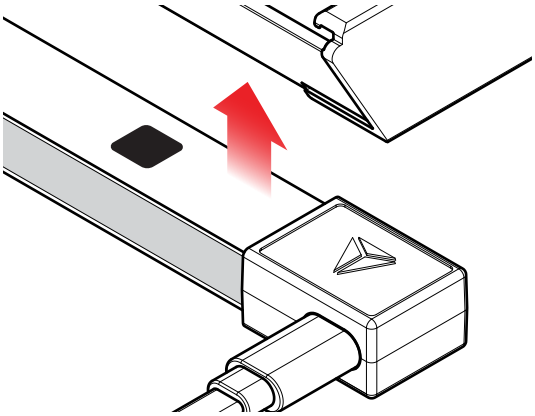

6 Secretlab MAGRGB™ ストリップの残りの長さをデスクの下側に貼り付けてください。埋め込まれたマグネットが各所定の位置に固定された際に「カチッ」っと音がするの確認してください。

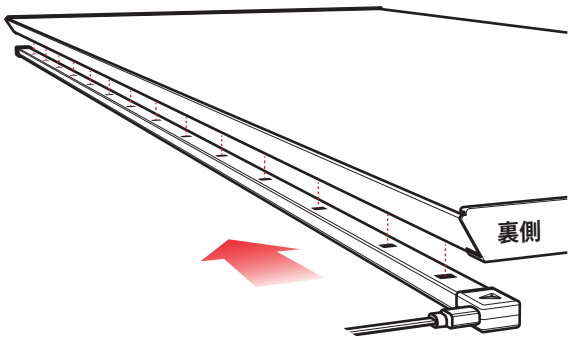

取り付け方法

7 ライトストリップのコネクターケーブルとアダプターのDC12Vプラグを
コントローラーに接続してください。プラグをコントローラーに
接続してください。アダプターのプラグを電源コンセントに
差し込んでください。

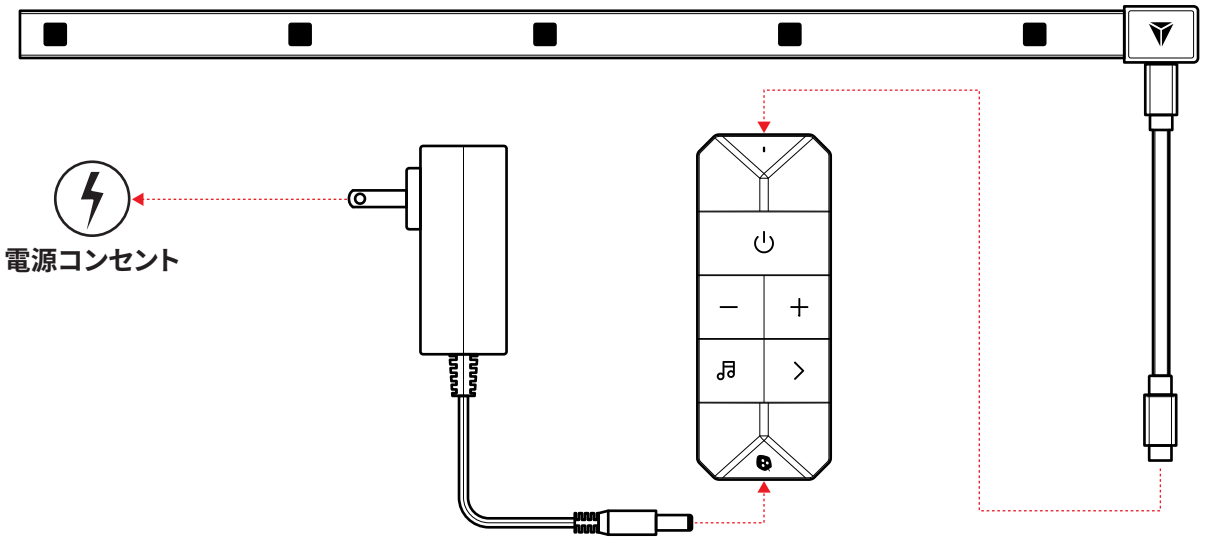

8 コントローラーの電源ボタンを押してSecretlab MAGRGB™の電源を
入れます。これでをスマートフォンとのペアリングする準備が
完了しました。

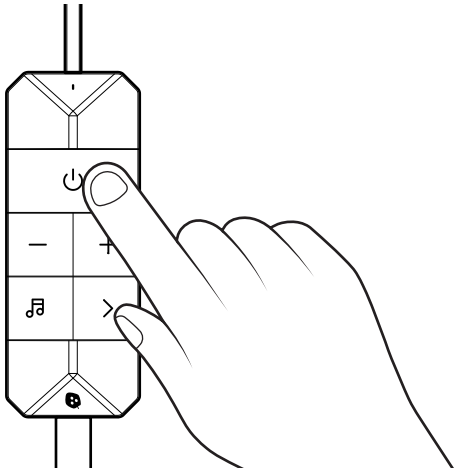

アプリをダウンロード

QRコードを読み取ってNanoleaf のモバイルアプリをスマートフォンに ダウンロードしてください。

Download on the App Store

GET IT ON Google Play

Nanoleaf デスクトップアプリ

スクリーンミラー機能を使用するには、以下のリンクにアクセスし、
パソコンにNanoleaf デスクトップアプリをダウンロードしてください:

https://nanoleaf.me/en-int/pages/nanoleaf-desktop-app

デスクトップアプリにはWindows 10 と macOS 12以上が必要です。

スムーズなペアリングの為に、以下の条件を確認してください:

- BluetoothおよびWifi（2.4GHz）を搭載したiOSまたはAndroidデバイスが「オン」だと確認してください。
- iOS 15.4+ または Android 9+ 以上が必要です。
- コントローラーの裏面にペアリングコードが記載されています。

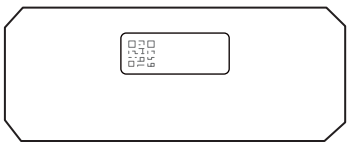

SECRETLAB MAGRGB™とペアリング

1 QRコードを読み取ってNanoleafのモバイルアプリをスマートフォンに
ダウンロードしてください。

Available on the App Store

GET IT ON Google Play

2 **「もっと」**を選択してください。

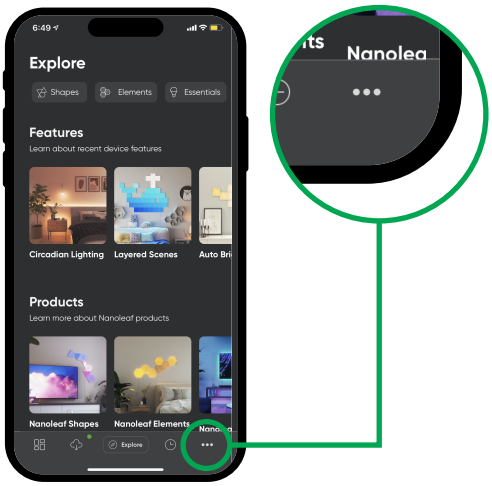

3 「マイデバイス」を選択し、新しいデバイスを追加するする為
「＋」をタップしてカメラが自動的に開きます

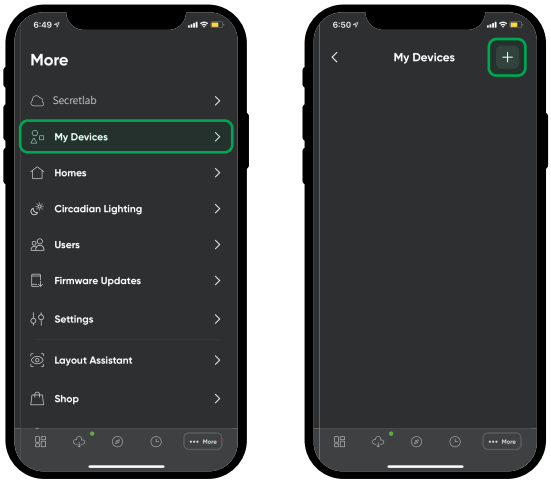

4 ペアリングQRコードを読み取る、又はペアリングコードを入力して
ペアリングしてください。

5 ペアリングコードを入力する場合は、「Secretlab MAGRGB™」を選択し、
「ペア」をタップしてからペアリングコードを入力してください。

6 ペアリングが完了したら,「接続」して使用できるようになります。

SECRETLAB MAGRGB™(コントロールボックス)の正しい操作方法

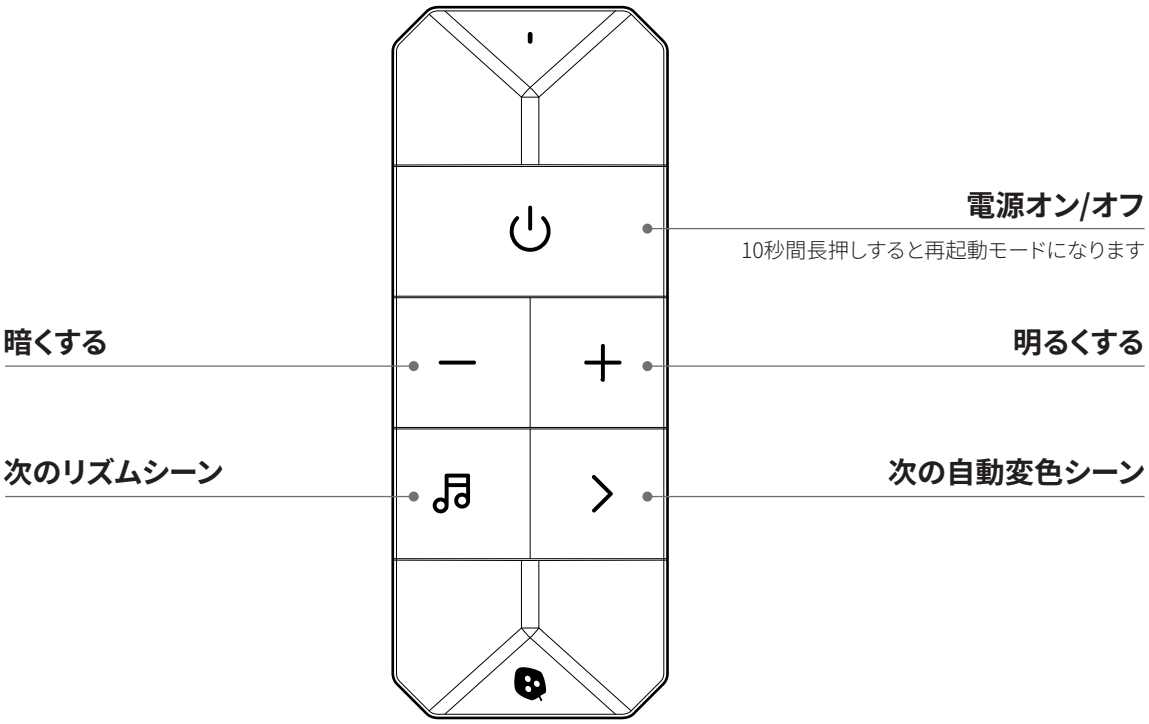

SECRETLAB MAGRGB™ (NANOLEAF アプリ)の正しい操作方法

照明のオン/オフ、明るさのコントロール、家や部屋ごとのライトのグループ化、
シーンの作成と使用など、多くのことができます。

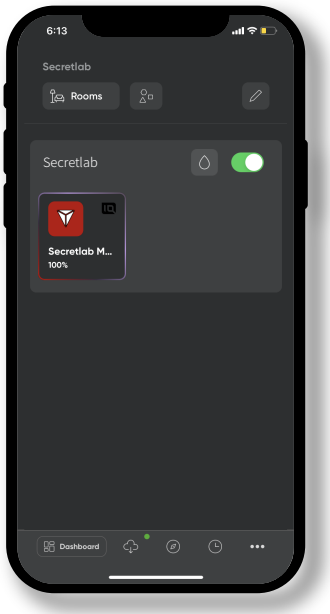

ダッシュボード
すべての部屋とデバイスを一目で簡単に確認できます。



カスタマイズ
Secretlab MAGRGB™を自分好みにカスタマイズできます。幅広いカラーとシーンから選択する事か、オリジナルを作ることも出来ます。

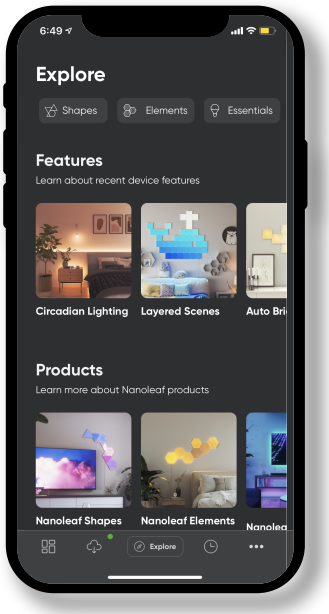

探検
チュートリアル、新しいデバイスの機能など、役立つ情報にアクセスする事が出来ます。

トラブルシューティング

リセットオプション

Secretlab MAGRGB™が正常に動作しない場合は、
以下に紹介するヒントをお試しください

1) 電源を切って再度入れる
アダプターをコンセントから抜き、10秒待ってから再度差し込んでください。

2) WiFi（無線LAN）
WiFi（無線LAN）を一度オフにした後、再度オンに切り替えてください。
またはアプリを再起動するか、デバイスを再起動してください。

3) 電源の確認
コンセントと電源タップの電源スイッチがオフになっていないか確認してください。

4) 再起動と初期化の設定をする
ペアリングとネットワーク情報が削除される為、一度リセットされたら
再度ペアリングを行う必要があります。リセットを行う前に、Nanoleaf
アプリのからSecretlab MAGRGB™を削除してください。
「もっと」>「マイデバイス」>「Secretlab MAGRGB™」を左にスワイプ>「削除」.

Secretlab MAGRGB™の工リセットをするには、コントローラーの電源
オン/オフボタンを10 秒間長押ししてください。ライトストリップが
3回赤く点滅してから暗くなればリセットが完了です。これでまた
ペアリングする事が出来ます。

以上の手順を実行しても問題が解決されない場合、
弊社のサポートチームまでご連絡ください。

トラブルシューティング

Secretlab MAGRGB™ コントローラーが反応しない場合

コントローラーのいずれのボタンを押しても反応しない場合、または以下のような症状が発生している場合：

- ライトストリップが白色にしか点灯せず、
  コントローラーのボタンで明るさ調整や色変更ができない

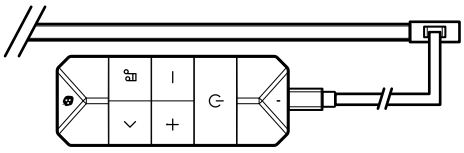

- ライトストリップが白色にしか点灯せず、
  コントローラーのボタンで明るさ調整や色変更ができない

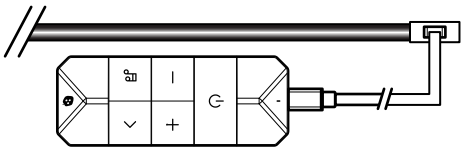

- ライトストリップの一部のみが白色に点灯し、
  残りの部分は正常に動作している

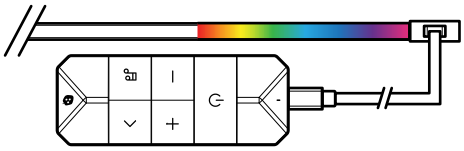

以下の手順をお試しください。

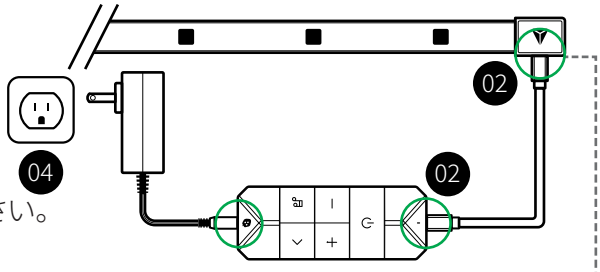

01 ライトストリップ、USB-Cケーブル、コントローラー、
アダプターをすべて互いに取り外し、アダプターをコンセントから抜いてください。

02 ライトストリップとコントローラーをUSB-Cケーブルで接続し、その後アダプターをコントローラーに接続してください。

03 すべてのケーブルが奥までしっかり差し込まれていることを確認してください。コネクターと差込口の間に隙間がない状態である必要があります。

04 アダプターをコンセントに差し込み、電源ボタン、
明るさ調整ボタン、カラーシーンボタンを押して、コントローラーが正常に反応するか確認してください。

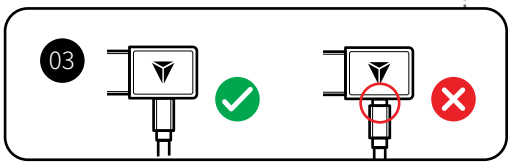

注意：コントローラーが引き続き反応しない場合は、すべてのケーブルが正しく奥まで差し込まれていること、およびコンセントが正常に動作していることを再度ご確認ください。

重要：先にアダプターをコンセントに差し込み、
その後でライトストリップとアダプターをコントローラーに接続した場合、
コントローラーは動作しません。

この場合は、アダプターをコンセントから抜き、
10秒以上待ってから再度差し込んでください。
その後、コントローラーをご使用いただけるようになります。

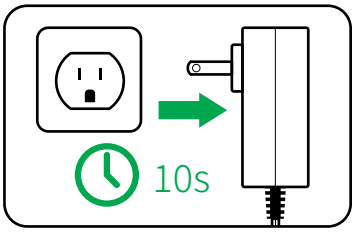

ファームウェアアップデートの確認

上記の手順をお試しいただいても製品が正常に動作しない場合は、ライトストリップが最新のファームウェアバージョン（最低でも 3.0.37）に更新されているかご確認ください。確認方法については、Nanoleaf の案内に従ってください。:
https://support.nanoleaf.me/hc/en-us/articles/36891488204564-Smart-Tip-Firmware-How-Where-To-Update-Firmware

安全上のご注意

理想的な使用温度範囲は0〜40°C <95RH%です。
密閉型器具では使用しないでください。
本製品は屋内専用であり、防水仕様ではありません。

この照明器具の外部フレキシブルケーブルまたはコードが損傷している
場合は、危険を避けるために、製造業者またはサービス代理店または同様の
有資格者によって排他的に交換されるものとします。
本製品には交換不可能な光源が使用されています。光源が破損した場合、
ご自身でランプを分解しないでください。本製品のType Cヘッダーと
他の製品やアダプターのUSBヘッダーを合わせないでください。
製品が使用できなくなる場合があります。"

磁石製品取扱注意事項

注意：
この取扱説明書には、ネオジム磁石の正し取り扱い方法、人身事故や
磁石自体の損傷を避ける為の重要な安全情報が記載されています。
設置および使用前に、以下の安全情報をすべてお読みください。

製品取扱上の注意
ネオジム磁石を含む部品を取り付ける際は、指や体が挟まれないようにご注意ください。ネオジムは、ガラスのような質感を持つ硬くて脆い物質です。破損を防ぐため、強い衝撃を与えないようにしてください。
破損した場合は、破片が鋭利になっている場合がありますので、注意して廃棄してください。

磁石を子供やペットに近づけないでください
強力な磁力を持ったネオジム磁石製のマグネットを子供やペットが誤飲したことにより、開腹手術が必要となった事故が複数発生しています。このため、製品を子供とペットに触れさせないよう十分注意いただくようお願いします。万が一、誤飲が疑われる場合は、すぐに医療機関を受診して下さい。

磁気媒体
強い磁場によって損傷する可能性のある機器や製品（ハードドライブ、クレジットカード、カセットテープなど）には近づけないでください。

医療機器
ネオジム磁石は、ペースメーカーやその他の埋め込み型医療機器と干渉する可能性があります。ご使用の医療機器に固有の情報や、ご使用の医療機器と当社製品との間に最小限の距離を保つ必要があるかどうかについては、かかりつけの医師や医療機器メーカーにご相談されることをお勧めします。

アレルギーについて
ニッケルアレルギーがある場合は、ネオジム磁石との接触を避けてください。

ドリルや改造について
ネオジム磁石の粉塵や粉末は非常に可燃性が高いため、ドリルで穴を開けたり、磁石を改造したりしないでください。

メンテナンス
ネオジム磁石は、一度磁化されると長期間磁力を維持できますが、高温や錆びることで磁力が弱まることがあります。そのため、ネオジム磁石を長期間使用する場合は、適切な温度や保管環境に注意する必要があります。

安全上のご注意

FCC/IC コンプライアンス

本機器は、FCC規則のパート15に準拠しています。次の 2 つの条件に従って動作するものとします。
(1) 本製品は有害な干渉を引き起こさない。
(2) 本製品は、装置の望ましくない操作を引き起こす可能性のある干渉を含め、
いずれの干渉も受け入れることができる。

本製品は、FCC 規則パート 15 に従ったクラス B デジタル機器の制限に準拠しています。本装置は、FCC 規則のパート 15 に従い、クラス B デジタル装置の制限に準拠することが試験により確認されています。
これらの制限は、住宅用設置において有害な干渉から適切に保護することを目的としています。本製品は、無線周波数エネルギーを放射する可能性があり、説明書に従って設置および使用されない場合、無線通信に有害な干渉を引き起こす可能性があります。

ただし、特定の設置場所で干渉が発生しないことを保証するものではありません。本製品がラジオやテレビの受信に有害な干渉を引き起こす場合、それは本製品の電源を切ったり入れたりすることで判断することができますが、ユーザーは以下の手段の1つまたは複数によって干渉を修正するよう試みることをお勧めします：
– 受信アンテナの向きを変える、または位置を変える
– 機器と受信機の距離を離す
– 受信機が接続されている回路とは別の回路のコンセントに機器を接続する。
– 販売店または経験豊富なラジオ/テレビ技術者にご相談ください。

無線周波数

Bluetooth: 2400-2483.5 MHz ≤20dBm; Wi-Fi（無線LAN）: 2412MHz–2462 MHz ≤20dBm (NA, CA, IL);
Wi-Fi（無線LAN）: 2412MHz–2472 MHz ≤20dBm (CN, EU, AU, KR, JP, SG, etc)

CE マーク

NanoGrid Limited（Nanoleaf®）は、このデバイスが以下の必須要件およびその他の関連規定(指令2014/53/EU)に準拠していることをここに宣言します。適合宣言はこちらのURLからご覧ください：
www.nanoleaf.me/eudoc/.

UKCAマーク

NanoGrid Limited (Nanoleaf)はここに、この製品が無線機器規則2017の必須要件およびその他すべての適用される規制にに準拠していることをここに宣言します。適合宣言はこちらのURLからご覧ください：
www.nanoleaf.me/eudoc/.

古い製品の処分方法



本製品は、リサイクルや再利用が可能な高品質の素材と部品で設計・製造されています。こちらの十字のごみ箱マークが製品に付いている場合、製品が欧州指令2012/19/EUの対象であることを意味します。お住まいの地域の電気・電子製品の回収システムについてご確認ください。お住まいの地域の規則に従って行動し、古い製品を通常の家庭ごみと一緒に廃棄しないでください。古い製品を正しく廃棄することで、環境や人体に悪影響を及ぼす可能性を防ぐことができます。

法律上の注意点

Works with Appleバッジの使用は、アクセサリが Works with Apple で識別される技術と特に機能するように設計されていることを意味し、Apple 社の性能基準を満たすことが、開発者によって保証されていることを意味します。
Apple社は、本装置の動作や安全および規制基準の遵守について責任を負いません。

Secretlab MAGRGB™ 디퓨즈 LED 스트립
스마트 라이팅 에디션 사용자 매뉴얼

사용 설명서

구성품 안내 Pg. 1

제품 사양 Pg. 1

설치 방법 Pg. 2 - 3

앱 다운로드 Pg. 4

SECRETLAB MAGRGB™ 페어링하기 Pg. 5

SECRETLAB MAGRGB™ 제어하기 Pg. 6

문제 및 해결책 Pg. 7 - 8

경고 및 주의사항 Pg. 9 - 10

포장 내용물

SECRETLAB MAGRGB™
디퓨즈 LED 스트립
(스마트 라이팅 에디션)

X 1

자석 안전 정보는 경고 및 주의 페이지를 참조하십시오.

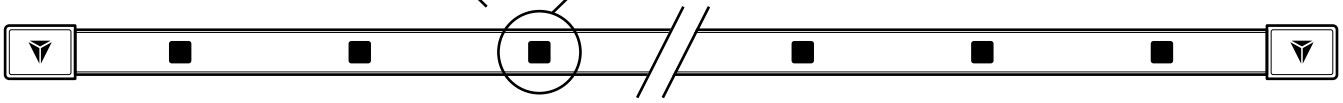

커넥터 케이블

36 cm

X 1



컨트롤러 박스

X 1

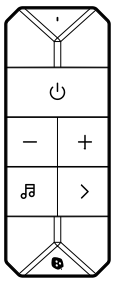

전원 어댑터

타입 A / C / G / I

X 1

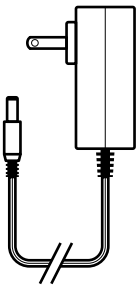

제품 사양

모델: NL72S2N15, NL72S2N17

모델: NL72S2E15, NL72S2E17

입력 전압: 120V AC, 60Hz

입력 전압: 220-240V~, 50/60Hz

크기: 1500mm x 10mm x 16mm, 1740mm x 10mm x 16mm (XL)

정격 전력:

1500mm x 10mm x 16mm: 17W

1740mm x 10mm x 16mm (XL): 19.5W

디밍: Nanoleaf 앱에서 1%~100% 밝기 조절

FCC ID 포함: 2AC7Z-ESPC6WROOM1

IC 포함: 21098-ESPC6WROOM1

제조업체
NanoGrid Limited
#1301-483A Castle Peak Road
Kowloon, Hong Kong

Nanoleaf Canada
#400 - 100 Front Street East
Toronto ON M5A 1E1
Canada

Nanoleaf Europe SAS
Ruby House, 8 Ruby Place
Aberdeen AB10 1ZP
Great Britain

Nanoleaf Europe SAS
11 Rue de Lourmel
75015 Paris
France

support@secretlab.co

설치 방법

1 데스크의 어느 쪽이 전원 콘센트에 더 쉽게 전원 콘센트에 더 쉽게 접근할 수 있는지 확인하세요.Secretlab MAGRGB™ 라이트 스트립의 양쪽 끝에서 전원을 공급받을 수 있습니다.

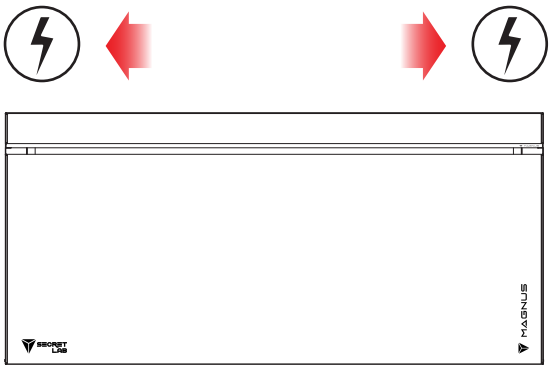

2 케이블을 라이트스트립의 커넥터에 끼웁니다. 케이블이 커넥터에 완전히 연결되었는지 확인하십시오.

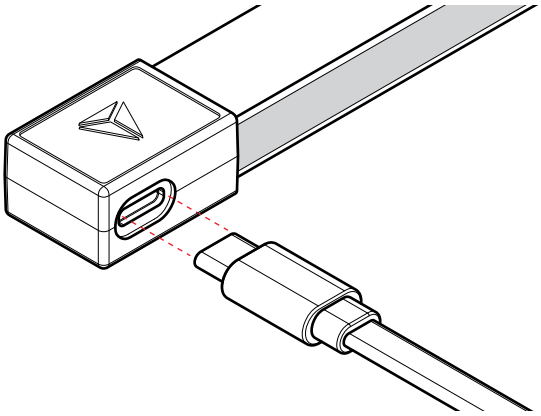

3 Secretlab MAGNUS 메탈 데스크의 후면 커버를 들어올립니다.

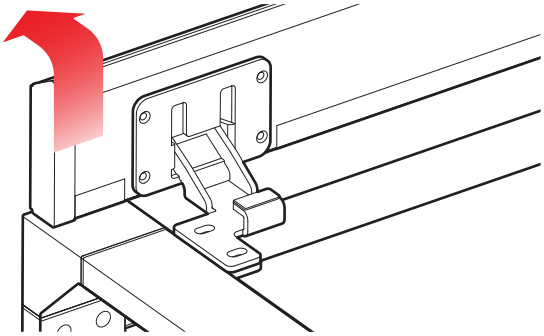

4 Secretlab MAGRGB™ 스트립의 반투명한 면을 책상 뒤쪽으로 향하게 합니다.

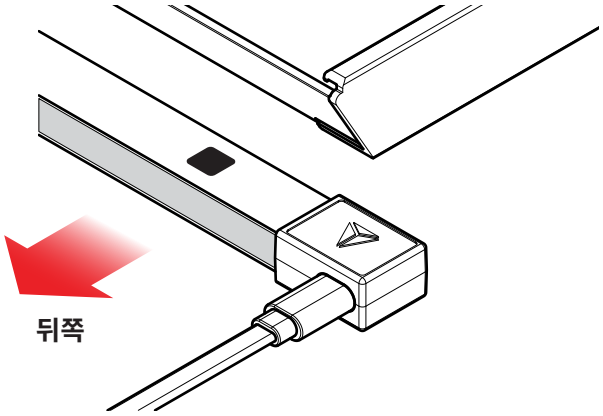

5 스트립 끝을 책상 측면과 정렬하고 끝 커넥터를 책상 아래쪽에 자석으로 붙입니다.

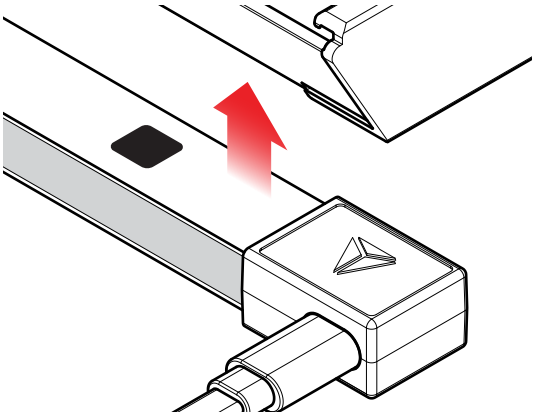

6 Secretlab MAGRGB™ 스트립의 남은 길이를 책상 아래에 부착하여 포함된 각 마그넷이 제자리에 들어맞는지 확인합니다.

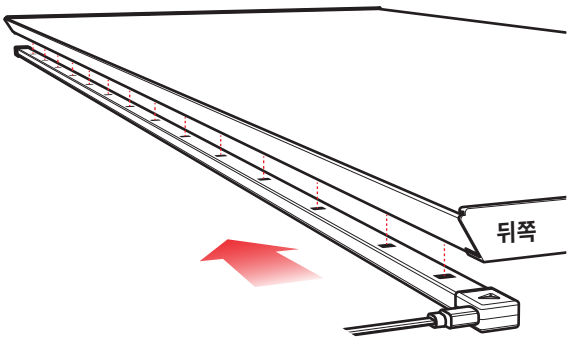

설치 방법

7 라이트스트립의 커넥터 케이블과 어댑터의 12V DC 플러그를 컨트롤러에 연결합니다. 어댑터를 적합한 전원 콘센트에 끼웁니다.

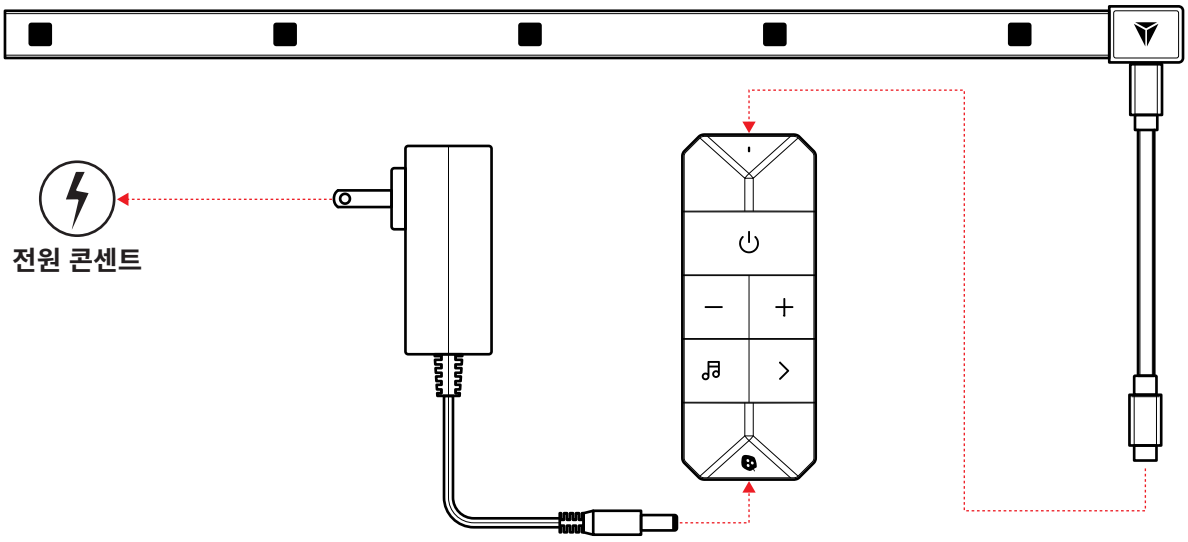

8 컨트롤러의 전원 버튼을 눌러 Secretlab MAGRGB™를 켭니다. 이제 스마트폰과 페어링할 준비가 된 것입니다.

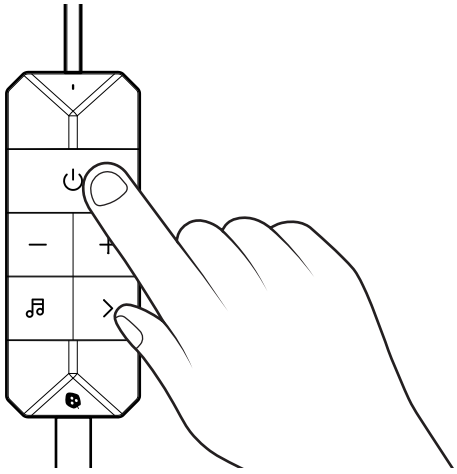

앱 다운로드

스마트폰에 Nanoleaf 모바일 앱을 다운로드하려면 각 QR 코드를 스캔합니다.

Download on the App Store

GET IT ON Google Play

Nanoleaf 데스크톱 앱

스크린 미러 기능을 사용하려면 다음 링크를 방문하여 컴퓨터에 Nanoleaf 데스크톱을 다운로드하십시오.

https://nanoleaf.me/en-int/pages/nanoleaf-desktop-app

데스크톱 앱에는 Windows 10 및 macOS 12 이상이 필요합니다.

원활한 페어링 프로세스를 보장하려면 다음 사항이 준비되었는지 확인하십시오.

- Bluetooth 및 Wifi(2.4GHz)가 포함된 iOS 또는 Android 장치가 켜져 있습니다.
- iOS 15.4+ 또는 Android 9+가 필요합니다.
- 페어링 코드는 컨트롤러 뒷면에서 찾을 수 있습니다.

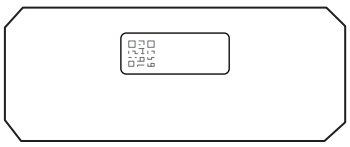

SECRETLAB MAGRGB™ 페어링하기

1 QR 코드를 스캔하여 스마트폰에 Nanoleaf 앱을 다운로드하고 실행합니다.

Available on the App Store

GET IT ON Google Play

2 **더 보기(MORE)** 탭을 선택합니다.

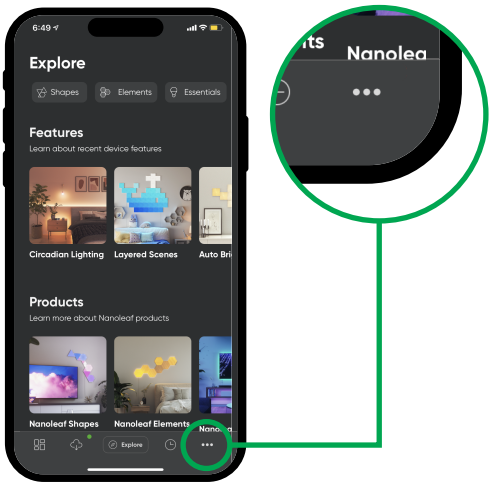

3 내 장치(My Devices)"" 탭을 선택하고 ""+""를 탭하여 새 장치를 추가하면 카메라가 자동으로 열립니다.

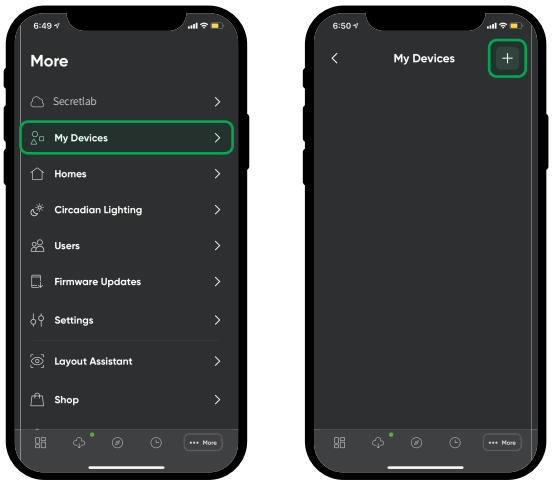

4 페어링 QR 코드를 스캔하여 페어링하거나 페어링 코드를 수동으로 입력하도록 선택할 수 있습니다.

5 페어링 코드를 수동으로 입력하도록 선택할 경우 "Secretlab MAGRGB™"를 제품으로 선택한 후 "페어링(Pair)"을 클릭하고 페어링 코드를 입력합니다.

6 페어링이 완료되면 이제 제품이 연결되고 사용할 준비가 된 것입니다!

SECRETLAB MAGRGB™ 제어하기(컨트롤러 박스)

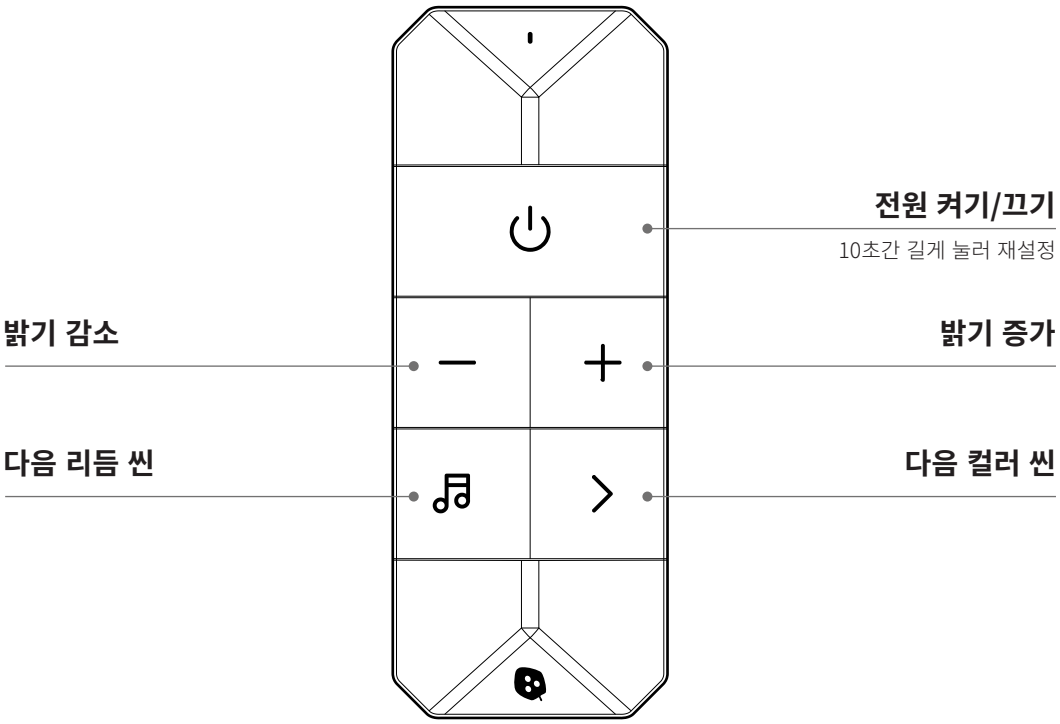

SECRETLAB MAGRGB™ 제어하기(NANOLEAF 앱)

라이트를 켜고 끄고, 밝기를 제어하고, 라이트를 집 그리고 방 기준으로 그룹화하고,
씬을 만들고 사용하는 등의 작업을 수행합니다.

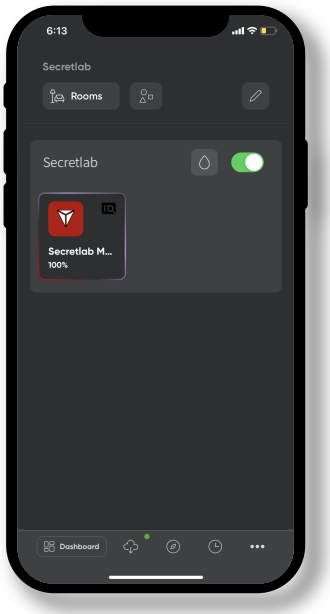

대시보드
모든 방과 집을 한눈에
손쉽게 볼 수 있습니다.



맞춤 설정
나만의 Secretlab MAGRGB™를 만들 수 있습니다.
광범위한 컬러와 씬 중에서 선택하거나 나에게
맞게 설정할 수 있습니다.

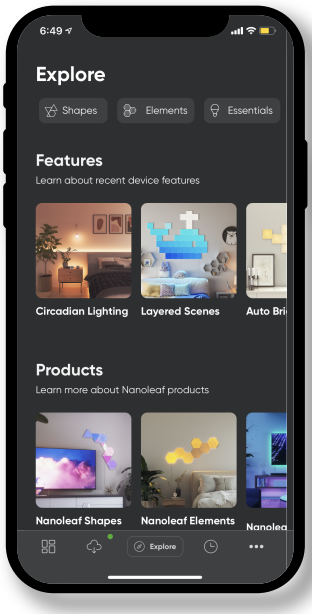

살펴보기
튜토리얼, 새 장치 기능 등을 포함한
유용한 정보에 액세스합니다.

문제 해결

옵션 재설정

Secretlab MAGRGB™에 문제가 생길 경우 다음 단계를 시도해 보십시오.

1) 파워 사이클
전원 콘센트에서 어댑터를 분리한 후 10초 동안 기다렸다가 다시 연결해 주세요.

2) WiFi
WiFi를 껐다가 다시 켜도록 전환합니다. 또는 사용 중인 앱을 다시 시작하여 라이트를 제어하거나 장치를 다시 시작합니다.

3) 전원 확인
콘센트 또는 전원 바의 전원 스위치가 꺼졌는지 확인하십시오.

4) 재설정 수행
페어링 및 네트워크 정보가 삭제되므로 다시 페어링해야 합니다. 재설정하기 전에 더 보기(More) > 내 장치(My Devices) > Secretlab MAGRGB™에서 왼쪽으로 밀기 > 삭제(Delete)로 이동하여 Nanoleaf 앱에서 Secretlab MAGRGB™를 삭제합니다.

Secretlab MAGRGB™에서 공장초기화하려면 컨트롤러의 전원 켜기/끄기 버튼을 10초 동안 길게 누르세요. 재설정이 성공하면 라이트 스트립이 빨간색으로 세 번 깜박인 후 어두워집니다. 그러면 다시 페어링할 준비가 됩니다.

이 단계를 모두 수행했는데도 문제가 여전히 지속된다면 지원팀에 문의하여 추가 지원을 받으세요.

문제 해결

Secretlab MAGRGB™ 컨트롤러가 작동하지 않음

버튼을 눌러도 컨트롤러가 반응하지 않거나, 아래와 같은 문제가 발생하는 경우:

- 라이트 스트립이 흰색으로만 점등되고, 컨트롤러 버튼으로 밝기 조절 또는 색상 변경이 되지 않는 경우; 또는

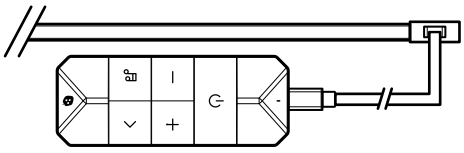

- 라이트 스트립이 흰색으로만 점등되면서 깜빡이고, 컨트롤러 버튼으로 밝기 조절 또는 색상 변경이 되지 않는 경우; 또는

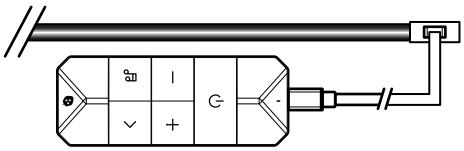

- 라이트 스트립의 일부 구간만 흰색으로 점등되고 나머지 구간은 정상적으로 작동하는 경우; 또는

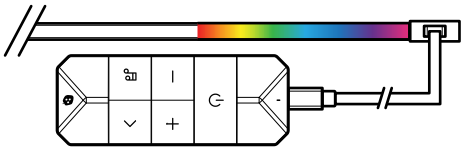

다음 단계에 따라 문제를 해결해 주세요:

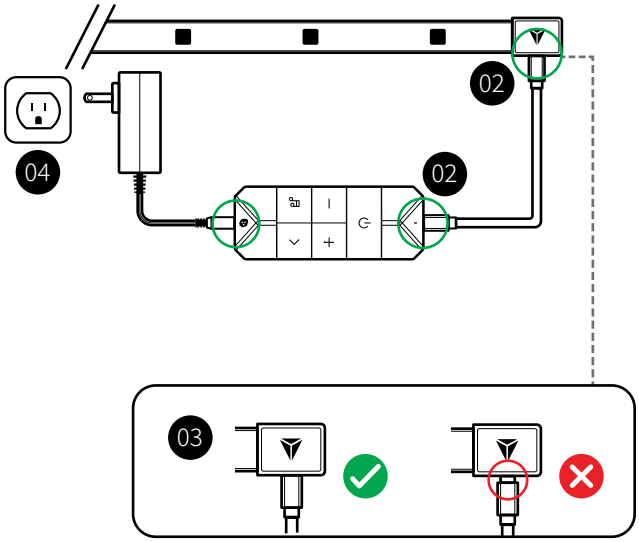

01 모든 구성품(라이트 스트립, USB-C 케이블, 컨트롤러 및 어댑터)을 서로 분리한 후, 어댑터를 전원 콘센트에서 뽑아 주세요.

02 USB-C 케이블을 사용해 라이트 스트립과 컨트롤러를 연결한 다음, 어댑터를 컨트롤러에 연결해 주세요.

03 모든 케이블이 끝까지 완전히 연결되었는지 확인해 주세요. 케이블 커넥터와 소켓 사이에 틈이 없어야 합니다.

04 어댑터를 전원 콘센트에 연결해 주세요. 전원 버튼, 밝기 조절 버튼 및 색상 모드 버튼을 눌러 컨트롤러가 정상적으로 작동하는지 확인해 주세요.

NOTE: 컨트롤러가 계속 응답하지 않는 경우, 모든 케이블이 끝까지 완전히 연결되어 있는지와 전원 콘센트가 정상적으로 작동하는지 다시

IMPORTANT: 어댑터를 먼저 전원 콘센트에 연결한 후 라이트 스트립과 어댑터를 컨트롤러에 연결한 경우, 컨트롤러가 작동하지 않을 수 있습니다.

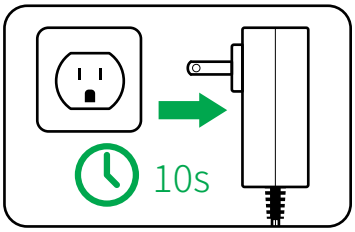

이 문제를 해결하려면 어댑터를 분리한 후 최소 10초 이상 기다렸다가 다시 연결해 주세요. 이후 컨트롤러를 정상적으로 사용할 수 있습니다.

펌웨어 업데이트 확인

위 안내를 모두 따라 했음에도 제품이 정상적으로 작동하지 않는 경우, 라이트 스트립이 최신 펌웨어 버전(최소 3.0.37 이상)으로 업데이트되어 있는지 확인해 주세요. 자세한 방법은 아래 Nanoleaf 안내를 참고해 주세요.
https://support.nanoleaf.me/hc/en-us/articles/36891488204564-Smart-Tip-Firmware-How-Where-To-Update-Firmware

경고 및 주의사항

권장 사용 환경은 온도 0~40°C, 상대습도 95% 미만입니다. 완전히 밀폐된 조명 기구에서는 사용하지 마세요. 본 제품은 실내용으로만 설계되었으며 방수 기능을 지원하지 않습니다.

이 조명 기기의 유연한 외부 케이블 또는 코드가 손상된 경우 전기 또는 화재 위험을 방지하기 위해 제조업체 또는 그 서비스 에이전트나 이와 유사한 자격을 갖춘 사람만 교체해야 합니다. 이 제품에는 교체할 수 없는 광원이 사용됩니다. 광원이 손상된 경우 자체적으로 램프를 분해하지 마십시오. 이 제품의 Type C 헤더를 다른 제품 또는 어댑터의 USB 헤더와 일치시키지 마십시오. 이로 인해 제품을 사용할 수 없게 될 수 있습니다.

마그넷 안전 정보

경고:
이 설명서에는 네오디뮴 마그넷을 올바르게 취급하고 부상이나 마그넷 자체의 손상을 방지하는 데 도움이 되는 중요한 안전 정보가 포함되어 있습니다. 설치 및 사용 전에 아래 모든 안전 정보를 읽어보십시오.

취급
네오디뮴 마그넷이 있는 부품을 부착할 때는 끼이지 않도록 주의하십시오. 네오디뮴 마그넷도 깨지기 쉽습니다. 깨지지 않도록 강한 충격을 가하지 마십시오. 깨진 경우 조각이 날카로울 수 있으니 주의해서 버리십시오.

어린이와 반려동물 가까이에 마그넷을 두지 마십시오
마그넷 삼킴으로 인한 심각한 부상을 방지하기 위해 삼킬 만큼 작은 마그넷은 어린이와 반려동물 근처에 두지 마십시오. 작은 마그넷도 질식 위험을 초래할 수 있습니다. 마그넷을 삼키거나 흡입한 경우 즉시 의사의 진료를 받도록 하십시오.

마그네틱 미디어
강한 자기장으로 손상될 수 있는 장치나 제품(예: 컴퓨터 하드 드라이브, 신용카드, 카세트 테이프)은 가까이 두지 마십시오.

의료 기기
네오디뮴 마그넷은 심박 조율기 및 기타 이식형 의료 기기와 간섭을 일으킬 수 있습니다. 의료 기기와 당사 제품 사이에 최소 거리를 유지해야 하는지 여부와 의료 기기 관련 정보는 담당 의사 및 의료 기기 제조업체에 문의하는 것이 좋습니다.

알레르기
니켈 알레르기가 있는 경우 네오디뮴 마그넷과의 접촉을 피하십시오.

기계 가공 및 드릴링
네오디뮴 마그넷의 먼지와 분말은 가연성이 높으므로 마그넷에 구멍을 뚫거나 개조하려고 하지 마십시오.

유지 관리
네오디뮴 마그넷은 적절하게 취급, 활용, 보호하면 수십 년 동안 자성과 무결성을 유지할 수 있습니다.

경고 및 주의사항

FCC 및 ID IC 경고

이 장치는 FCC 규정의 파트 15를 준수합니다. 작동에는 다음 두 조건이 적용됩니다.
(1) 이 장치는 유해한 간섭을 일으키지 않을 수 있습니다.
(2) 이 장치는 원치 않는 작동을 유발할 수 있는 간섭을 포함하여 수신된 모든 간섭을 수용해야 합니다.

규정 준수 책임이 있는 당사자가 명시적으로 승인하지 않은 변경 또는 수정은 사용자의 장비 운영 권한을 무효화할 수 있습니다. 이 장비는 테스트를 거쳐 FCC 규정의 파트 15에 따라 클래스 B 디지털 장치에 대한 제한 사항을 준수하는 것으로 확인되었습니다.
이러한 제한은 가정에 설치 시 유해한 간섭으로부터 합리적으로 보호하기 위해 고안되었습니다. 이 장비는 무선 주파수 에너지를 방출할 수 있으며 지침에 따라 설치 및 사용하지 않을 경우 무선 통신에 유해한 간섭을 일으킬 수 있습니다. 그러나 특정 설치 환경에서 간섭이 발생하지 않는다는 보장은 없습니다. 이 장비가 라디오 또는 텔레비전 수신에 유해한 간섭을 일으키는 경우(장비를 껐다 켜서 확인할 수 있음), 사용자는 다음 중 하나 이상의 방법으로 간섭을 해결해 보는 것이 좋습니다.
– 수신 안테나의 방향을 바꾸거나 위치를 변경합니다.
– 장비와 수신기 사이의 간격을 늘립니다.
– 수신기가 연결된 회로와 다른 회로의 콘센트에 장비를 연결합니다.
– 대리점이나 숙련된 라디오/TV 기술자에게 도움을 요청합니다.

무선 주파수

Bluetooth: 2400-2483.5 MHz ⩽20dBm; Wi-Fi: 2412MHz–2462 MHz ⩽20dBm (NA, CA, IL);
Wi-Fi: 2412MHz–2472 MHz ⩽20dBm (CN, EU, AU, KR, JP, SG, etc)

CE 적합성 선언

NanoGrid Limited(Nanoleaf)는 본 기기가 지침 2014/53/EU의 필수 요구사항 및 기타 관련 조항을 준수함을 선언합니다. 적합성 선언서는 **www.nanoleaf.me/eudoc/**에서 확인할 수 있습니다.

UKCA 적합성 선언

NanoGrid Limited(Nanoleaf)는 본 기기가 **2017년 무선기기 규정(Radio Equipment Regulations 2017)**의 제품 요구사항 및 기타 관련 조항을 준수함을 선언합니다. 적합성 선언서는 **www.nanoleaf.me/eudoc/**에서 확인할 수 있습니다.

기존 제품 폐기



이 제품은 재활용 및 재사용이 가능한 고품질의 소재와 부품으로 설계 및 제조됩니다. 이렇게 엑스 표시가 그어진 바퀴 달린 쓰레기통 기호가 제품에 부착된 경우, 해당 제품이 유럽 지침 2012/19/EU의 적용을 받는다는 것을 의미합니다. 해당 지역의 전기 및 전자 제품 수거 시스템에 대해 알아보십시오. 현지 규칙에 따라 행동하고 오래된 제품을 일반 가정 쓰레기와 함께 폐기하지 마십시오. 오래된 제품을 올바르게 폐기하면 환경과 인체 건강에 미칠 수 있는 부정적인 결과를 예방하는 데 도움이 됩니다.

법적 고지 사항

Works with Apple 배지를 사용하면 해당 액세서리가 배지에 명시된 기술과 함께 작동하도록 특별히 설계되었으며 개발자가 Apple 성능 표준을 충족한다고 인증했음을 의미합니다. Apple은 이 장치의 작동 또는 안전 및 규정 표준 준수에 대한 책임이 없습니다.

Secretlab MAGRGB™ Diffused LED Strip
Smart Lighting Edition

คู่มือการใช้งาน

อุปกรณ์ในกล่อง 1

ข้อมูลจำเพาะของผลิตภัณฑ์ 1

การติดตั้ง 2 - 3

ดาวน์โหลดแอป 4

การจับคู่ SECRETLAB MAGRGB™ 5

การควบคุม SECRETLAB MAGRGB™ 6

การแก้ไขปัญหา 7 - 8

คำเตือนและข้อควรระวัง 9 - 10

อุปกรณ์ในกล่อง

SECRETLAB MAGRGB™
DIFFUSED LED STRIP
(SMART LIGHTING EDITION)

X 1

กรุณาอ่านคำเตือนเรื่องความปลอดภัย
เกี่ยวกับแม่เหล็กในหน้าคำเตือน
และข้อควรระวัง



สายเชื่อมต่อ

36 cm

X 1



กล่องควบคุม

X 1

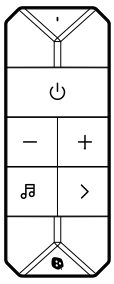

อะแดปเตอร์ไฟฟ้า

ประเภท A / C / G / I

X 1

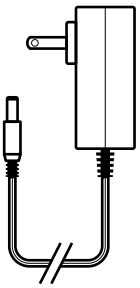

สเปคผลิตภัณฑ์

รุ่น: NL72S2N15, NL72S2N17

รุ่น: NL72S2E15, NL72S2E17

แรงดันไฟฟ้าขาเข้า: 120V AC, 60Hz

แรงดันไฟฟ้าขาเข้า: 220-240V~, 50/60Hz

ขนาด: 1500mm x 10mm x 16mm, 1740mm x 10mm x 16mm (XL)

กำลังไฟฟ้าที่กำหนด:

1500mm x 10mm x 16mm: 17W

1740mm x 10mm x 16mm (XL): 19.5W

การหรี่แสง: 1% - 100% ผ่านแอปพลิเคชัน Nanoleaf

ประกอบด้วย FCC ID: 2AC7Z-ESPC6WROOM1

ประกอบด้วย IC: 21098-ESPC6WROOM1

ผู้ผลิต
NanoGrid Limited
#1301-483A Castle Peak Road
Kowloon, Hong Kong

Nanoleaf Canada
#400 - 100 Front Street East
Toronto ON M5A 1E1
Canada

Nanoleaf Europe SAS
Ruby House, 8 Ruby Place
Aberdeen AB10 1ZP
Great Britain

Nanoleaf Europe SAS
11 Rue de Lourmel
75015 Paris
France

support@secretlab.co

การติดตั้ง

1 กำหนดด้านของโต๊ะที่ให้การเข้าถึงเต้ารับไฟฟ้าได้สะดวกกว่าก่อนติดตั้ง Secretlab MAGRGB™ สามารถจ่ายไฟได้จากทั้งสองด้านของแถบไฟ LED

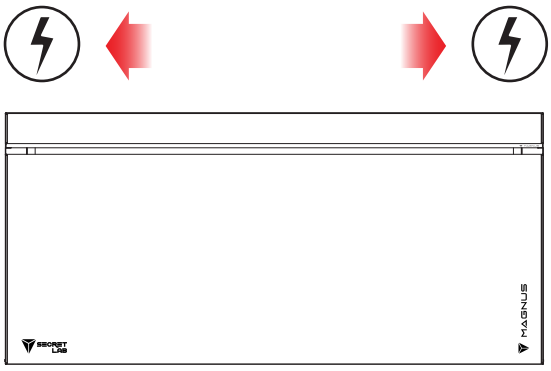

2 เสียบสายเข้ากับตัวเชื่อมต่อบนแถบไฟ LED แล้วตรวจสอบให้แน่ใจว่าสายเชื่อมต่ออย่างแน่นหนากับตัวเชื่อมต่อ

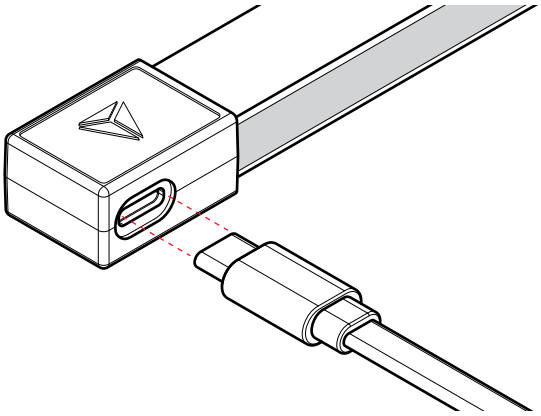

3 ยกฝาหลังของ Secretlab MAGNUS Metal Desk ขึ้น

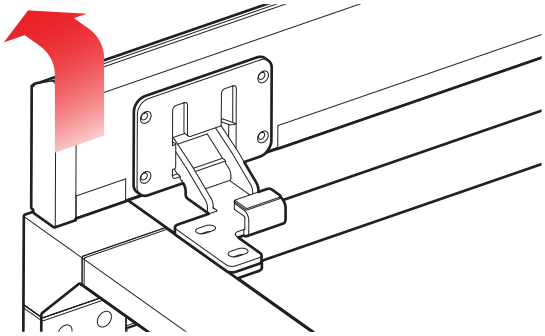

4 หันด้านโปร่งใสของแถบ Secretlab MAGRGB™ ไปทางด้านหลังของโต๊ะ

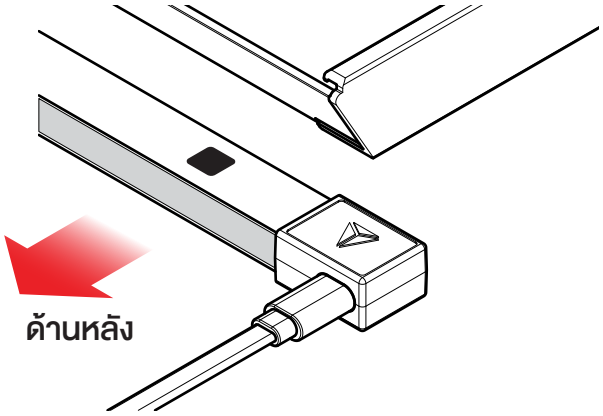

5 จัดแนวปลายของแถบให้ตรงกับด้านของโต๊ะและติดตั้งตัวเชื่อมต่อแม่เหล็กที่ด้านล่างของโต๊ะ

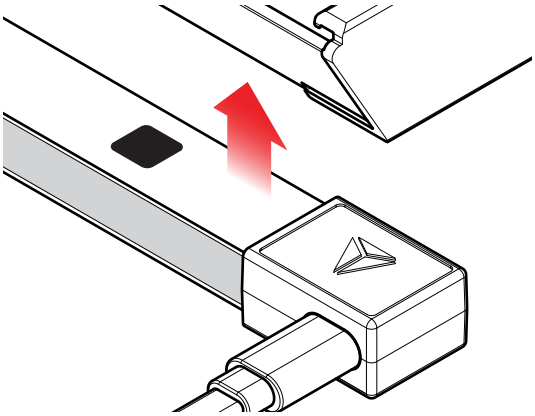

6 ติดแถบ Secretlab MAGRGB™ ที่เหลือกับด้านล่างของโต๊ะ โดยตรวจสอบให้แน่ใจว่าแม่เหล็กที่ฝังอยู่แต่ละตัวได้ติดตั้งเข้าที่เรียบร้อยแล้ว

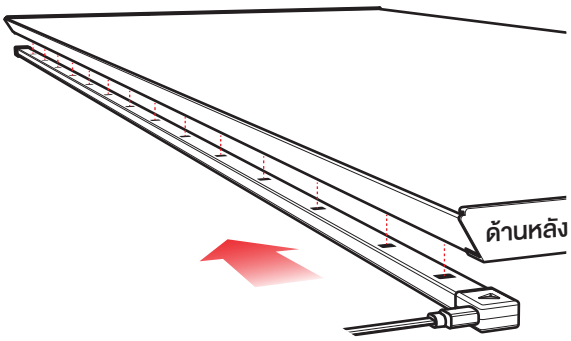

การติดตั้ง

7 เชื่อมต่อสายคอนเน็กเตอร์บนแถบไฟ LED และปลั๊ก DC 12V บนอะแดปเตอร์เข้ากับกล่องควบคุม จากนั้นเสียบอะแดปเตอร์เข้ากับเต้ารับไฟฟ้าที่เหมาะสม

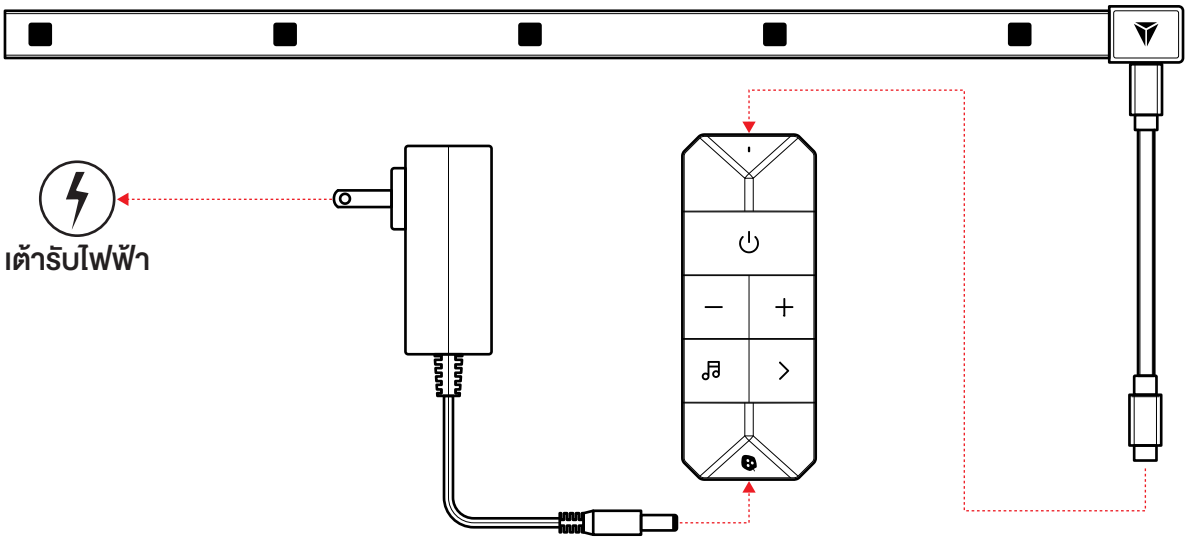

8 กดปุ่มเปิด/ปิดบนกล่องควบคุมเพื่อเปิดใช้งาน Secretlab MAGRGB™ จากนั้นคุณจะสามารถต่อกับสมาร์ทโฟนของคุณแล้ว

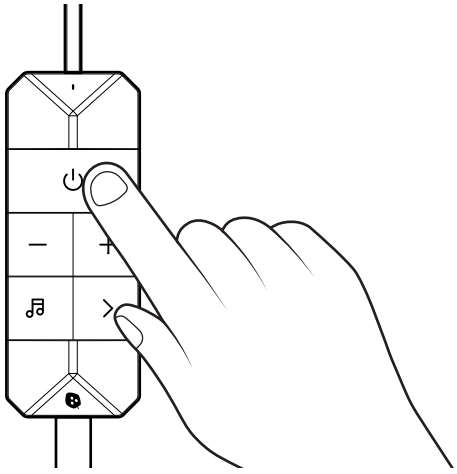

ดาวน์โหลดแอปพลิเคชัน

สแกน QR Code เพื่อดาวน์โหลดและเปิดแอป Nanoleaf บนสมาร์ทโฟนของคุณ

Download on the App Store

GET IT ON Google Play

แอปพลิเคชัน Nanoleaf สำหรับเดสก์ท็อป

หากต้องการใช้ฟีเจอร์ Screen Mirror โปรดดาวน์โหลดแอปพลิเคชัน Nanoleaf สำหรับเดสก์ท็อปลงบนคอมพิวเตอร์ของคุณ โดยเข้าไปที่ลิงก์ต่อไปนี้:

https://nanoleaf.me/en-int/pages/nanoleaf-desktop-app

แอปเดสก์ท็อปต้องการระบบปฏิบัติการขั้นต่ำ Windows 10 และ macOS 12

เพื่อให้การจับคู่ราบรื่น โปรดตรวจสอบว่าคุณเตรียมสิ่งต่อไปนี้ไว้พร้อมสำหรับการเชื่อมต่อ:

- เปิดใช้งาน Bluetooth และ Wifi (2.4GHz) บนอุปกรณ์ iOS หรือ Android ของคุณ
- รองรับ iOS 15.4+ หรือ Android 9+.
- รหัสจับคู่ (Pairing Code) ที่พบด้านหลังของกล่องควบคุม

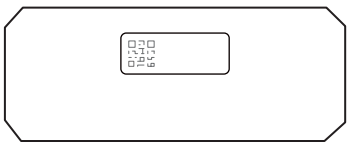

การจับคู่ SECRETLAB MAGRGB™

1 ดาวน์โหลดและเปิดแอป Nanoleaf บนสมาร์ทโฟนของคุณโดยการสแกน QR Code

Available on the App Store

GET IT ON Google Play

2 เลือกแท็บ **MORE**

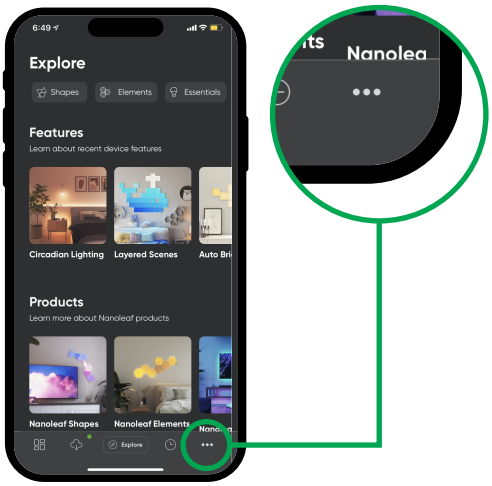

3 เลือกแท็บ My Devices แตะที่ปุ่ม "+" เพื่อเพิ่มอุปกรณ์ใหม่ กล้องจะเปิดขึ้นโดยอัตโนมัติ

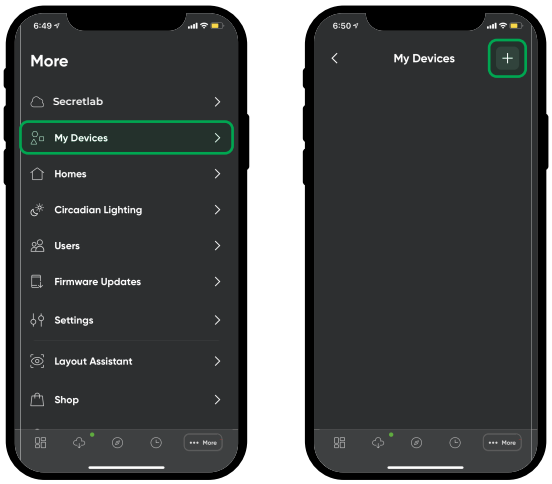

4 คุณสามารถเลือกสแกน QR Code การจับคู่หรือป้อนรหัสจับคู่ด้วยตนเอง

5 หากคุณเลือกป้อนรหัสจับคู่ด้วยตนเอง ให้เลือก Secretlab MAGRGB™ เป็นผลิตภัณฑ์ จากนั้นคลิก Pair และป้อนรหัสจับคู่

6 เมื่อการจับคู่เสร็จสมบูรณ์ ผลิตภัณฑ์ของคุณจะเชื่อมต่อและพร้อมใช้งานทันที

การควบคุม SECRETLAB MAGRGB™ (กล่องควบคุม)

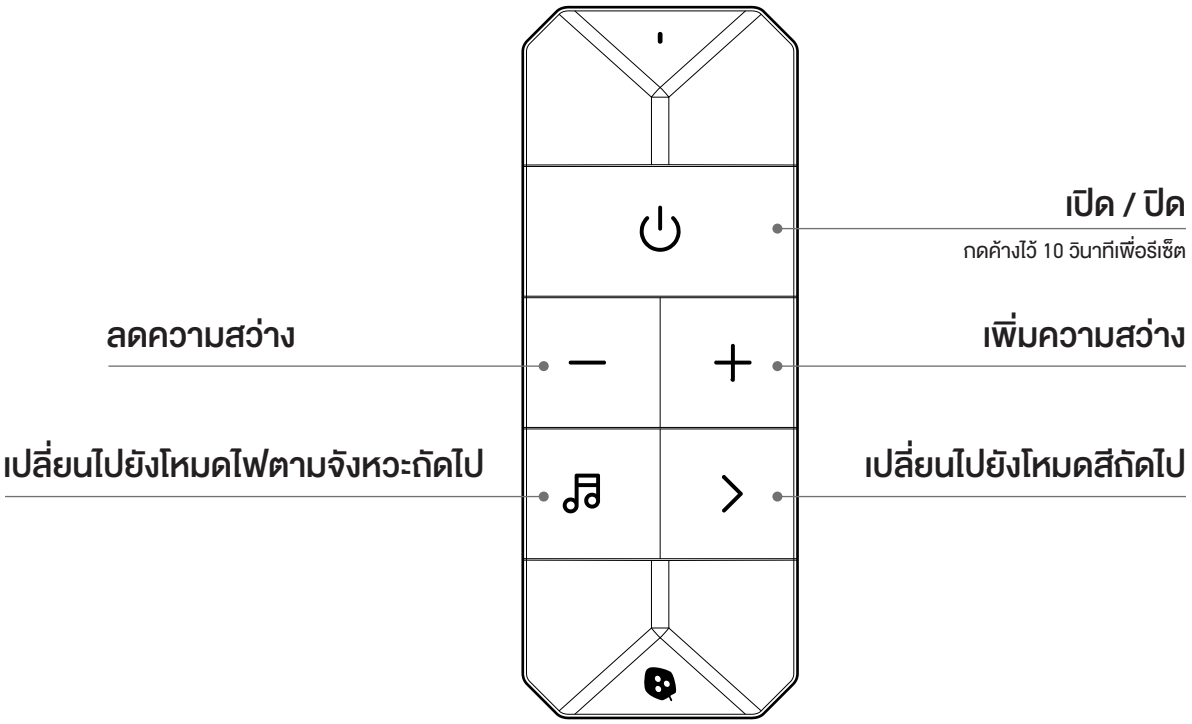

การควบคุม SECRETLAB MAGRGB™ (แอปพลิเคชัน Nanoleaf)

เปิดหรือปิดการทำงานของแสง ปรับความสว่าง จัดกลุ่มไฟตามบ้านและห้อง สร้างและใช้งานฉากต่าง ๆ และอื่น ๆ อีกมากมาย

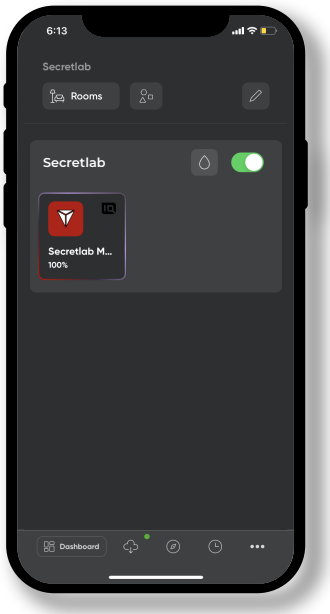

DASHBOARD
มองเห็นห้องและอุปกรณ์ทั้งหมด
ของคุณได้อย่างรวดเร็ว



CUSTOMIZE
ปรับแต่ง Secretlab MAGRGB™
ของคุณให้เป็นไปตามที่คุณชอบ สามารถเลือกสี
และฉากที่หลากหลาย หรือสร้างฉากของคุณเอง

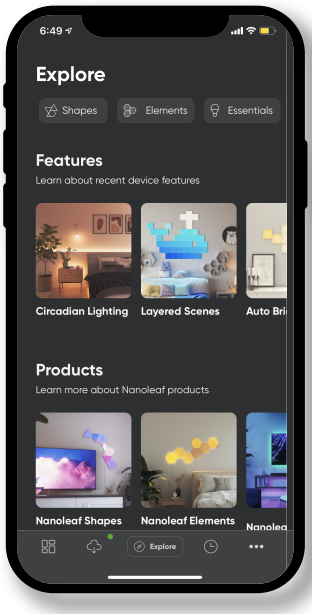

EXPLORE
เข้าถึงข้อมูลที่เป็นประโยชน์ รวมถึงวิธี
การใช้งาน ฟีเจอร์ใหม่ และอื่น ๆ

การแก้ไขปัญหา

ตัวเลือกการรีเซ็ต

หากคุณพบปัญหาใด ๆ กับ Secretlab MAGRGB™ ของคุณ ลองทำตามขั้นตอนเหล่านี้:

1) การรีเซ็ตไฟฟ้า
ถอดปลั๊กอะแดปเตอร์ออกจากเต้ารับไฟฟ้า รอ 10 วินาที แล้วเสียบกลับเข้าไปใหม่

2) Wi-Fi
ปิดและเปิด Wi-Fi ของคุณใหม่อีกครั้ง หรือรีสตาร์ทแอปที่ใช้ควบคุมไฟ
หรือรีสตาร์ทอุปกรณ์ของคุณ

3) ตรวจสอบไฟฟ้า
ตรวจสอบให้แน่ใจว่าสวิตช์ไฟฟ้าของคุณไม่ได้ปิดอยู่ที่เต้ารับไฟฟ้าหรือพาวเวอร์บาร์

4) ทำการรีเซ็ต
การรีเซ็ตจะลบข้อมูลการจับคู่และข้อมูลเครือข่าย ดังนั้นคุณจะต้องจับคู่ใหม่ ก่อนทำการ
รีเซ็ต ให้นำ Secretlab MAGRGB™ ออกจากแอป Nanoleaf โดยไปที่ More > My Devices
> ปัดซ้ายที่ Secretlab MAGRGB™ ของคุณ > Delete

เพื่อทำการ factory reset บน Secretlab MAGRGB™ ของคุณ กดปุ่มเปิด/ปิดบนกล่องควบคุม
ค้างไว้ 10 วินาที หากการรีเซ็ตสำเร็จ แถบไฟจะกระพริบเป็นสีแดงสามครั้งก่อนจะดับลง จากนั้น
จะพร้อมสำหรับการจับคู่ใหม่

หากคุณได้ทำตามขั้นตอนทั้งหมดแล้วปัญหายังไม่หายไป
กรุณาติดต่อฝ่ายบริการลูกค้าของเราเพื่อขอความช่วยเหลือเพิ่มเติม

การแก้ไขปัญหา

คอนโทรลเลอร์ Secretlab MAGRGB™ ไม่ตอบสนอง

หากคอนโทรลเลอร์ไม่ตอบสนองเมื่อกดปุ่มใด ๆ หรือพบปัญหาต่อไปนี้:

- แถบไฟแสดงเฉพาะแสงสีขาว และปุ่มบนคอนโทรลเลอร์ไม่สามารถปรับความสว่างหรือเปลี่ยนสีของไฟได้

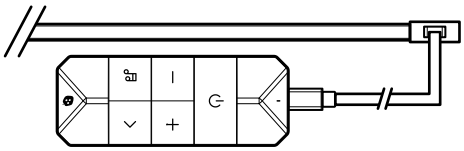

- แถบไฟแสดงเฉพาะแสงสีขาวและกะพริบ พร้อมทั้งปุ่มบนคอนโทรลเลอร์ไม่สามารถปรับความสว่างหรือเปลี่ยนสีของไฟได้

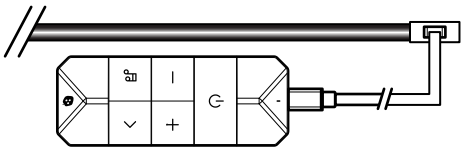

- แถบไฟบางส่วนแสดงเฉพาะแสงสีขาว ขณะที่ส่วนที่เหลือยังทำงานได้ตามปกติ

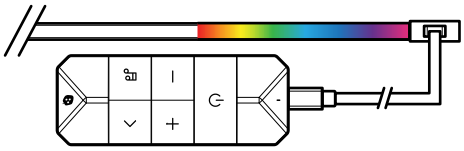

ให้ดำเนินการตามขั้นตอนต่อไปนี้

01 ถอดอุปกรณ์ทุกชิ้นออกจากกัน (แถบไฟ สาย USB-C คอนโทรลเลอร์ และอะแดปเตอร์) และถอดอะแดปเตอร์ออกจากเต้ารับไฟฟ้า

02 เชื่อมต่อแถบไฟเข้ากับคอนโทรลเลอร์ด้วยสาย USB-C จากนั้นเชื่อมต่ออะแดปเตอร์เข้ากับคอนโทรลเลอร์

03 ตรวจสอบให้แน่ใจว่าสายไฟทุกเส้น **เสียบเข้าจนสุด** โดยต้องไม่มีช่องว่างระหว่างหัวต่อสายกับช่องเสียบ

04 เสียบอะแดปเตอร์เข้ากับเต้ารับไฟฟ้า แล้วกดปุ่มเปิด/ปิด ปุ่มปรับความสว่าง และปุ่มเปลี่ยนโหมดสี เพื่อตรวจสอบว่าคอนโทรลเลอร์ตอบสนองเป็นปกติ

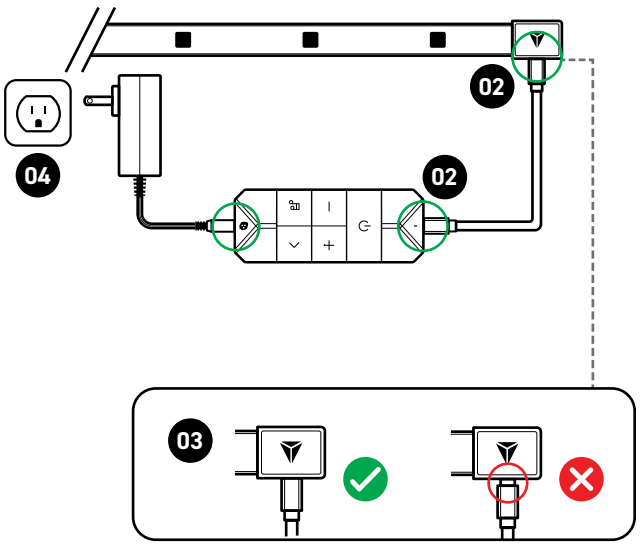

หมายเหตุ: หากคอนโทรลเลอร์ยังไม่ตอบสนอง ให้ตรวจสอบอีกครั้งว่าสายไฟทุกเส้นเสียบเข้าจนสุด และเต้ารับไฟฟ้าสามารถใช้งานได้ตามปกติ หากปัญหายังคงอยู่ โปรดดูคำแนะนำในหน้าถัดไป

ข้อสำคัญ: หากคุณเสียบอะแดปเตอร์เข้ากับเต้ารับไฟฟ้าก่อน แล้วจึงเชื่อมต่อแถบไฟและอะแดปเตอร์เข้ากับคอนโทรลเลอร์ **คอนโทรลเลอร์จะไม่สามารถทำงานได้**

วิธีแก้ไข: ถอดอะแดปเตอร์ออกจากเต้ารับไฟฟ้า รออย่างน้อย 10 วินาที แล้วจึงเสียบกลับเข้าไปใหม่ จากนั้นคุณจะสามารถใช้งานคอนโทรลเลอร์ได้ตามปกติ

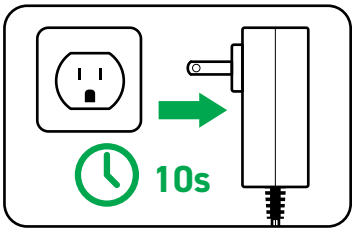

ตรวจสอบการอัปเดตเฟิร์มแวร์

หากดำเนินการตามขั้นตอนข้างต้นแล้วแต่ผลิตภัณฑ์ยังไม่ทำงาน โปรดตรวจสอบว่าแถบไฟได้รับการอัปเดตเป็นเฟิร์มแวร์เวอร์ชันล่าสุดแล้ว (อย่างน้อย เวอร์ชัน 3.0.37) โดยสามารถดำเนินการตามคำแนะนำของ Nanoleaf ได้ที่
https://support.nanoleaf.me/hc/en-us/articles/36891488204564-Smart-Tip-Firmware-How-Where-To-Update-Firmware

คำเตือนและข้อควรระวัง

อุณหภูมิการทำงานที่เหมาะสมคือ 0–40°C และมีความชื้นในอากาศไม่เกิน RH 95% ห้ามใช้งานในอุปกรณ์ที่ปิดสนิท
ผลิตภัณฑ์นี้ออกแบบมาสำหรับการใช้งานภายในเท่านั้น และไม่กันน้ำ

หากสายเคเบิลหรือสายไฟนี้เสียหาย โปรดติดต่อผู้ผลิต ตัวแทนบริการของเรา หรือบุคคลที่มีคุณสมบัติคล้ายกันทำการเปลี่ยนเพื่อหลีกเลี่ยงอันตรายจากไฟฟ้าหรืออัคคีภัย ผลิตภัณฑ์นี้ใช้แหล่งกำเนิดแสงที่ไม่สามารถเปลี่ยนได้ หากแหล่งกำเนิดแสงเสียหาย กรุณาอย่าถอดประกอบหลอดไฟด้วยตนเอง ห้ามใช้หัว Type C ของผลิตภัณฑ์นี้ร่วมกับหัว USB ของผลิตภัณฑ์หรืออะแดปเตอร์อื่นๆ การจับคู่เช่นนี้อาจทำให้ผลิตภัณฑ์ของคุณใช้งานไม่ได้

ข้อมูลความปลอดภัยเกี่ยวกับแม่เหล็ก

คำเตือน:
คู่มือนี้ประกอบด้วยข้อมูลความปลอดภัยที่สำคัญเพื่อช่วยให้คุณจัดการกับแม่เหล็กนีโอไดเมียม
ได้อย่างถูกต้องและหลีกเลี่ยงการบาดเจ็บต่อผู้ใช้งานและความเสียหายต่อแม่เหล็กเอง กรุณาอ่านข้อมูลความปลอดภัยด้านล่าง

คำเตือน
ควรระมัดระวังเมื่อทำการติดตั้งชิ้นส่วนที่มีแม่เหล็กนีโอไดเมียมเพื่อหลีกเลี่ยงการถูกหนีบ แม่เหล็กนีโอไดเมียมมีความเปราะบาง
ควรหลีกเลี่ยงการกระแทกที่แรงเพื่อป้องกันการแตกหัก หากแม่เหล็กแตกหัก ควรทิ้งชิ้นส่วนอย่างระมัดระวังเนื่องจากอาจมีความคม

เก็บแม่เหล็กให้พ้นจากเด็กและสัตว์เลี้ยง
เพื่อป้องกันการบาดเจ็บจากการกลืนแม่เหล็ก ควรเก็บแม่เหล็กที่มีขนาดเล็กพอที่จะกลืนได้ให้พ้นจากเด็กและสัตว์เลี้ยง
แม่เหล็กขนาดเล็กยังอาจเป็นอันตรายจากการติดคอ หากแม่เหล็กถูกกลืนหรือสูดดมเข้าไป ต้องได้รับการรักษาอย่างเร่งด่วน

สื่อแม่เหล็ก
เก็บให้พ้นจากอุปกรณ์และผลิตภัณฑ์ที่อาจได้รับความเสียหายจากสนามแม่เหล็กแรง
(เช่น ฮาร์ดดิสก์คอมพิวเตอร์, บัตรเครดิต และเทปคาสเซ็ต)

อุปกรณ์ทางการแพทย์
แม่เหล็กนีโอไดเมียมอาจรบกวนการทำงานของเครื่องกระตุ้นหัวใจและอุปกรณ์ทางการแพทย์ที่ติดตั้งอยู่ ควรปรึกษาแพทย์
และผู้ผลิตอุปกรณ์ทางการแพทย์ของคุณเพื่อขอข้อมูลเฉพาะเกี่ยวกับอุปกรณ์ของคุณและระยะห่างขั้นต่ำที่ต้องรักษา

อาการแพ้
หลีกเลี่ยงการสัมผัสแม่เหล็กนีโอไดเมียมหากคุณแพ้นิกเกิล

การกลึงและการเจาะ
ห้ามเจาะหรือพยายามดัดแปลงแม่เหล็ก เนื่องจากฝุ่นและผงแม่เหล็กนีโอไดเมียมมีความไวไฟสูง

การบำรุงรักษา
แม่เหล็กนีโอไดเมียมจะคงความมีประสิทธิภาพและความสมบูรณ์ของมันไว้เป็นเวลาหลายสิบปีเมื่อจัดการใช้งานและป้องกันอย่างเหมาะสม

คำเตือนและข้อควรระวัง

คำเตือน FCC และ ID IC

อุปกรณ์นี้เป็นไปตามข้อกำหนดของมาตรา 15 ของกฎระเบียบ FCC การทำงานของอุปกรณ์นี้ต้องปฏิบัติตามเงื่อนไขสอง ประการดังต่อไปนี้:
(1) อุปกรณ์นี้จะต้องไม่ก่อให้เกิดการรบกวนที่เป็นอันตราย
(2) อุปกรณ์นี้ต้องยอมรับการรบกวนที่ได้รับรวมถึงการรบกวนที่อาจทำให้เกิดการทำงานที่ไม่ต้องการ

การเปลี่ยนแปลงหรือการดัดแปลงที่ไม่ได้รับการอนุมัติอย่างชัดเจนจากฝ่ายที่รับผิดชอบการปฏิบัติตามข้อกำหนดอาจทำให้สิทธิ์ในการใช้อุปกรณ์ของผู้ใช้เป็นโมฆะ อุปกรณ์นี้ได้รับการทดสอบและพบว่าเป็นไปตามขีดจำกัดสำหรับอุปกรณ์ดิจิทัล ประเภท Class B ตามมาตรา 15 ของกฎระเบียบ FCC

ขีดจำกัดเหล่านี้ได้รับการออกแบบมาเพื่อให้การป้องกันที่เหมาะสมต่อการรบกวนที่เป็นอันตรายในการติดตั้งที่อยู่อาศัย อุปกรณ์นี้สามารถปล่อยพลังงานคลื่นวิทยุ และหากไม่ได้ติดตั้งและใช้งานตามคำแนะนำ อาจทำให้เกิดการรบกวนที่เป็นอันตรายต่อการสื่อสารวิทยุ

อย่างไรก็ตาม ไม่มีการรับประกันว่าการรบกวนจะไม่เกิดขึ้นในการติดตั้ง หากอุปกรณ์นี้ก่อให้เกิดการรบกวนที่เป็นอันตรายต่อการรับสัญญาณวิทยุหรือโทรทัศน์ ซึ่งสามารถตรวจสอบได้โดยการเปิดและปิดอุปกรณ์ ผู้ใช้ควรพยายามแก้ไขการรบกวนโดยทำตามมาตรการหนึ่งหรือหลายมาตรการดังต่อไปนี้:

- ปรับทิศทางหรือย้ายเสาอากาศรับสัญญาณ
- เพิ่มระยะห่างระหว่างอุปกรณ์กับตัวรับสัญญาณ
- เชื่อมต่ออุปกรณ์เข้ากับเต้ารับไฟฟ้าที่แตกต่างจากที่ตัวรับสัญญาณเชื่อมต่ออยู่
- ปรึกษาผู้จัดจำหน่ายหรือช่างเทคนิควิทยุ/โทรทัศน์ที่มีประสบการณ์เพื่อขอความช่วยเหลือ

คลื่นวิทยุ

Bluetooth: 2400-2483.5 MHz ≤20dBm Wi-Fi: 2412 MHz–2462 MHz ≤20dBm (NA, CA, IL)
Wi-Fi: 2412 MHz–2472 MHz ≤20dBm (CN, EU, AU, KR, JP, SG, ฯลฯ)

การประกาศ CE

NanoGrid Limited (Nanoleaf) ขอประกาศว่าอุปกรณ์นี้เป็นไปตามข้อกำหนดหลักและข้อกำหนดที่เกี่ยวข้องอื่นๆ ของข้อกำหนด 2014/53/EU การประกาศการปฏิบัติตามข้อกำหนดสามารถดูได้ที่
www.nanoleaf.me/eudoc/.

การประกาศ UKCA

NanoGrid Limited (Nanoleaf) ขอประกาศว่าอุปกรณ์นี้เป็นไปตามข้อกำหนดของผลิตภัณฑ์และข้อกำหนดที่เกี่ยวข้องอื่นๆ ของกฎระเบียบอุปกรณ์วิทยุ 2017 การประกาศการปฏิบัติตามข้อกำหนดสามารถดูได้ที่
www.nanoleaf.me/eudoc/.

การกำจัดผลิตภัณฑ์เก่า



ผลิตภัณฑ์ของคุณออกแบบและผลิตด้วยวัสดุและส่วนประกอบคุณภาพสูงที่สามารถนำไปรีไซเคิลและนำกลับมาใช้ใหม่ได้ เมื่อติดสัญลักษณ์ถังขยะทำเครื่องหมายกากบาทบนผลิตภัณฑ์ หมายความว่าผลิตภัณฑ์นี้อยู่ภายใต้ข้อกำหนดของยุโรป 2012/19/EU กรุณาตรวจสอบระบบการเก็บขยะในพื้นที่ของคุณสำหรับผลิตภัณฑ์ไฟฟ้าและอิเล็กทรอนิกส์ และปฏิบัติตามกฎระเบียบท้องถิ่น อย่าทิ้งผลิตภัณฑ์เก่าของคุณร่วมกับขยะในครัวเรือนตามปกติ การกำจัดผลิตภัณฑ์เก่าอย่างถูกต้องจะช่วยป้องกันผลกระทบที่อาจเป็นอันตรายต่อสิ่งแวดล้อมและสุขภาพของมนุษย์

ประกาศทางกฎหมาย

การใช้โลโก้ Works with Apple หมายความว่าอุปกรณ์เสริมได้รับการออกแบบมาให้ทำงานร่วมกับเทคโนโลยีที่ระบุในโลโก้และได้รับการรับรองโดยนักพัฒนาเพื่อให้เป็นไปตามมาตรฐานการทำงานของ Apple Apple ไม่มีความรับผิดชอบต่อการทำงานของอุปกรณ์นี้หรือการปฏิบัติตามข้อกำหนดด้านความปลอดภัยและกฎระเบียบ