SECRETLAB MAGNUS EVO

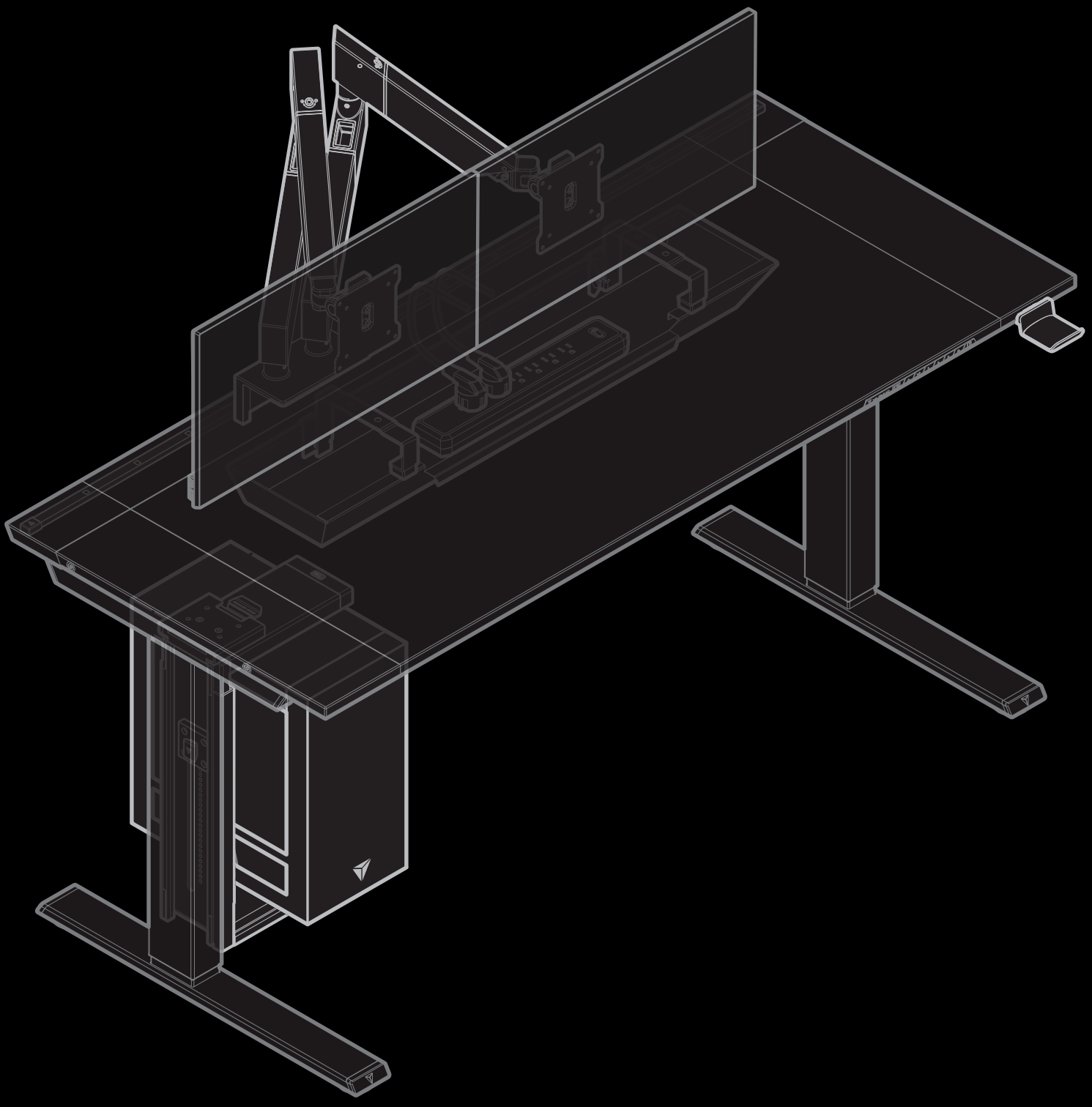

TROUBLESHOOTING GUIDE

CONTENTS

Read the Assembly Guide and User Manual ____ 01

List of Replacement Parts ____ 01

General Troubleshooting Steps ____ 02

Common Issues and Solutions ____ 03

Error Codes ____ 04

READ THE ASSEMBLY GUIDE AND USER MANUAL

On many occasions, problems can be the result of improper assembly. Scan the QR code or visit our website **secretlab.co/resources** to reference the Secretlab MAGNUS Evo Assembly Guide and User Manual document to ensure the Secretlab MAGNUS Evo is assembled correctly. If problems persist after confirming proper assembly, reference the troubleshooting steps throughout this document.

LIST OF REPLACEMENT PARTS

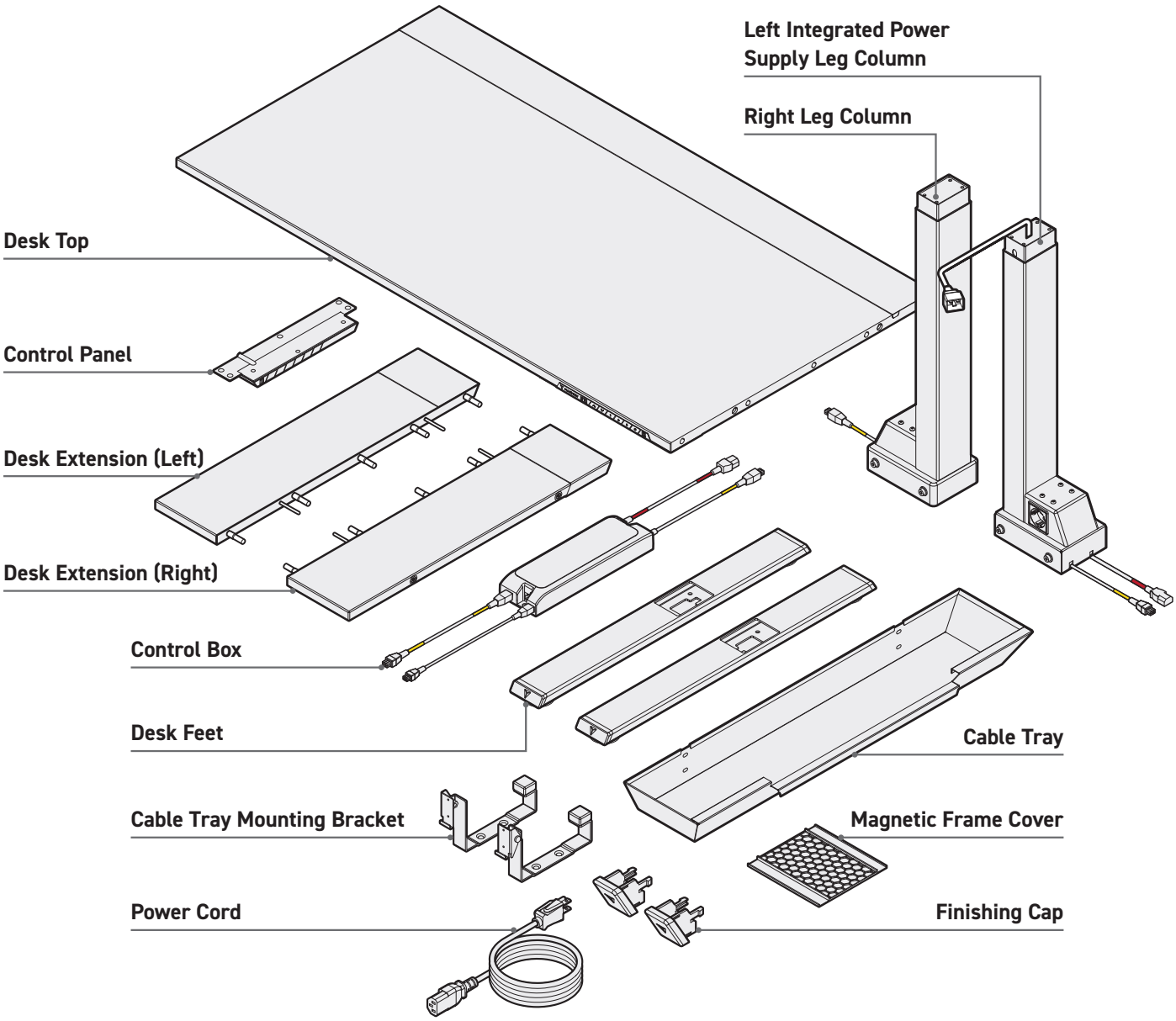

WARNING: Do not attempt to open the housing of Control Box, Control Panel, Leg Columns and Motors. There are no user serviceable parts in these components. Scan the QR code or visit our website **secretlab.co/support** to contact our customer support for assistance should your desk require servicing.

GENERAL TROUBLESHOOTING STEPS

Perform the Reset Procedure

1. Press and hold the ⌄ button to lower the Secretlab MAGNUS Evo to the lowest position (720mm).
2. Release the ⌄ button.
3. Press and hold the ⌄ button until the digital display shows "RSt".
4. The desk will move up and down slightly. Do not release the button until a beep is heard.
5. The Leg Columns are now synchronized via the software in the Control Box.
6. Operate the desk to the highest (1170mm) and lowest position (720mm) to confirm proper function.

Power Cycle the Control Box

1. In the unlikely event that an error occurs, and the Secretlab MAGNUS Evo is unresponsive, disconnect power to the desk for at least 10 seconds to reset the Control Box.
2. Reconnect power to the desk and perform the reset procedure to synchronize the Leg Columns.

Check all Cable Connections

1. Check for power at the wall outlet.
2. Check that all cables are securely connected.
3. Check all cable connections for damage to the cord or pins.
4. Perform the reset procedure.

**Cable connections include the Power Cord, cables on the Leg Columns, and cables on the Control Box.*

Check for Obstructions

1. Confirm that there is nothing obstructing your desk's motion, clearing out anything that is too close—above, below, or beside it.
2. Confirm that items mounted to the desk are also free from obstruction.
3. Check that the Control Box is attached firmly to the Desk Top by removing the Service Hatch on the Desk Frame.

COMMON ISSUES AND SOLUTIONS

No Power to the Desk

1. Check for power at the wall outlet.
2. Check that all cables are securely connected.
3. Check all cable connections for damage to the cord or pins.
4. Perform the reset procedure (page 2).

Desk is not Level

1. Perform the reset procedure to synchronize the Leg Columns (refer to page 2).

Control Panel is Unresponsive

Step 1	Check the circuit breaker button located on the Integrated Power Supply Column for protrusion. If there is protrusion, depress the button to reset the breaker. Check for power at the wall outlet and that all cables are securely connected. Is the power socket functioning?	Yes →	Proceed to **Step 2**.
		No →	Power Cord and/or Integrated Power Supply Column is faulty, please reach out to our Support Team.
Step 2	Remove the Service Hatch located under the Desk Top and check that all cables are securely connected to the Control Box. Is a green LED light detected on the Control Box?	Yes →	Proceed to **Step 3**.
		No →	Control Box is faulty, please reach out to our Support Team.
Step 3	Remove the Control Panel from the Desk Top and check if the Control Panel is able to power on and operating as intended. Is the Control Panel functioning?	Yes →	Issue is resolved.
		No →	Control Panel is faulty, please reach out to our Support Team.

Control Panel is Displaying Error Code

1. Refer to the **Error Codes** section (refer to page 4).

ERROR CODES

ERROR CODE	DESCRIPTION	POTENTIAL SOLUTION
E01	• Input voltage exceeds 36V	1. Check the input power. 2. Perform the reset procedure (refer to page 2).
E02	• Height deviation between the screw rods exceeds 10mm/0.4"	1. Perform the reset procedure (refer to page 2).
E04	• Control Panel connection or communication error	1. Check cable connections from the Control Panel to Control Box. 2. Check cable connections for damage to the cord or pins.
E05	• Collision	1. Check for obstructions. Confirm that there is nothing obstructing your desk's motion, clearing out anything that is too close—above, below, or beside it. Confirm that items mounted to the desk are also free from obstruction. 2. Check that the Control Box is attached firmly to the Desk Top by removing the Service Hatch on the Desk Frame. 3. If error persists, it may be necessary to synchronize the desk by performing the reset procedure (refer to page 2).
E06	• Input voltage less than 20V	1. Check power supply cable connections from the Leg Columns to the Control Box. 2. Check cable connections for damage to the cord or pins.
E07	• Voltage drops below 18V while in operation	1. Disconnect power to the desk for at least 10 seconds by unplugging the Power Cord. Plug the Power Cord back in to power up the desk. 2. If Step 1 does not work, inspect the Power Cord and power supply cable connector on the Integrated Power Supply Leg Column for damage; if found, please reach out to our Support Team via the contact form on our website.

ERROR CODES

ERROR CODE	DESCRIPTION	POTENTIAL SOLUTION
E08	• Desk is not leveled while in operation	1. Perform the reset procedure (refer to page 2).
HOT	• Control Box is overheated • Desk has been running for more than 2 minutes	1. Wait a few minutes for Control Box to cool down or let the desk cool down for 18 minutes.
E11	• Motor Group 1 connection error	1. Check cable connections from the Integrated Power Supply Column to Control Box. 2. Check cable connections for damage to the cord or pins.
E12	• Motor Group 1 current communication channel error	1. Please reach out to our Support Team via the contact form on our website.
E13, E14 E15, E17	• Motor Group 1 error	1. Please reach out to our Support Team via the contact form on our website.
E16	• Motor Group 1 stalled	1. Check for obstructions. Confirm that there is nothing obstructing your desk's motion, clearing out anything that is too close—above, below, or beside it. Confirm that items mounted to the desk are also free from obstruction. 2. Remove weight load from the desk; weight load should be evenly distributed. 3. If Steps 1 - 2 do not work, perform the reset procedure (refer to page 2).
E21	• Motor Group 2 connection error	1. Check cable connections from the Right Leg Column to Control Box. 2. Check cable connections for damage to the cord or pins.
E23, E24 E25, E27	• Motor Group 2 error	1. Please reach out to our Support Team via the contact form on our website.

ERROR CODES

ERROR CODE	DESCRIPTION	POTENTIAL SOLUTION
E26	• Motor Group 2 stalled	1. Check for obstructions. Confirm that there is nothing obstructing your desk's motion, clearing out anything that is too close—above, below, or beside it. Confirm that items mounted to the desk are also free from obstruction. 2. Remove weight load from the desk; weight load should be evenly distributed. 3. If Steps 1 - 2 do not work, perform the reset procedure (refer to page 2).
E18, E28	• Overloading has occurred	1. Remove weight load from the desk; weight load should be evenly distributed. 2. Perform the reset procedure (refer to page 2).
E42, E43	• Memory error • Anti-collision sensor error	1. Please reach out to our Support Team via the contact form on our website.

Secretlab MAGNUS Evo
Troubleshooting Guide (Original Version)

SECRETLAB MAGNUS EVO

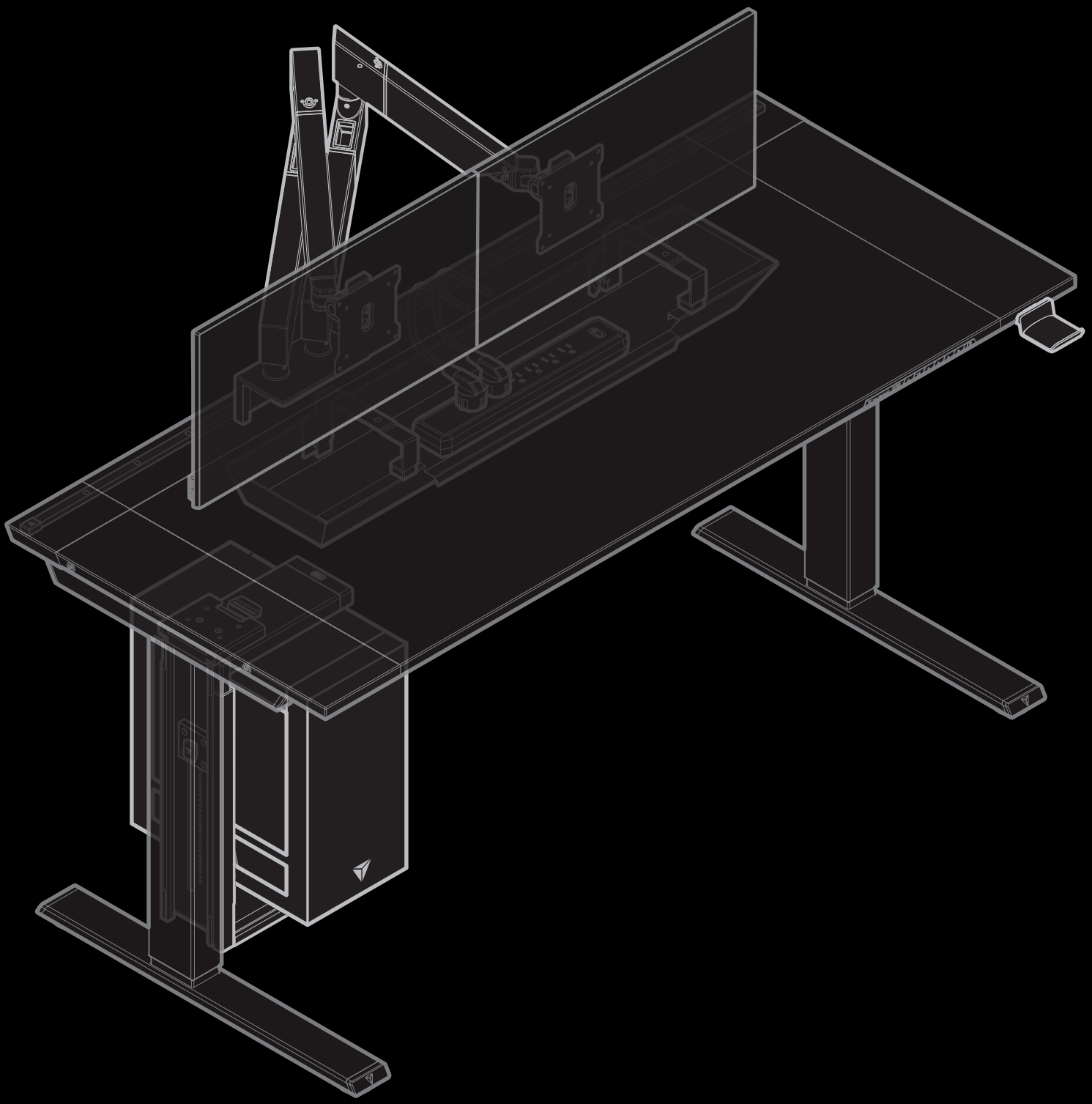

FEHLERBEHEBUNGSLEITFADEN

INHALT

Montageanleitung und Benutzerhandbuch 01

Ersatzteilliste 01

Allgemeine Schritte zur Fehlerbehebung 02

Häufige Probleme und Lösungen 03

Fehlercodes 04

MONTAGEANLEITUNG UND BENUTZERHANDBUCH

Viele Probleme entstehen durch unsachgemäße Montage. Den QR-Code scannen oder die Website **secretlab.co/resources** aufrufen, um auf die Secretlab MAGNUS Evo Montageanleitung und das Benutzerhandbuch zuzugreifen. Sicherstellen, dass der Secretlab MAGNUS Evo korrekt montiert ist. Falls das Problem nach Überprüfung der ordnungsgemäßen Montage weiterhin besteht, die Fehlerbehebungshinweise in diesem Dokument beachten.

ERSATZTEILLISTE

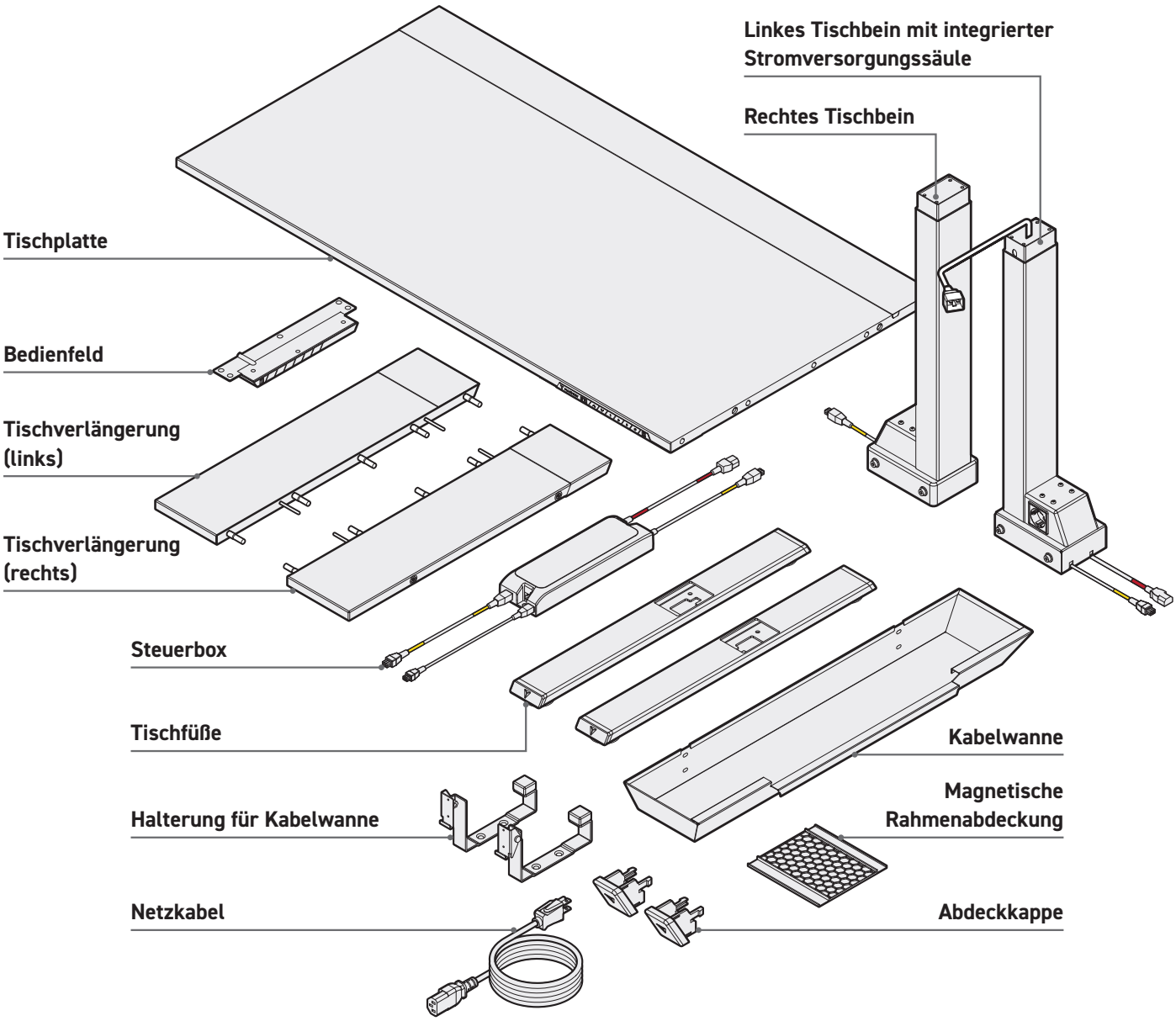

WARNUNG: Gehäuse von Steuerbox, Bedienfeld, Tischbeinen und Motoren nicht öffnen. In diesen Komponenten befinden sich keine vom Benutzer wartbaren Teile. Bei Wartungsbedarf den QR-Code scannen oder **secretlab.co/support** aufrufen, um den Kundenservice zu kontaktieren.

ALLGEMEINE SCHRITTE ZUR FEHLERBEHEBUNG

Zurücksetzen

1. ⌄ -Taste gedrückt halten, um den Secretlab MAGNUS Evo auf die niedrigste Position (72,0 cm) abzusenken.
2. ⌄ -Taste loslassen.
3. ⌄ -Taste erneut gedrückt halten, bis auf dem digitalen Display „RSt“ angezeigt wird.
4. Der Tisch bewegt sich leicht auf und ab. Taste nicht loslassen, bis ein Signalton ertönt.
5. Tischbeine werden nun über die Software der Steuerbox synchronisiert.
6. Secretlab MAGNUS Evo in die höchste (117,0 cm) und niedrigste Position (72,0 cm) verfahren, um eine ordnungsgemäße Funktion zu bestätigen.

Steuerbox neu starten

1. Sollte der seltene Fall eintreten, dass der Secretlab MAGNUS Evo nicht reagiert, Netzstecker für mindestens 10 Sekunden vom Strom trennen.
2. Stromversorgung wiederherstellen und zurücksetzen, um die Tischbeine zu synchronisieren.

Kabelverbindungen überprüfen

1. Sicherstellen, dass die Steckdose Strom führt.
2. Alle Kabelverbindungen auf festen Sitz prüfen.
3. Alle Kabel auf Schäden an Kabel oder Steckverbindungen prüfen.
4. Zurücksetzen.

   Zu prüfende Kabelverbindungen: Netzkabel, Kabel an den Tischbeinen, Kabel an der Steuerbox.

Auf Hindernisse prüfen

1. Sicherstellen, dass keine Objekte oberhalb, unterhalb oder seitlich die Bewegung des Tisches behindern.
2. Überprüfen, ob montierte Zubehörteile ebenfalls frei beweglich sind.
3. Prüfen, ob die Steuerbox sicher am Tisch befestigt ist. Dazu die Serviceklappe am Tischrahmen entfernen.

HÄUFIGE PROBLEME UND LÖSUNGEN

Keine Stromversorgung am Tisch

1. Stromversorgung an der Wandsteckdose prüfen.
2. Alle Kabel auf festen Sitz prüfen.
3. Kabelverbindungen auf Schäden an Kabel oder Steckverbindern prüfen.
4. Zurücksetzen (siehe Seite 2).

Tisch steht nicht waagerecht

1. Zurücksetzen, um Tischbeine zu synchronisieren (siehe Seite 2).

Bedienfeld reagiert nicht

Schritt 1	Sicherungsschalter an der Stromversorgungssäule auf eine hervorstehende Reset-Taste prüfen. Falls Taste hervorsteht, Taste drücken, um den Schutzschalter zurückzusetzen. Stromversorgung an der Wandsteckdose und alle Kabelverbindungen überprüfen. Funktioniert die Steckdose?	Ja →	Weiter zu **Schritt 2**
		Nein →	Netzkabel und/oder Stromversorgungssäule defekt, Kundenservice kontaktieren.
Schritt 2	Serviceklappe unterhalb der Tischplatte entfernen und überprüfen, ob alle Kabel korrekt mit der Steuerbox verbunden sind. Ist eine grüne LED an der Steuerbox sichtbar?	Ja →	Weiter zu **Schritt 3**
		Nein →	Steuerbox defekt, Kundenservice kontaktieren.
Schritt 3	Bedienfeld aus der Tischplatte entnehmen und auf Funktionsfähigkeit prüfen. Ist das Bedienfeld funktionstüchtig?	Ja →	Problem behoben
		Nein →	Bedienfeld defekt, Kundenservice kontaktieren.

Fehlercode auf dem Bedienfeld

Fehlercodes Abschnitt auf Seite 4 konsultieren.

FEHLERCODES

FEHLERCODE	BESCHREIBUNG	MÖGLICHE LÖSUNG
E01	• Eingangsspannung über 36 V	1. Eingangsleistung prüfen 2. Zurücksetzen (siehe Seite 2)
E02	• Höhenabweichung zwischen Gewindestangen über 1,0 cm	1. Zurücksetzen (siehe Seite 2)
E04	• Verbindungs- oder Kommunikationsfehler beim Bedienfeld	1. Kabelverbindungen vom Bedienfeld zur Steuereinheit prüfen 2. Kabel auf Beschädigungen prüfen
E05	• Kollision	1. Hindernisse prüfen. Sicherstellen, dass nichts die Bewegung des Tisches behindert – oberhalb, unterhalb oder seitlich. 2. Prüfen, ob die Steuereinheit fest an der Tischplatte montiert ist (Serviceklappe öffnen). 3. Wenn der Fehler weiterhin besteht, Tisch durch Zurücksetzen synchronisieren (siehe Seite 2).
E06	• Eingangsspannung unter 20 V	1. Stromversorgungskabel prüfen. 2. Kabelverbindungen auf Beschädigungen an Kabel oder Steckern kontrollieren.
E07	• Spannung fällt im Betrieb unter 18 V	1. Tisch für mindestens 10 Sekunden vom Strom trennen (Netzkabel abziehen), dann wieder anschließen. 2. Falls keine Besserung, Stromkabel und Anschluss prüfen und auf Beschädigungen untersuchen.

FEHLERCODES

FEHLERCODE	BESCHREIBUNG	MÖGLICHE LÖSUNG
E08	• Tisch nicht eben während des Betriebs	1. Zurücksetzen (siehe Seite 2).
HOT	• Steuereinheit überhitzt • Tisch läuft seit mehr als 2 Minuten.	1. Einige Minuten warten, bis sich die Steuereinheit abgekühlt hat, oder den Tisch 18 Minuten lang abkühlen lassen.
E11	• Verbindungsfehler Motorgruppe 1	1. Kabelverbindungen von der integrierten Stromversorgungssäule zur Steuereinheit prüfen. 2. Kabelverbindungen auf Beschädigungen an Kabel oder Steckern kontrollieren.
E12	• Kommunikationsfehler Kanal Motorgruppe 1	1. Bitte über das Kontaktformular auf der Website an unseren Kundenservice wenden.
E13, E14 E15, E17	• Fehler Motorgruppe 1	1. Bitte über das Kontaktformular auf der Website an unseren Kundenservice wenden.
E16	• Motorgruppe 1 blockiert	1. Hindernisse prüfen. Sicherstellen, dass nichts die Bewegung des Tisches behindert – oberhalb, unterhalb oder seitlich. 2. Belastung vom Tisch nehmen; Last gleichmäßig verteilen. 3. Falls Schritte 1 - 2 nicht helfen, zurücksetzen (siehe Seite 2).
E21	• Verbindungsfehler Motorgruppe 2	1. Kabelverbindungen vom rechten Tischbein zur Steuereinheit prüfen. 2. Kabelverbindungen auf Beschädigungen an Kabel oder Steckern kontrollieren.
E23, E24 E25, E27	• Fehler Motorgruppe 2	1. Bitte über das Kontaktformular auf der Website an unseren Kundenservice wenden.

FEHLERCODES

FEHLERCODE	BESCHREIBUNG	MÖGLICHE LÖSUNG
E26	• Motorgruppe 2 blockiert	1. Hindernisse prüfen. Sicherstellen, dass nichts die Bewegung des Tisches behindert – oberhalb, unterhalb oder seitlich. 2. Belastung vom Tisch nehmen; Last gleichmäßig verteilen. 3. Falls Schritte 1 - 2 nicht helfen, zurücksetzen (siehe Seite 2).
E18, E28	• Überlastung	1. Belastung vom Tisch nehmen; Last gleichmäßig verteilen. 2. Zurücksetzen durchführen (siehe Seite 2).
E42, E43	• Speicherfehler • Anti-Kollisionssensorfehler	1. Bitte über das Kontaktformular auf der Website an unseren Kundenservice wenden.

Secretlab MAGNUS Evo
Fehlerbehebungsleitfaden (Originale Version)

SECRETLAB MAGNUS EVO

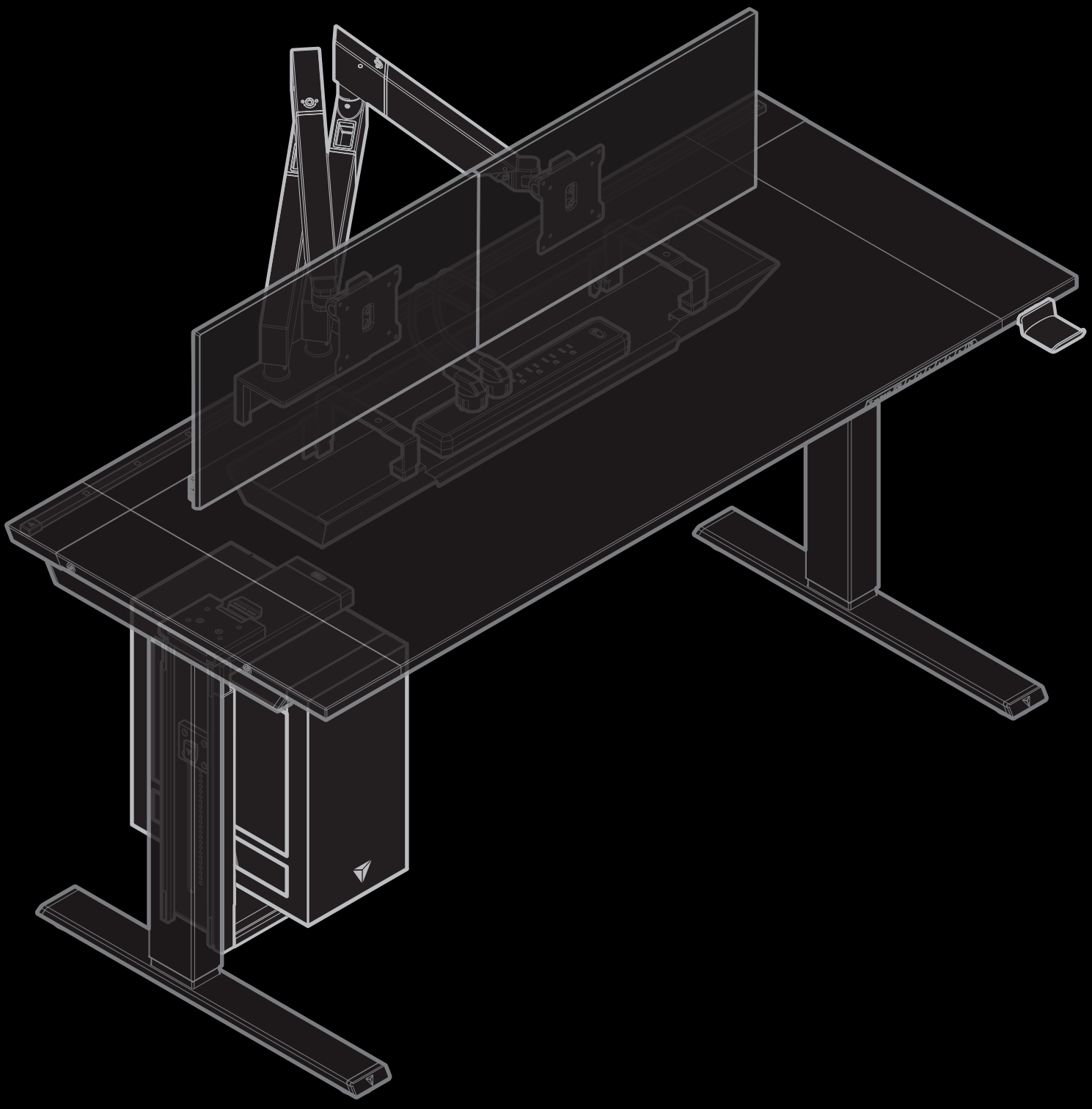

FEJLFINDINGSGUIDE

INDHOLD

Læs samlevejledningen og brugermanualen 01

Liste over reservedele 01

Generelle fejlfindingstrin 02

Almindelige problemer og løsninger 03

Fejlkoder 04

LÆS SAMLEVEJLEDNINGEN OG BRUGERMANUALEN

I mange tilfælde skyldes problemer forkert samling. Scan QR-koden eller besøg vores hjemmeside **secretlab.co/resources** for at få adgang til Secretlab MAGNUS Evo samlevejledningen og brugermanualen, og sikre, at bordet er samlet korrekt. Hvis problemet fortsætter efter bekræftet korrekt samling, kan du følge fejlfindingsvejledningen i dette dokument.

LISTE OVER RESERVEDELE

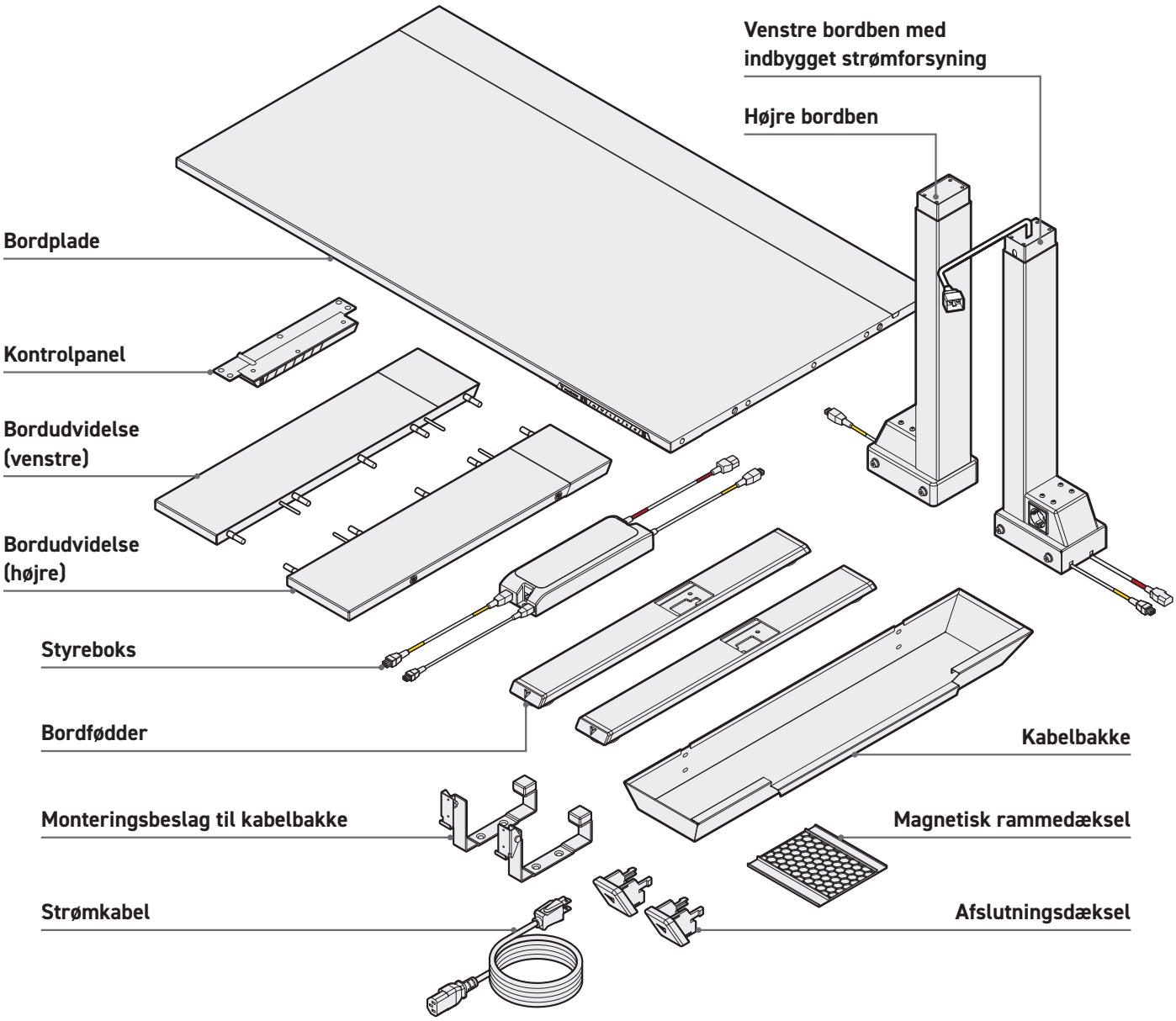

ADVARSEL: Du må ikke åbne styreboksen, kontrolpanelet eller de motoriserede bordben. Der er ingen dele i disse komponenter, som brugeren selv kan servicere. Scan QR-koden eller besøg **secretlab.co/support** for at kontakte vores kundeservice, hvis dit bord har brug for service.

GENERELLE FEJLFINDINGSTRIN

Udfør nulstillingsproceduren

1. Tryk og hold ⌄-knappen nede for at sænke Secretlab MAGNUS Evo til laveste position (72 cm).
2. Slip ⌄-knappen.
3. Tryk og hold ⌄-knappen nede igen, indtil det digitale display viser "RSt".
4. Bordet vil bevæge sig en smule op og ned. Slip ikke knappen før du hører et bip.
5. Bordbenene er nu synkroniseret via softwaren i Styreboksen.
6. Kør bordet til både højeste (117 cm) og laveste position (72 cm) for at kontrollere om det virker korrekt.

Foretag en strømcyklus på Styreboksen

1. I det tilfælde at en fejl opstår og Secretlab MAGNUS Evo ikke reagerer, skal du frakoble strømmen til bordet i mindst 10 sekunder for at nulstille styreboksen.
2. Tilslut strømmen igen og udfør nulstillingsproceduren for at synkronisere bordbenene.

Kontrollér alle kabeltilslutninger

1. Kontrollér at der er strøm i stikkontakten.
2. Kontrollér at alle kabler er korrekt forbundet.
3. Kontrollér alle kabeltilslutninger for skader på ledninger eller stikben.
4. Udfør nulstillingsproceduren.

**Kabeltilslutninger inkluderer strømkablet, kabler på bordbenene og kabler på styreboksen.*

Kontrollér for forhindringer

1. Sørg for at der ikke er noget, der blokerer bordets bevægelser – hverken over, under eller ved siden af.
2. Kontrollér at eventuelle fastmonterede enheder på bordet også er fri for forhindringer.
3. Kontrollér at styreboksen er fastmonteret på bordpladen ved at fjerne serviceklappen på bordrammen.

ALMINDELIGE PROBLEMER OG LØSNINGER

Ingen strøm til bordet

1. Kontrollér om der er strøm i stikkontakten.
2. Kontrollér at alle kabler er sikkert forbundet.
3. Kontrollér alle kabeltilslutninger for skader på ledninger eller stikben.
4. Udfør nulstillingsproceduren (se side 2).

Bordet er ikke i vater

1. Udfør nulstillingsproceduren for at synkronisere bordbenene (se side 2).

Kontrolpanelet reagerer ikke

Trin 1	Kontroller om automatsikringens knap på den integrerede strømforsyningssøjle stikker ud. Hvis ja, tryk på knappen for at nulstille sikringen. Kontrollér også om der er strøm i stikkontakten og at alle kabler er korrekt forbundet. Fungerer stikkontakten?	Ja →	Gå videre til **Trin 2**.
		Nej →	Strømkablet og/eller den integrerede strømforsyning er defekt – kontakt vores kundeservice.
Trin 2	Fjern serviceklappen under bordpladen og kontrollér, at alle kabler er korrekt forbundet til styreboksen. Er der et grønt LED-lys på styreboksen?	Ja →	Gå videre til **Trin 3**.
		Nej →	Kontrolboksen er defekt – kontakt vores kundeservice.
Trin 3	Fjern kontrolpanelet fra bordpladen og kontrollér, om kontrolpanelet kan tændes og fungerer som forventet. Fungerer kontrolpanelet?	Ja →	Problemet er løst.
		Nej →	Kontrolpanelet er defekt – kontakt vores kundeservice.

Kontrolpanelet viser en fejlkode

1. Se afsnittet om fejlkoder (se side 4).

FEJLKODER

FEJLKODE	BESKRIVELSE	MULIG LØSNING
E01	• Indgangsspænding overstiger 36V	1. Kontrollér strømforsyningen. 2. Udfør nulstillingsproceduren (se side 2).
E02	• Højdeafvigelse mellem spindelstænger overstiger 1 cm	1. Udfør nulstillingsproceduren (se side 2).
E04	• Fejl i forbindelsen eller kommunikationen til kontrolpanelet	1. Kontrollér kabeltilslutningerne fra kontrolpanelet til styreboksen. 2. Kontrollér kablerne for skader på ledninger eller stikben.
E05	• Sammenstødsfejl	1. Kontrollér for forhindringer. Sørg for at intet blokerer bordets bevægelse – over, under eller ved siden af. Kontrollér også at monterede enheder er fri for forhindringer. 2. Kontrollér at styreboksen er fastgjort til bordpladen ved at fjerne serviceklappen på bordrammen. 3. Hvis fejlen fortsætter, kan det være nødvendigt at synkronisere bordet ved at udføre nulstillingsproceduren (se side 2).
E06	• Indgangsspænding mindre end 20V	1. Kontrollér kabeltilslutningerne på strømforsyningen. 2. Kontrollér kablerne for skader på ledninger eller stikben.
E07	• Spændingen falder under 18V under brug	1. Afbryd strømmen til bordet i mindst 10 sekunder ved at trække strømkablet ud. Tilslut derefter igen. 2. Hvis trin 1 ikke virker, skal du kontrollere strømkablet og strømforsyningsforbindelsen på den integrerede strømforsyningssøjle for skader. Kontakt kundeservice, hvis der er skader på kablet.

FEJLKODER

FEJLKODE	BESKRIVELSE	MULIG LØSNING
E08	• Bordet er ikke i vater under brug	1. Udfør nulstillingsproceduren (se side 2).
HOT	• Kontrolboks overophedet • Bordet har været i drift i mere end 2 minutter	1. Vent et par minutter på at styreboksen køler ned, eller lad bordet hvile i 18 minutter.
E11	• Forbindelsesfejl på Motorgruppe 1	1. Kontrollér kabeltilslutningerne fra den integrerede strømforsyningssøjle til styreboksen. 2. Kontrollér kablerne for skader på ledninger eller stikben.
E12	• Kommunikationskanalfejl i Motorgruppe 1	1. Kontakt vores kundeservice via kontaktformularen på vores hjemmeside.
E13, E14 E15, E17	• Fejl i Motorgruppe 1	1. Kontakt vores kundeservice via kontaktformularen på vores hjemmeside.
E16	• Motorgruppe 1 fastlåst	1. Kontrollér for forhindringer. Sørg for at intet blokerer bordets bevægelse. 2. Fjern vægtbelastning fra bordet; vægten skal være jævnt fordelt. 3. Hvis trin 1–2 ikke virker, udfør nulstillingsproceduren (se side 2).
E21	• Forbindelsesfejl på Motorgruppe 2	1. Kontrollér kabeltilslutningerne fra den integrerede strømforsyningssøjle til styreboksen. 2. Kontrollér kablerne for skader på ledninger eller stikben.
E23, E24 E25, E27	• Fejl i Motorgruppe 2	1. Kontakt vores kundeservice via kontaktformularen på vores hjemmeside.

FEJLKODER

FEJLKODE	BESKRIVELSE	MULIG LØSNING
E26	• Motorgruppe 2 fastlåst	1. Kontrollér for forhindringer. Sørg for at intet blokerer bordets bevægelse. 2. Fjern vægtbelastning fra bordet; vægten skal være jævnt fordelt. 3. Hvis trin 1–2 ikke virker, udfør nulstillingsproceduren (se side 2).
E18, E28	• Overbelastning registreret	1. Fjern vægtbelastning fra bordet; fordel vægten jævnt. 2. Udfør nulstillingsproceduren (se side 2).
E42, E43	• Hukommelsesfejl • Antikollisionssensorfejl	1. Kontakt vores kundeservice via kontaktformularen på vores hjemmeside.

Secretlab MAGNUS Evo
Fejlfindingsguide (Original version)

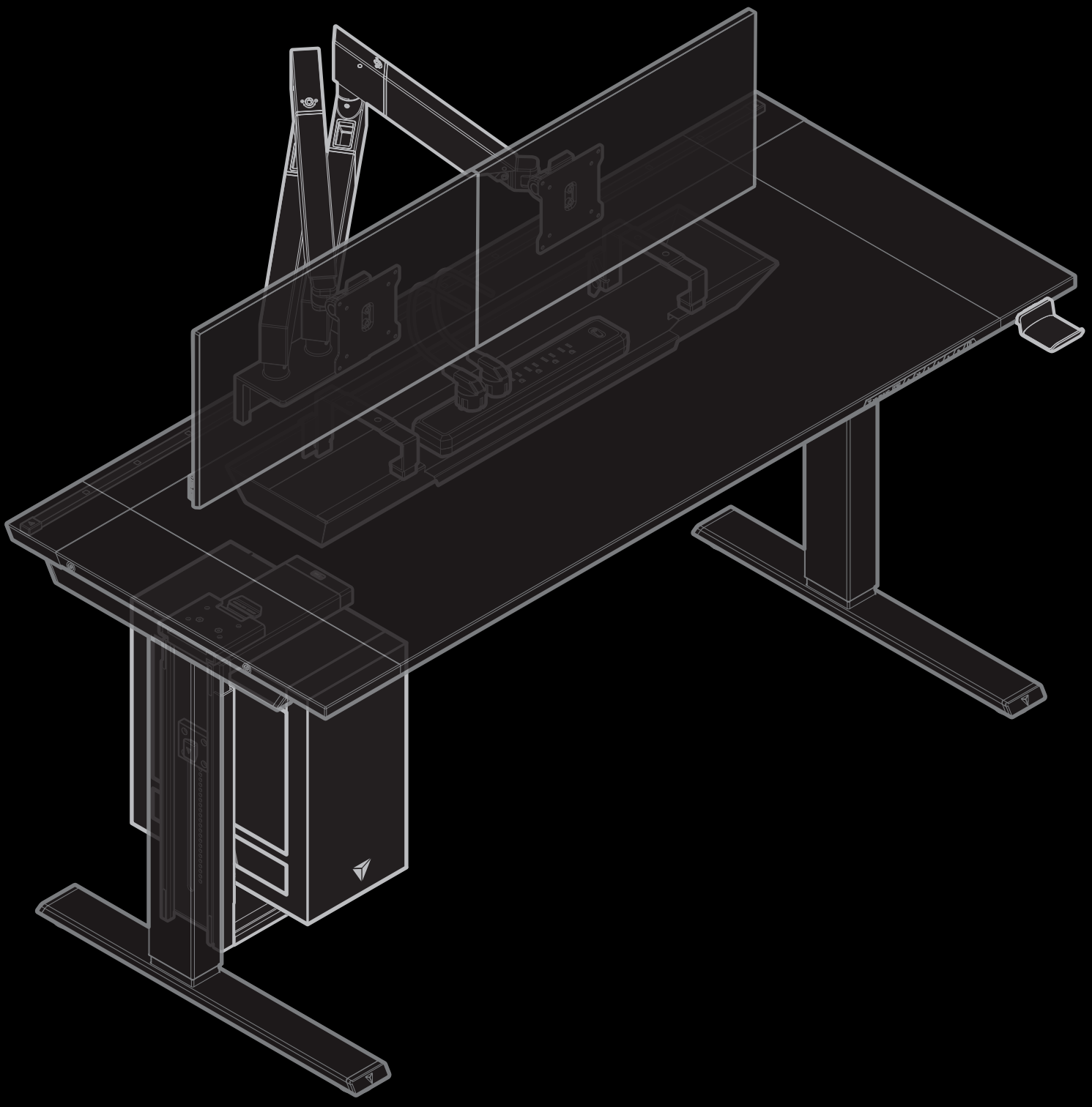

GUÍA DE RESOLUCIÓN DE PROBLEMAS

CONTENIDO

Guía de montaje y manual del usuario 01

Lista de piezas de recambio 01

Pasos generales para la resolución de problemas 02

Problemas comunes y soluciones 03

Códigos de error 04

GUÍA DE MONTAJE Y MANUAL DEL USUARIO

En muchas ocasiones, los problemas pueden deberse a un montaje incorrecto. Escanea el código QR o visita nuestro sitio web **secretlab.co/resources** para consultar el documento Guía de montaje y manual de usuario de Secretlab MAGNUS Evo y asegurarte de que el Secretlab MAGNUS Evo se ha montado correctamente. Si el problema persiste después de confirmar que el montaje es correcto, consulta los pasos de solución de problemas a lo largo de este documento.

LISTA DE PIEZAS DE RECAMBIO

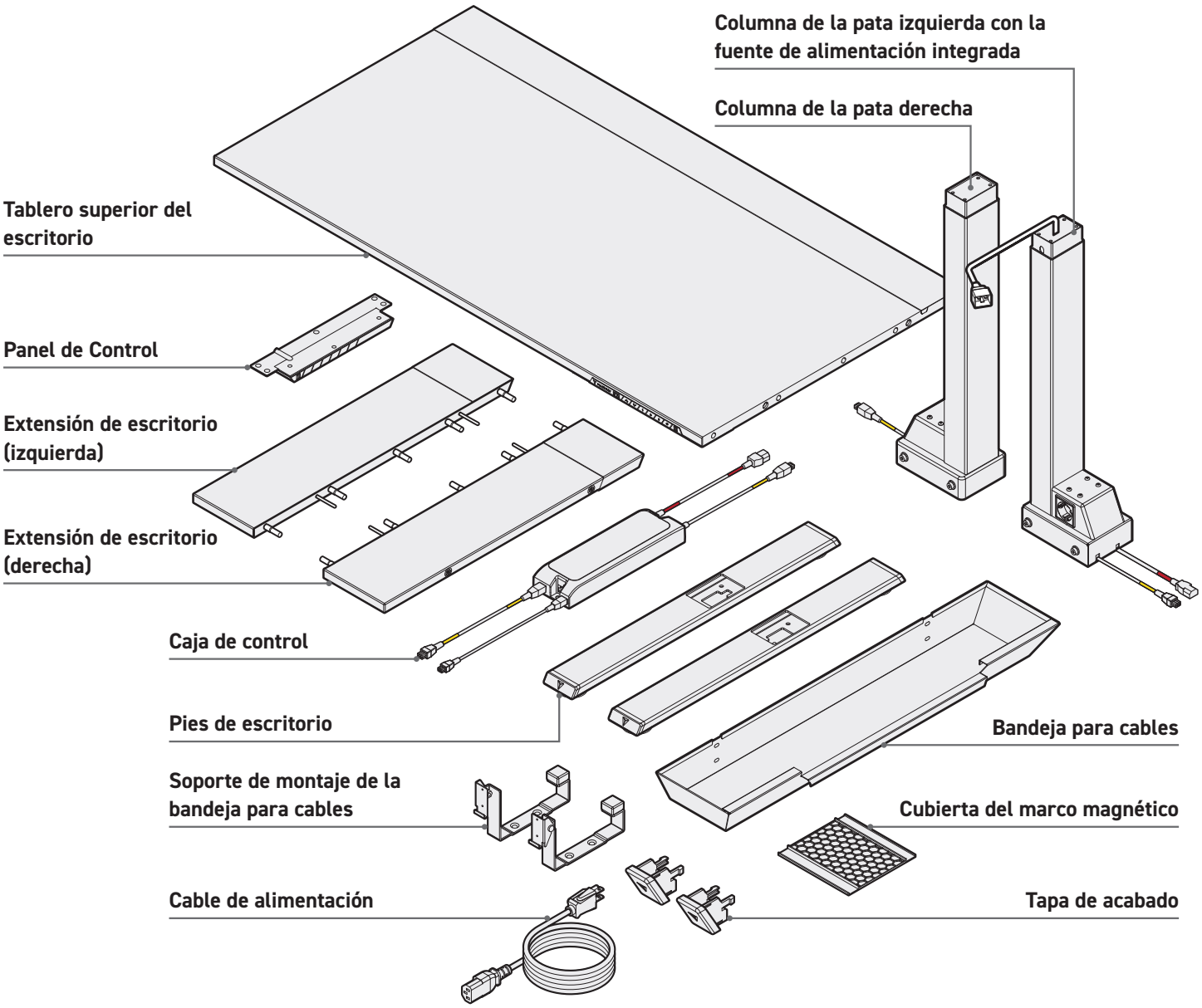

ADVERTENCIA: No intentes abrir la carcasa de la caja de control, el panel de control, las columnas de las patas y los motores. No hay piezas reparables por el usuario en estos componentes. Escanea el código QR o visita nuestro sitio web **secretlab.co/support** para ponerte en contacto con nuestro servicio de atención al cliente y recibir ayuda en caso de que tu escritorio necesite mantenimiento.

PASOS GENERALES PARA LA RESOLUCIÓN DE PROBLEMAS

Realiza el procedimiento de reinicio

1. Mantén pulsado el botón ⌄ para bajar el Secretlab MAGNUS Evo a la posición más baja (72 cm).
2. Suelta el botón ⌄.
3. Mantén pulsado el botón ⌄ hasta que la pantalla digital muestre "RSt".
4. El escritorio se moverá ligeramente hacia arriba y hacia abajo. No sueltes el botón hasta que se oiga un pitido.
5. Las columnas de las patas ahora están sincronizadas mediante el software de la caja de control.
6. Pon el escritorio en la posición más alta (117 cm) y en la más baja (72 cm) para confirmar que funciona correctamente.

Ciclo de alimentación de la caja de control

1. En el improbable caso de que se produzca un error y el Secretlab MAGNUS Evo no responda, desconecta la alimentación del escritorio durante al menos 10 segundos para reiniciar la caja de control.
2. Vuelve a conectar la alimentación a la mesa y realiza el procedimiento de reinicio para sincronizar las columnas de las patas.

Examina todas las conexiones de cables

1. Comprueba si hay corriente en la toma de corriente.
2. Comprueba que todos los cables están bien conectados.
3. Comprueba todas las conexiones de los cables para ver si hay daños en el cable o en las clavijas.
4. Realiza el procedimiento de reinicio.

**Las conexiones de cables incluyen el cable de alimentación, los cables de las columnas de las patas y los cables de la caja de control.*

Comprueba si hay obstrucciones

1. Confirma que no hay nada que obstruya el movimiento de tu escritorio, eliminando todo lo que esté demasiado cerca: encima, debajo o al lado.
2. Confirma que los elementos montados en el escritorio también están libres de obstáculos.
3. Comprueba que la caja de control está firmemente sujeta al tablero retirando la trampilla de servicio del marco del escritorio.

PROBLEMAS COMUNES Y SOLUCIONES

El escritorio no recibe corriente

1. Comprueba si hay corriente en la toma de corriente.
2. Comprueba que todos los cables están bien conectados.
3. Comprueba todas las conexiones de los cables para ver si hay daños en el cable o en las clavijas.
4. Realiza el procedimiento de reinicio (página 2).

El escritorio no está nivelado

1. Realiza el procedimiento de reinicio para sincronizar las columnas de las patas (consulta la página 2).

El panel de control no responde

Paso 1	Comprueba que no sobresalga el botón del disyuntor situado en la columna de la fuente de alimentación integrada. Si sobresale, pulsa el botón para restablecer el disyuntor. Comprueba que hay corriente en la toma de corriente y que todos los cables están bien conectados. ¿La toma de corriente funciona?	Sí →	Dirígete al **Paso 2**.
		No →	El cable de alimentación y/o la columna de alimentación integrada están defectuosos, ponte en contacto con nuestro equipo de asistencia.
Paso 2	Retira la trampilla de servicio situada debajo del tablero superior y comprueba que todos los cables están bien conectados a la caja de control. ¿Se detecta una luz LED verde en la caja de control?	Sí →	Dirígete al **Paso 3**.
		No →	La caja de control está defectuosa, ponte en contacto con nuestro Equipo de soporte.
Paso 3	Retira el panel de control del tablero superior y comprueba si el panel de control puede encenderse y funcionar según lo previsto. ¿El panel de control funciona?	Sí →	Problema resuelto.
		No →	El panel de control está defectuoso, ponte en contacto con nuestro Equipo de soporte.

El panel de control muestra un código de error

1. Consulta la sección **Códigos de error** (consulta la página 4).

CÓDIGOS DE ERROR

CÓDIGO DE ERROR	DESCRIPCIÓN	SOLUCIÓN POSIBLE
E01	• La tensión de entrada supera los 36 V	1. Comprueba la potencia de entrada. 2. Realiza el procedimiento de reinicio (consulta la página 2).
E02	• La desviación de altura entre las varillas roscadas supera los 1 cm.	1. Realiza el procedimiento de reinicio (consulta la página 2).
E04	• Error de conexión o comunicación del panel de control	1. Comprueba las conexiones de los cables del panel de control a la caja de control. 2. Comprueba todas las conexiones de los cables para ver si hay daños en el cable o en las clavijas.
E05	• Colisión	1. Comprueba si hay obstrucciones. Confirma que no hay nada que obstruya el movimiento de tu escritorio, eliminando todo lo que esté demasiado cerca: encima, debajo o al lado. Confirma que los elementos montados en el escritorio también están libres de obstáculos. 2. Comprueba que la caja de control está firmemente sujeta al tablero superior retirando la trampilla de servicio del marco del escritorio. 3. Si el error persiste, puede ser necesario sincronizar el escritorio realizando el procedimiento de reinicio (consulta la página 2).
E06	• Tensión de entrada inferior a 20 V	1. Comprueba las conexiones de los cables de alimentación. 2. Comprueba todas las conexiones de los cables para ver si hay daños en el cable o en las clavijas.
E07	• La tensión cae por debajo de 18 V durante el funcionamiento	1. Desconecta la alimentación del escritorio durante al menos 10 segundos desenchufando el cable de alimentación. Vuelve a enchufar el cable de alimentación para encender el escritorio. 2. Si el Paso 1 no funciona, comprueba si el cable de alimentación y el conector del cable de alimentación de la columna de alimentación integrada están dañados; si los encuentras, ponte en contacto con nuestro equipo de soporte a través del formulario de contacto de nuestra página web.

CÓDIGOS DE ERROR

CÓDIGO DE ERROR	DESCRIPCIÓN	SOLUCIÓN POSIBLE
E08	• El escritorio no está nivelado mientras funciona	1. Realiza el procedimiento de reinicio (consulta la página 2).
CALOR	• La caja de control está sobrecalentada • El escritorio lleva funcionando más de 2 minutos	1. Espera unos minutos a que se enfríe la caja de control o deja que se enfríe el escritorio durante 18 minutos.
E11	• Error de conexión Grupo Motor 1	1. Comprueba las conexiones de los cables de la columna de alimentación integrada a la caja de control. 2. Comprueba todas las conexiones de los cables para ver si hay daños en el cable o en las clavijas.
E12	• Error del canal de comunicación de corriente del Grupo Motor 1	1. Ponte en contacto con nuestro equipo de soporte a través del formulario de contacto de nuestro sitio web.
E13, E14 E15, E17	• Error Grupo Motor 1	1. Ponte en contacto con nuestro equipo de soporte a través del formulario de contacto de nuestro sitio web.
E16	• Grupo Motor 1 parado	1. Comprueba si hay obstrucciones. Confirma que no hay nada que obstruya el movimiento de tu escritorio, eliminando todo lo que esté demasiado cerca: encima, debajo o al lado. Confirma que los elementos montados en el escritorio también están libres de obstáculos. 2. Retira la carga de peso del escritorio; la carga de peso debe estar distribuida uniformemente. 3. Si los pasos 1 - 2 no funcionan, realiza el procedimiento de reinicio (consulta la página 2).
E21	• Error de conexión Grupo Motor 1	1. Comprueba las conexiones de los cables de la columna de la pata derecha a la caja de control. 2. Comprueba todas las conexiones de los cables para ver si hay daños en el cable o en las clavijas.
E23, E24 E25, E27	• Error Grupo Motor 2	1. Ponte en contacto con nuestro equipo de soporte a través del formulario de contacto de nuestro sitio web.

CÓDIGOS DE ERROR

CÓDIGO DE ERROR	DESCRIPCIÓN	SOLUCIÓN POSIBLE
E26	• Grupo Motor 1 parado	1. Comprueba si hay obstrucciones. Confirma que no hay nada que obstruya el movimiento de tu escritorio, eliminando todo lo que esté demasiado cerca: encima, debajo o al lado. Confirma que los elementos montados en el escritorio también están libres de obstáculos. 2. Retira la carga de peso del escritorio; la carga de peso debe estar distribuida uniformemente. 3. Si los pasos 1 - 2 no funcionan, realiza el procedimiento de reinicio (consulta la página 2).
E18, E28	• Se ha producido una sobrecarga	1. Retira la carga de peso del escritorio; la carga de peso debe estar distribuida uniformemente. 2. Realiza el procedimiento de reinicio (consulta la página 2).
E42, E43	• Error de memoria • Error del sensor anticolisión	1. Ponte en contacto con nuestro equipo de soporte a través del formulario de contacto de nuestro sitio web.

Secretlab MAGNUS Evo
Guía de resolución de problemas (Versión original)

SECRETLAB MAGNUS EVO

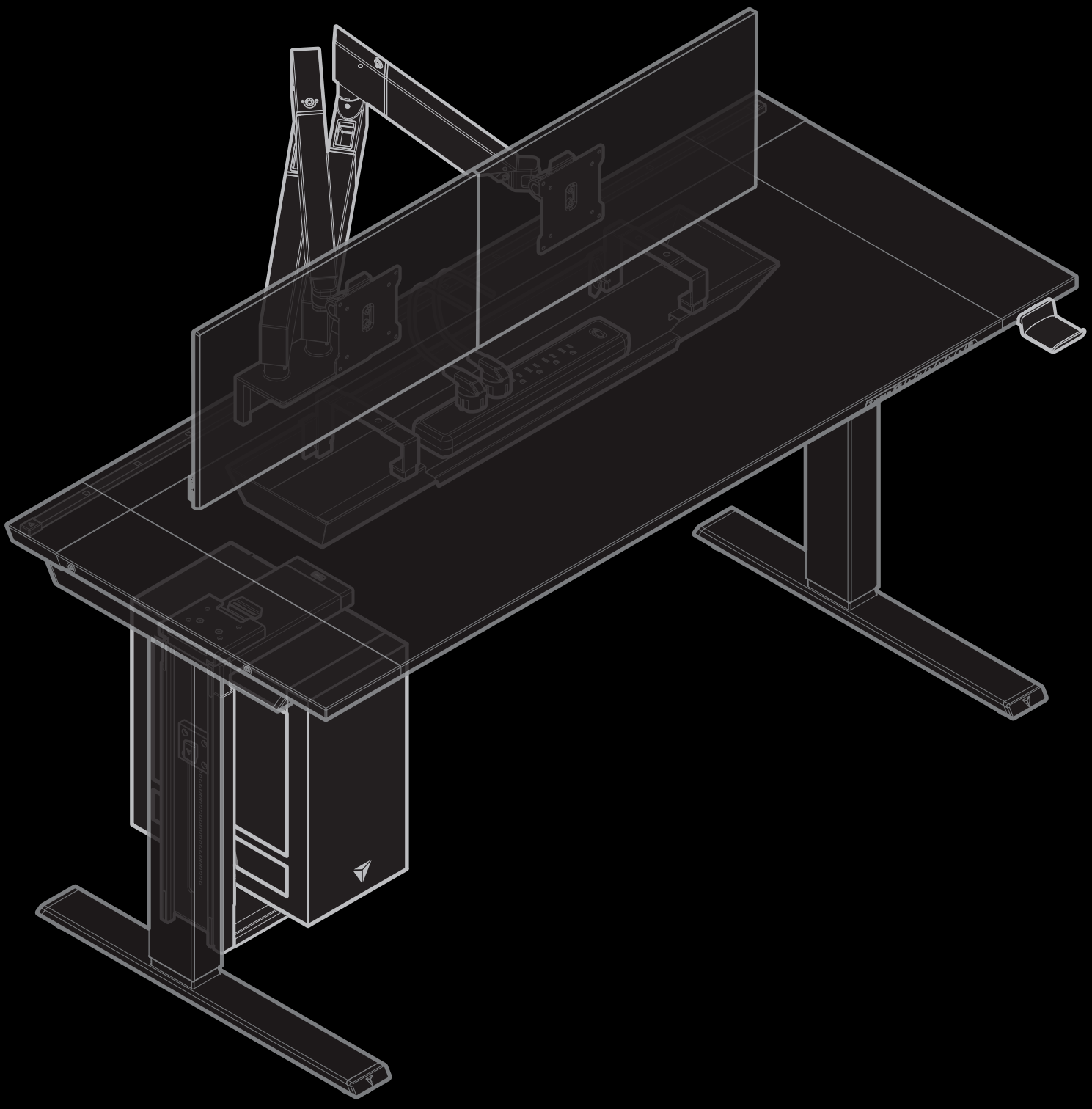

GUIDE DE DÉPANNAGE

CONTENU

Lire le guide d'assemblage et le manuel d'utilisation 01

Liste des pièces de rechange 01

Étapes générales de dépannage 02

Problèmes Courants et Solutions 03

Codes d'Erreur 04

LIRE LE GUIDE D'ASSEMBLAGE ET LE MANUEL D'UTILISATION

Dans de nombreux cas, les problèmes peuvent être dus à un assemblage incorrect. Scannez le code QR ou visitez notre site web **secretlab.co/resources** pour consulter le guide d'assemblage et le manuel d'utilisation du Secretlab MAGNUS Evo afin de vous assurer que le Secretlab MAGNUS Evo soit correctement assemblé. Si le problème persiste après avoir vérifié l'assemblage correct, consultez les étapes de dépannage dans ce document.

LISTE DES PIÈCES DE RECHANGE

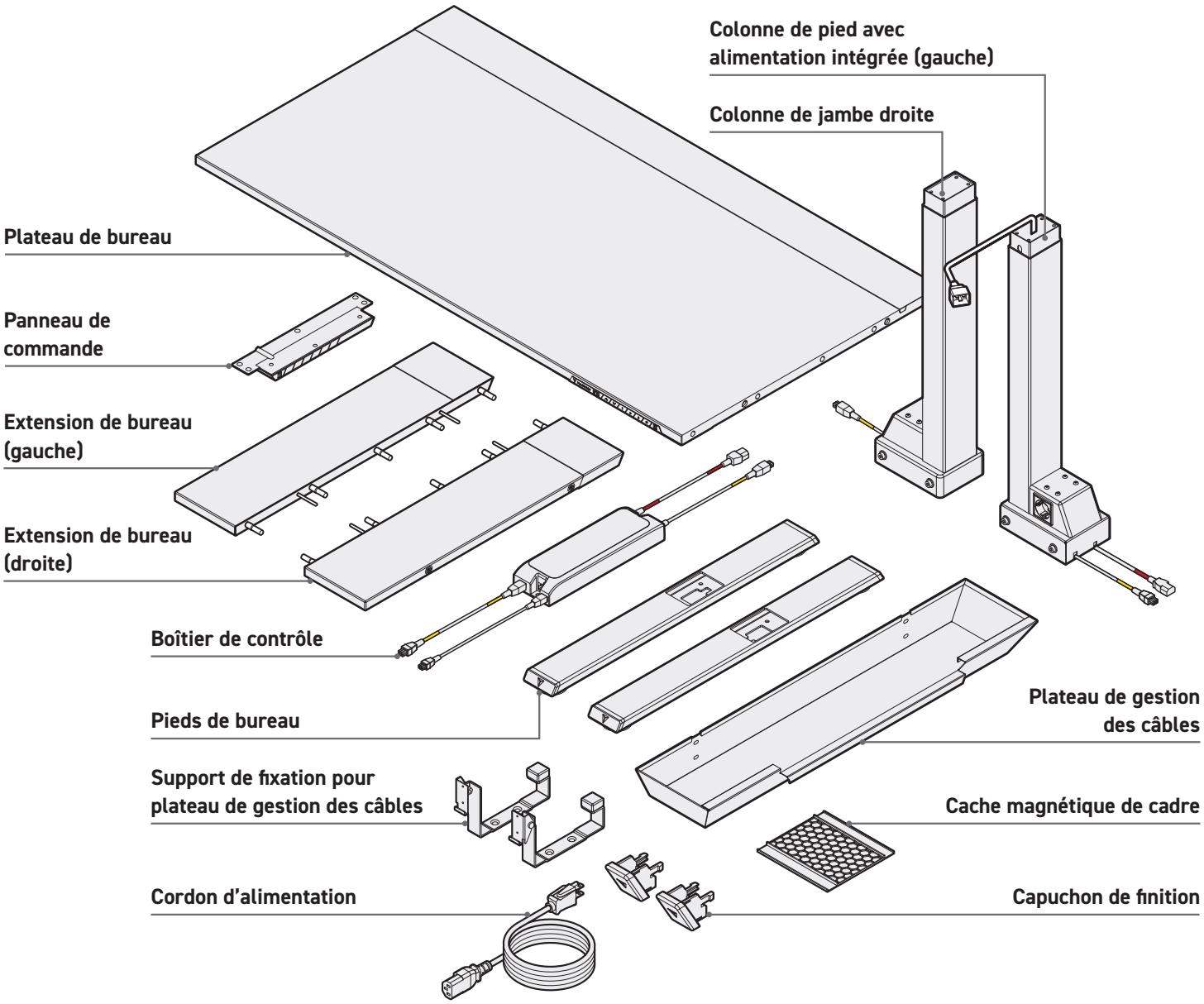

AVERTISSEMENT : N'essayez pas d'ouvrir le boîtier du panneau de contrôle, des colonnes de pied ou des moteurs. Ces composants ne contiennent aucune pièce réparable par l'utilisateur. Scannez le code QR ou visitez notre site web **secretlab.co/support** pour contacter notre service client si votre bureau nécessite une réparation.

ÉTAPES GÉNÉRALES DE DÉPANNAGE

Effectuer la procédure de réinitialisation

1. Appuyez et maintenez le bouton ⌄ pour abaisser le Secretlab MAGNUS Evo à la position la plus basse (72 cm).
2. Relâchez le bouton ⌄.
3. Appuyez et maintenez à nouveau le bouton ⌄ jusqu'à ce que l'affichage numérique affiche "RSt".
4. Le bureau se déplacera légèrement vers le haut et vers le bas. Ne relâchez pas le bouton jusqu'à ce qu'un bip soit entendu.
5. Les colonnes de jambes sont maintenant synchronisées via le logiciel dans le panneau de contrôle.
6. Faites fonctionner le bureau à la position la plus haute (117 cm) et la position la plus basse (72 cm) pour confirmer son bon fonctionnement.

Redémarrer le panneau de contrôle

1. Dans le cas peu probable où une erreur se produit et que le Secretlab MAGNUS Evo ne répond plus, déconnectez l'alimentation du bureau pendant au moins 10 secondes pour réinitialiser le panneau de contrôle.
2. Reconnectez l'alimentation du bureau et effectuez la procédure de réinitialisation pour synchroniser les colonnes de jambes.

Vérifier toutes les connexions de câbles

1. Vérifiez l'alimentation de la prise murale.
2. Vérifiez que tous les câbles soient correctement connectés.
3. Vérifiez les câbles pour détecter des dommages sur les fils ou les broches.
4. Effectuez la procédure de réinitialisation.

**Les connexions de câbles comprennent le câble d'alimentation, les câbles des colonnes de jambes et les câbles du panneau de contrôle.*

Vérifier les obstructions

1. Assurez-vous qu'il n'y a rien qui empêche le mouvement de votre bureau, en débarrassant tout ce qui est trop proche — au-dessus, en dessous ou sur les côtés.
2. Assurez-vous que les éléments montés sur le bureau sont également dégagés d'obstructions.
3. Vérifiez que le panneau de contrôle soit solidement attaché au bureau en retirant la trappe de service sur le cadre du bureau.

PROBLÈMES COURANTS ET SOLUTIONS

Pas de puissance à l'écrin

1. Vérifiez la prise murale pour voir si elle a du courant.
2. Vérifiez que tous les câbles sont correctement connectés.
3. Vérifiez toutes les connexions de câbles pour déceler des dommages au cordon ou aux broches.
4. Effectuez la procédure de réinitialisation (page 2).

Le Bureau est incliné

1. Effectuez la procédure de réinitialisation pour synchroniser les colonnes de jambes (voir page 2).

Le panneau de contrôle ne répond pas.

Étape 1	Vérifiez le bouton du disjoncteur situé sur la colonne d'alimentation intégrée pour détecter toute saillie. Si une saillie est présente, appuyez sur le bouton pour réinitialiser le disjoncteur. Vérifiez qu'il y a du courant à la prise murale et que tous les câbles soient correctement connectés. La prise fonctionne-t-elle ?	Oui ⟶ Non ⟶	Passez à l'**étape 2**. Le câble d'alimentation et/ou la colonne d'alimentation intégrée sont défectueux, veuillez contacter notre équipe d'assistance.
Étape 2	Retirez le hublot de service situé sous le plateau du bureau et vérifiez que tous les câbles soient correctement connectés à la boîte de contrôle. Une lumière LED verte est-elle détectée sur la boîte de contrôle ?	Oui ⟶ Non ⟶	Passez à l'**étape 3**. La boîte de contrôle est défectueuse, veuillez contacter notre équipe d'assistance.
Étape 3	Retirez le panneau de contrôle du plateau du bureau et vérifiez si le panneau de contrôle peut être allumé et fonctionne comme prévu. Le panneau de contrôle fonctionne-t-il ?	Oui ⟶ Non ⟶	Le problème est résolu. Le panneau de contrôle est défectueux, veuillez contacter notre équipe d'assistance.

Le Panneau de Contrôle Affiche un Code d'Erreur

1. Consultez la section des **codes d'erreur** (voir page 4).

CODES D'ERREUR

CODE D'ERREUR	DESCRIPTION	SOLUTION POTENTIELLE
E01	• La tension d'entrée dépasse 36V	1. Vérifiez l'alimentation d'entrée. 2. Effectuez la procédure de réinitialisation (voir page 2).
E02	• L'écart de hauteur entre les tiges filetées dépasse 1 cm	1. Effectuez la procédure de réinitialisation (voir page 2).
E04	• Erreur de connexion ou de communication du panneau de contrôle	1. Vérifiez les connexions des câbles entre le panneau de contrôle et la boîte de contrôle. 2. Vérifiez les câbles pour détecter tout dommage au cordon ou aux broches.
E05	• Collision	1. Vérifiez la présence d'obstacles. Assurez-vous que rien n'entrave le mouvement du bureau, au-dessus, en dessous ou à ses côtés. Vérifiez également que les éléments fixés au bureau ne bloquent pas le mouvement. 2. Vérifiez que la boîte de contrôle est bien fixée au plateau en retirant le hublot de service du cadre du bureau. 3. Si l'erreur persiste, il peut être nécessaire de synchroniser le bureau en effectuant la procédure de réinitialisation (voir page 2).
E06	• La tension d'entrée est inférieure à 20V	1. Vérifiez les connexions du câble d'alimentation. 2. Vérifiez les câbles pour détecter tout dommage au cordon ou aux broches.
E07	• Chute de tension en dessous de 18V pendant l'utilisation	1. Débranchez le bureau pendant au moins 10 secondes en retirant le câble d'alimentation, puis rebranchez-le pour rallumer le bureau. 2. Si l'étape 1 ne fonctionne pas, inspectez le câble d'alimentation et le connecteur de la colonne d'alimentation intégrée. En cas de dommage, veuillez contacter notre équipe d'assistance via le formulaire de contact de notre site web.

CODES D'ERREUR

CODE D'ERREUR	DESCRIPTION	SOLUTION POTENTIELLE
E08	• Le bureau est incliné pendant l'utilisation	1. Effectuez la procédure de réinitialisation (voir page 2).
HOT	• La boîte de contrôle est en surchauffe • Le bureau a fonctionné plus de 2 minutes	1. Attendez quelques minutes que la boîte de contrôle refroidisse ou laissez le bureau refroidir pendant 18 minutes.
E11	• Erreur de connexion du Groupe Moteur 1	1. Vérifiez les connexions des câbles entre la colonne d'alimentation intégrée et la boîte de contrôle. 2. Vérifiez les câbles pour détecter tout dommage au cordon ou aux broches.
E12	• Erreur de canal de communication du courant du Groupe Moteur 1	1. Veuillez contacter notre équipe d'assistance via le formulaire de contact sur notre site web.
E13, E14 E15, E17	• Erreur du Groupe Moteur 1	1. Veuillez contacter notre équipe d'assistance via le formulaire de contact sur notre site web.
E16	• Groupe Moteur 1 bloqué	1. Vérifiez la présence d'obstacles. Assurez-vous que rien n'entrave le mouvement du bureau, au-dessus, en dessous ou à ses côtés. Vérifiez également que les éléments fixés au bureau ne bloquent pas le mouvement. 2. Retirez la charge du bureau ; elle doit être répartie de manière uniforme. 3. Si les étapes 1 à 2 échouent, effectuez la procédure de réinitialisation (voir page 2).
E21	• Erreur de connexion du Groupe Moteur 2	1. Vérifiez les connexions des câbles entre la colonne de jambe droite et la boîte de contrôle. 2. Vérifiez les câbles pour détecter tout dommage au cordon ou aux broches.
E23, E24 E25, E27	• Erreur du Groupe Moteur 2	1. Veuillez contacter notre équipe d'assistance via le formulaire de contact sur notre site web.

CODES D'ERREUR

CODE D'ERREUR	DESCRIPTION	SOLUTION POTENTIELLE
E26	• Groupe Moteur 2 bloqué	1. Vérifiez la présence d'obstacles. Assurez-vous que rien n'entrave le mouvement du bureau, au-dessus, en dessous ou à ses côtés. Vérifiez également que les éléments fixés au bureau ne bloquent pas le mouvement. 2. Retirez la charge du bureau ; elle doit être répartie de manière uniforme. 3. Si les étapes 1 à 2 échouent, effectuez la procédure de réinitialisation (voir page 2).
E18, E28	• Surcharge détectée	1. Retirez la charge du bureau ; elle doit être répartie de manière uniforme. 2. Effectuez la procédure de réinitialisation (voir page 2).
E42, E43	• Erreur de mémoire • Erreur du capteur anti-collision	1. Veuillez contacter notre équipe d'assistance via le formulaire de contact sur notre site web.

Secretlab MAGNUS Evo
Guide de dépannage (version originale)

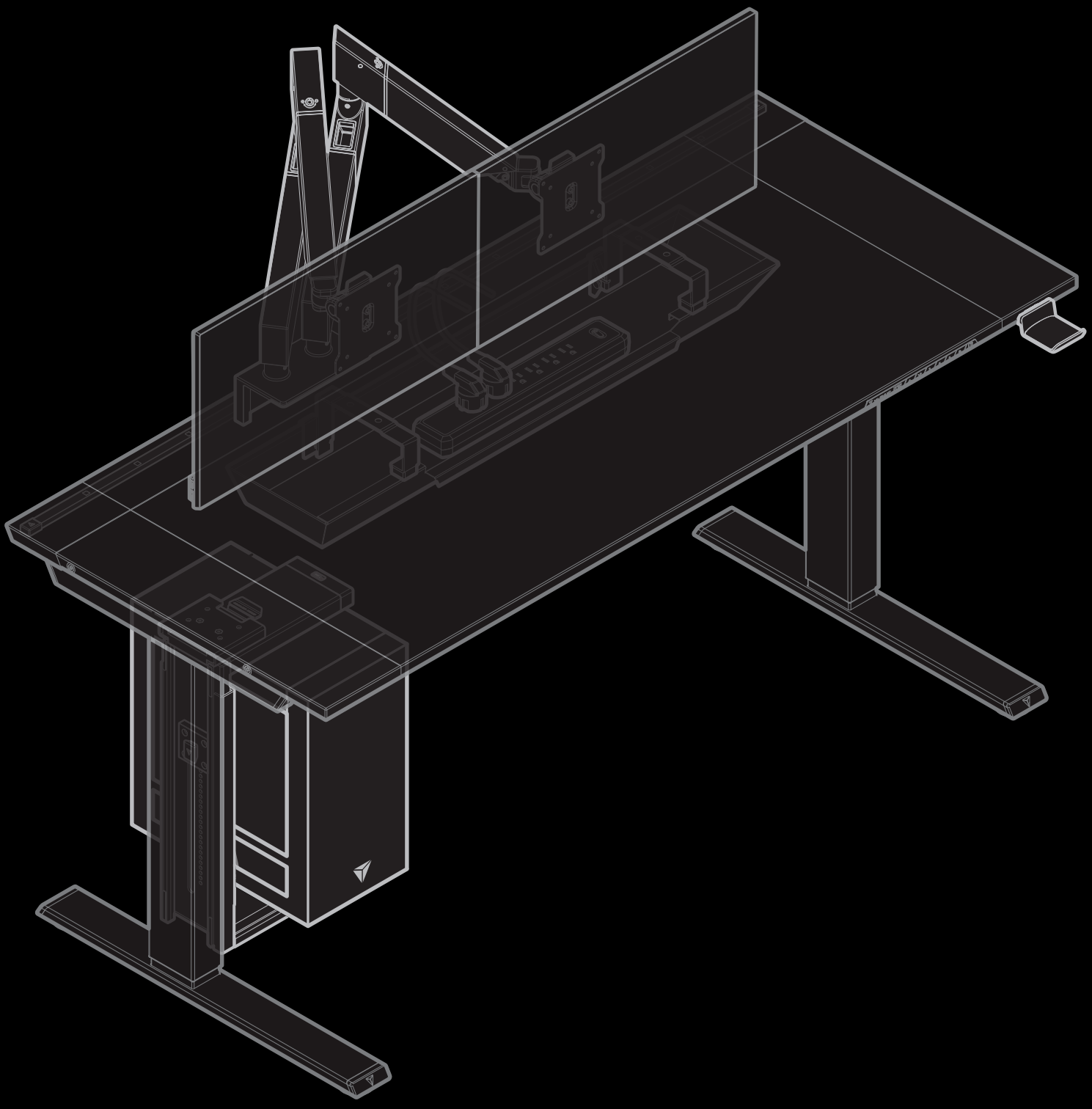

GUIDA ALLA RISOLUZIONE DEI PROBLEMI

CONTENUTI

Leggere la Guida al Montaggio e il Manuale Utente 01

Lista delle Parti di Ricambio 01

Step Generali per la Risoluzione dei Problemi 02

Problemi Comuni e Soluzioni 03

Codici di Errore 04

LEGGERE LA GUIDA AL MONTAGGIO E IL MANUALE UTENTE

In molti casi, i problemi possono essere il risultato di un montaggio improprio. Scansionare il codice QR o visitare il nostro sito su **secretlab.co/resources** per fare riferimento al documento con Guida al Montaggio e Manuale Utente per la Secretlab MAGNUS Evo per assicurarsi che la Secretlab MAGNUS Evo sia stata montata correttamente. Se il problema dovesse persistere dopo la conferma del montaggio corretto, fare riferimento agli step di risoluzione dei problemi contenuti in questo documento.

LISTA DELLE PARTI DI RICAMBIO

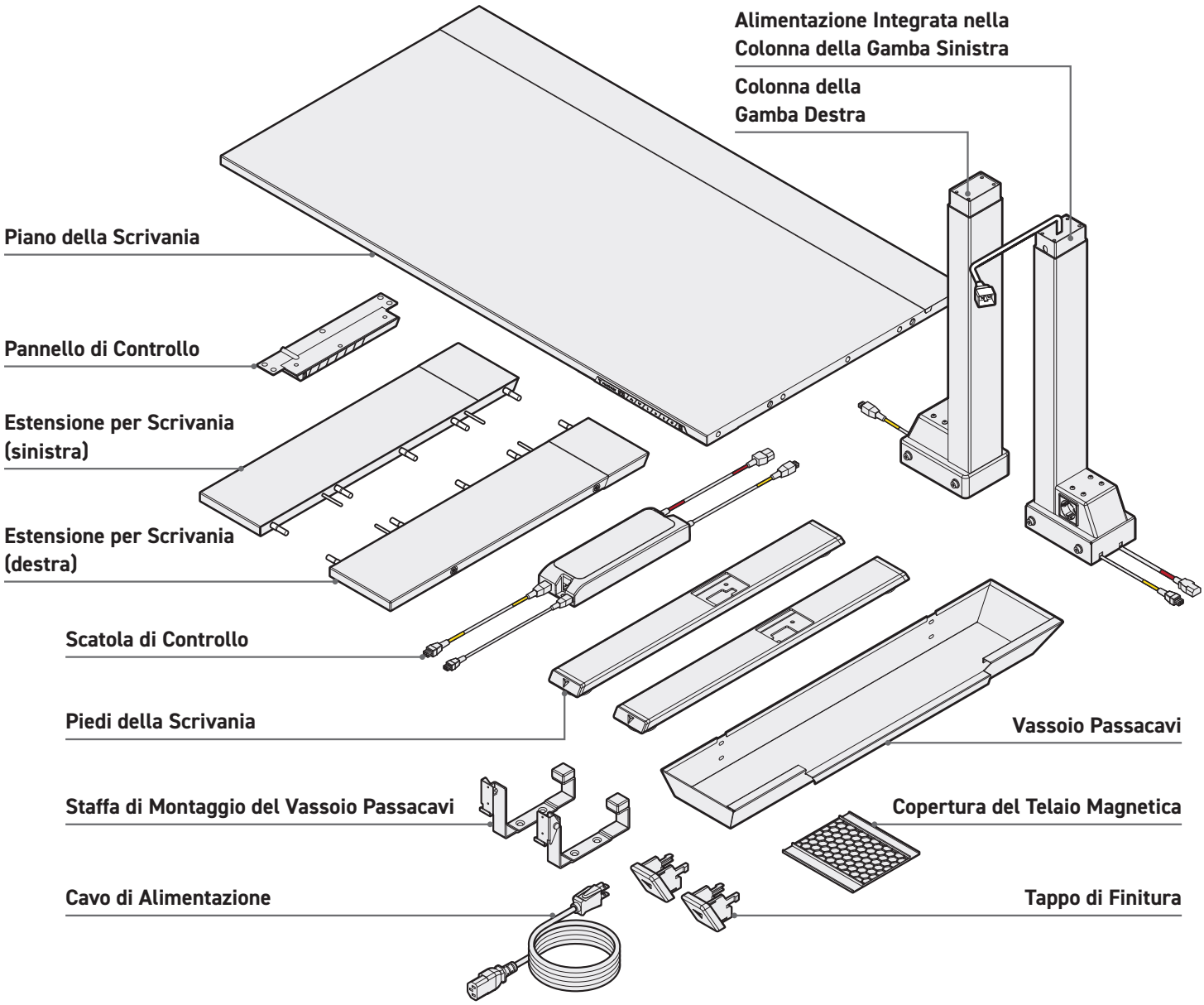

ATTENZIONE: Non provare ad aprire l'alloggio della Scatola di Controllo, del Pannello di Controllo e delle Colonne Motorizzate delle Gambe. Non ci sono parti manovrabili dall'utente in queste componenti. Scansionare il codice QR o visitare il nostro sito **secretlab.co/support** per contattare la nostra assistenza clienti per ricevere supporto.

STEP GENERALI PER LA RISOLUZIONE DEI PROBLEMI

Eseguire la Procedura di Reset

1. Tenere premuto il pulsante ⌄ per abbassare la Secretlab MAGNUS Evo nella posizione minima (72 cm).
2. Lasciare andare il pulsante ⌄ .
3. Tenere premuto il pulsante ⌄ finché il display digitale non mostrerà "RSt".
4. La scrivania si muoverà leggermente su e giù. Non lasciare andare il pulsante finché non si sentirà un bip.
5. Le Colonne delle Gambe ora sono sincronizzate tramite il software nella Scatola di Controllo.
6. Portare la scrivania nella posizione massima (117 cm) e minima (72 cm) per confermare il corretto funzionamento.

Controllare l'Alimentazione della Scatola di Controllo

1. Nell'improbabile eventualità che si verificasse un errore, e la Secretlab MAGNUS Evo non rispondesse, scollegare l'alimentazione dalla scrivania per almeno 10 secondi per resettare la Scatola di Controllo.
2. Ricollegare l'alimentazione alla scrivania ed eseguire la procedura di reset per sincronizzare le Colonne delle Gambe.

Controllare tutti i Cavi Collegati

1. Controllare l'alimentazione della presa a parete.
2. Controllare che tutti i cavi siano collegati.
3. Controllare che tutti i collegamenti non abbiano danni ai fili o alle spine.
4. Eseguire la procedura di reset.

**I collegamenti con cavo includono il Cavo di Alimentazione, i cavi sulle Colonne delle Gambe, e i cavi sulla Scatola di Controllo.*

Controllare gli Ostacoli

1. Confermare che non ci siano ostacoli al movimento della scrivania, allontanando qualsiasi cosa sia troppo vicina—sopra, sotto, o accanto.
2. Confermare che gli oggetti fissati alla scrivania non abbiano ostacoli.
3. Controllare che la Scatola di Controllo sia ben fissata al Piano della Scrivania rimuovendo lo Sportello di Servizio sul Telaio della Scrivania.

PROBLEMI COMUNI E SOLUZIONI

Alla Scrivania non arriva Corrente

1. Controllare che la corrente arrivi alla presa a parete.
2. Controllare che i cavi siano tutti collegati.
3. Controllare che i collegamenti non abbiano danni ai fili o alle spine.
4. Eseguire la procedura di reset (pagina 2).

La Scrivania non è a Livello

1. Eseguire la procedura di reset per sincronizzare le Colonne delle Gambe (fare riferimento a pagina 2).

Il Pannello di Controllo Non Risponde

Step 1	Controllare l'interruttore sulla Colonna di Alimentazione Integrata per eventuali sporgenze. In caso di sporgenza, premere il pulsante per resettare l'interruttore. Controllare che l'alimentazione a parete e tutti i cavi siano ben collegati. La presa elettrica funziona?	Sì →	Procedere con lo **Step 2**.
		No →	Cavo di Alimentazione e/o Colonna di Alimentazione Integrata difettoso, contattare il nostro Team di Assistenza.
Step 2	Rimuovere lo Sportello di Servizio situato sotto il Piano della Scrivania e controllare che i cavi siano ben connessi alla Scatola di Controllo. C'è una luce LED verde sulla Scatola di Controllo?	Sì →	Procedere con lo **Step 3**.
		No →	Scatola di Controllo difettosa, contattare il nostro Team di Assistenza.
Step 3	Rimuovere il Pannello di Controllo dal Piano della Scrivania e controllare se Pannello di Controllo riesce ad accendersi e operare come previsto. Il Pannello di Controllo funziona?	Sì →	Problema risolto.
		No →	Pannello di Controllo difettoso, contattare il nostro Team di Assistenza.

Il Pannello di Controllo Mostra un Codice di Errore

1. Fare riferimento alla sezione dei **Codici di Errore** (fare riferimento a pagina 4).

CODICI DI ERRORE

CODICE ERRORE	DESCRIZIONE	POTENZIALE SOLUZIONE
E01	• La tensione in ingresso supera i 36V	1. Controllare l'alimentazione. 2. Eseguire la procedura di reset (fare riferimento a pagina 2).
E02	• La differenza di altezza tra le aste delle viti supera i 1 cm	1. Eseguire la procedura di reset (fare riferimento a pagina 2).
E04	• Errore di collegamento o comunicazione con il Pannello di Controllo	1. Controllare i collegamenti dal Pannello di Controllo alla Scatola di Controllo. 2. Controllare i collegamenti ed eventuali danni a fili o spine.
E05	• Collisione	1. Controllare gli ostacoli. Confermare che non ci siano ostacoli al movimento della scrivania, allontanando qualsiasi cosa sia troppo vicina—sopra, sotto, o accanto. Confermare che gli oggetti fissati alla scrivania non abbiano ostacoli. 2. Controllare che la Scatola di Controllo sia ben fissata al Piano della Scrivania rimuovendo lo Sportello di Servizio sul Telaio della Scrivania. 3. Se l'errore persiste, potrebbe essere necessario sincronizzare la scrivania eseguendo la procedura di reset (fare riferimento a pagina 2).
E06	• La tensione in ingresso è minore di 20V	1. Controllare il collegamento all'alimentazione. 2. Controllare i collegamenti ed eventuali danni a fili o spine.
E07	• La tensione scende sotto i 18V mentre è attiva	1. Scollegare l'alimentazione dalla scrivania per almeno 10 secondi scollegando il Cavo di Alimentazione. Ricollegare il Cavo di Alimentazione per alimentare la scrivania. 2. Se lo Step 1 non funzionasse, controllare il Cavo di Alimentazione e il cavo di alimentazione collegato alla Colonna di Alimentazione Integrata per eventuali danni; se trovati, contattare il nostro Team di Assistenza attraverso il modulo di contatto sul nostro sito.

CODICI DI ERRORE

CODICE ERRORE	DESCRIZIONE	POTENZIALE SOLUZIONE
E08	• La scrivania non è a livello quando è operativa	1. Eseguire la procedura di reset (fare riferimento a pagina 2).
HOT	• La Scatola di Controllo è surriscaldata • La scrivania è in movimento da oltre 2 minuti	1. Aspettare qualche minuto che la Scatola di Controllo si raffreddi o lasciare che la scrivania si raffreddi per 18 minuti.
E11	• Errore di collegamento del Gruppo Motore 1	1. Controllare i collegamenti dalla Colonna di Alimentazione Integrata alla Scatola di Controllo. 2. Controllare i collegamenti per eventuali danni a fili o spine.
E12	• Errore di comunicazione della corrente nel canale del Gruppo Motore 1	1. Contattare il nostro Team di Assistenza attraverso il modulo di contatto sul nostro sito.
E13, E14 E15, E17	• Errore del Gruppo Motore 1	1. Contattare il nostro Team di Assistenza attraverso il modulo di contatto sul nostro sito.
E16	• Gruppo Motore 1 in stallo	1. Controllare gli ostacoli. Confermare che non ci siano ostacoli al movimento della scrivania, allontanando qualsiasi cosa sia troppo vicina—sopra, sotto, o accanto. Confermare che gli oggetti fissati alla scrivania non abbiano ostacoli. 2. Rimuovere il carico pesante dalla scrivania; il carico pesante deve essere distribuito equamente. 3. Se gli Step 1 - 2 non dovessero funzionare, eseguire la procedura di reset (fare riferimento a pagina 2).
E21	• Errore di collegamento del Gruppo Motore 2	1. Controllare i collegamenti dalla Colonna della Gamba Destra alla Scatola di Controllo. 2. Controllare i collegamenti per eventuali danni a fili o spine.
E23, E24 E25, E27	• Errore del Gruppo Motore 2	1. Contattare il nostro Team di Assistenza attraverso il modulo di contatto sul nostro sito.

CODICI DI ERRORE

CODICE ERRORE	DESCRIZIONE	POTENZIALE SOLUZIONE
E26	• Gruppo Motore 2 in stallo	1. Controllare gli ostacoli. Confermare che non ci siano ostacoli al movimento della scrivania, allontanando qualsiasi cosa sia troppo vicina—sopra, sotto, o accanto. Confermare che gli oggetti fissati alla scrivania non abbiano ostacoli. 2. Rimuovere il carico pesante dalla scrivania; il carico pesante deve essere distribuito equamente. 3. Se gli Step 1 - 2 non dovessero funzionare, eseguire la procedura di reset (fare riferimento a pagina 2).
E18, E28	• Si è verificato un sovraccarico	1. Rimuovere il carico pesante dalla scrivania; il carico pesante deve essere distribuito equamente. 2. Eseguire la procedura di reset (fare riferimento a pagina 2).
E42, E43	• Errore di memoria • Errore del sensore anticollisione	1. Contattare il nostro Team di Assistenza attraverso il modulo di contatto sul nostro sito.

Secretlab MAGNUS Evo
Guida alla Risoluzione dei Problemi (Versione Originale)

SECRETLAB MAGNUS EVO

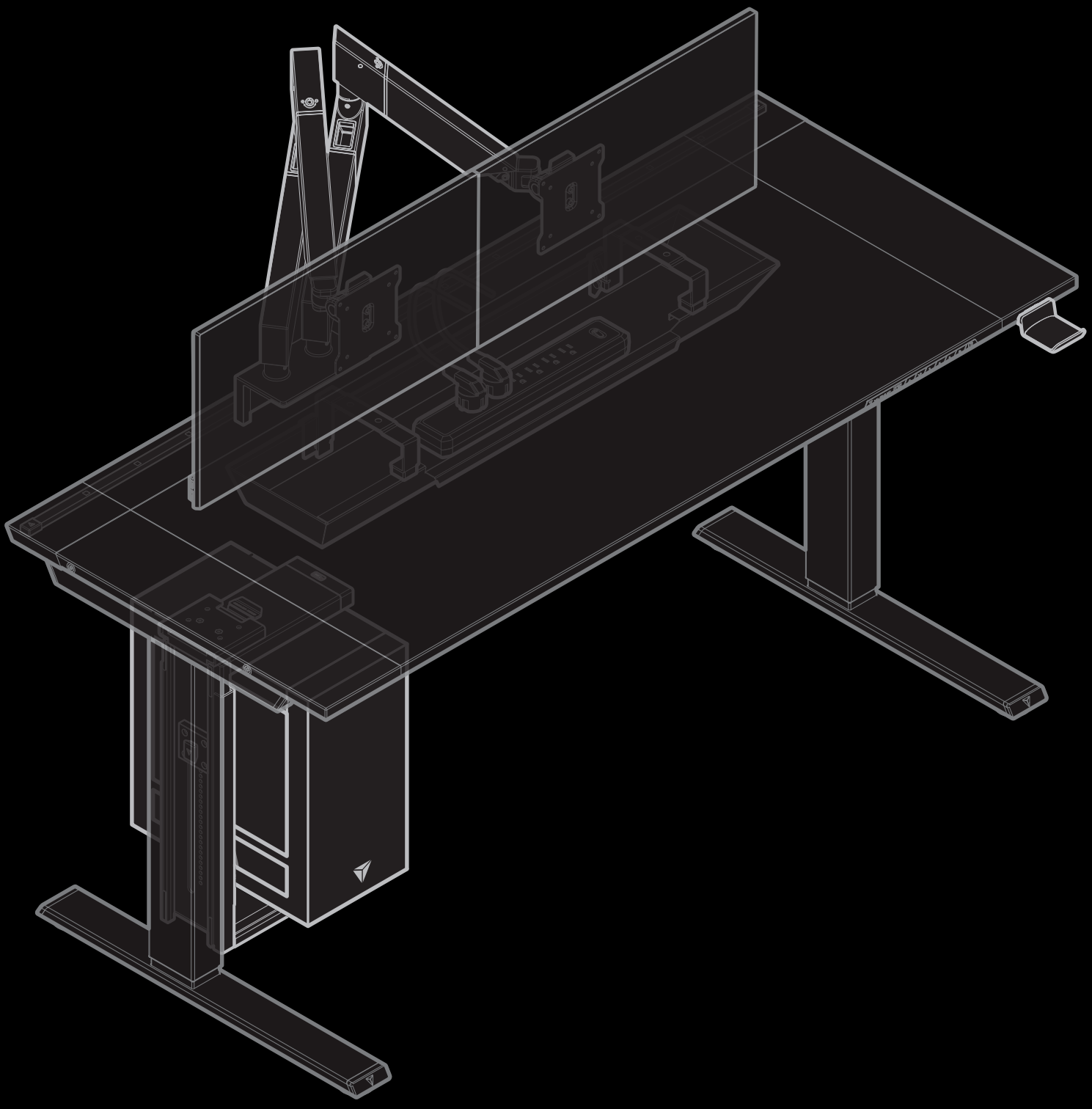

PROBLEEMOPLOSSING GIDS

INHOUD

Lees de Montagehandleiding en de Gebruikershandleiding 01

Lijst met Reserveonderdelen 01

Algemene Probleemoplossing Stappen 02

Veelvoorkomende Problemen en Oplossingen 03

Error Codes 04

LEES DE MONTAGEHANDLEIDING EN DE GEBRUIKERSHANDLEIDING

In veel gevallen kunnen problemen het gevolg zijn van onjuiste montage. Scan de QR-code of bezoek onze website **secretlab.co/resources** om het document Secretlab MAGNUS Evo Montagehandleiding en Gebruikershandleiding te raadplegen om er zeker van te zijn dat de Secretlab MAGNUS Evo correct is gemonteerd. Als het probleem zich blijft voordoen nadat je hebt gecontroleerd of de assemblage correct is uitgevoerd, raadpleeg dan de stappen voor probleemoplossing in dit document.

LIJST MET RESERVEONDERDELEN

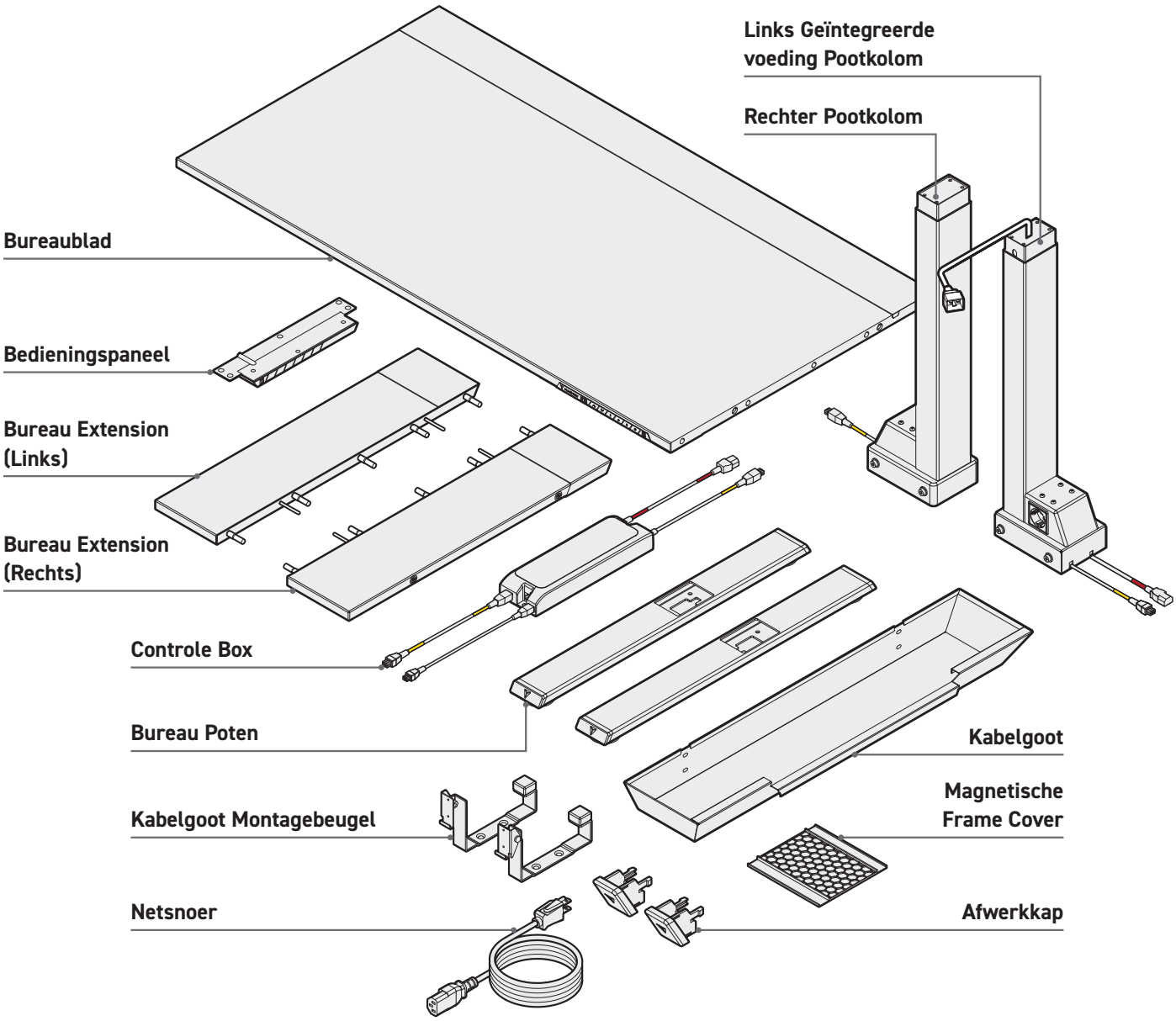

WAARSCHUWING: Probeer de behuizing van de Controle Box, het Bedieningspaneel, de Poot Kolommen en de motoren niet te openen. Deze onderdelen bevatten geen onderdelen die door de gebruiker kunnen worden gerepareerd. Scan de QR-code of bezoek onze website **secretlab.co/support** om contact op te nemen met onze klantenservice voor hulp als je bureau gerepareerd moet worden.

ALGEMENE PROBLEEMOPLOSSING STAPPEN

De Resetprocedure Uitvoeren

1. Houd de ⌄ knop ingedrukt om de Secretlab MAGNUS Evo in de laagste stand (72 cm) te zetten.
2. Laat de ⌄ knop los.
3. Houd de ⌄ knop ingedrukt totdat "RSt" op het digitale display verschijnt.
4. Het bureau zal lichtjes op en neer bewegen. Laat de knop pas los wanneer je een piep hoort.
5. De Poot Kolommen worden nu gesynchroniseerd via de software in de Controle Box.
6. Bedien het bureau in de hoogste (117 cm) en laagste stand (72 cm) om te controleren of het goed werkt.

Power Cycle de Controle Box

1. In het onwaarschijnlijke geval dat er een fout (error) optreedt en de Secretlab MAGNUS Evo niet reageert, moet de stroomtoevoer naar het bureau ten minste 10 seconden worden onderbroken om de Controle Box te resetten.
2. Sluit de stroom weer aan op het bureau en voer de resetprocedure uit om de Poot Kolommen te synchroniseren.

Controleer alle Kabelverbindingen

1. Controleer of er spanning op het stopcontact staat.
2. Controleer of alle kabels goed zijn aangesloten.
3. Controleer alle kabelverbindingen op beschadigingen aan het snoer of de pinnen.
4. Voer de resetprocedure uit.

**De kabelverbindingen omvatten het netsnoer, kabels op de Poot Kolommen en kabels op de Controle Box.*

Controleer op Belemmeringen

1. Controleer of er niets de beweging van het bureau belemmert en verwijder alles wat te dichtbij staat—erboven, eronder of ernaast.
2. Controleer of voorwerpen die op het bureau zijn gemonteerd ook vrij zijn van obstakels.
3. Controleer of de Controle Box stevig op het Bureaublad is bevestigd door het Serviceluik op het Bureau Frame te verwijderen.

VEELVOORKOMENDE PROBLEMEN EN OPLOSSINGEN

Geen Stroom naar het Bureau

1. Controleer of er spanning op het stopcontact staat.
2. Controleer of alle kabels goed zijn aangesloten.
3. Controleer alle kabelverbindingen op beschadigingen aan het snoer of de pinnen.
4. Voer de resetprocedure uit (pagina 2).

Bureau staat niet gelijk

1. Voer de resetprocedure uit om de Been Kolommen te synchroniseren (zie pagina 2).

Bedieningspaneel Reageert Niet

Stap 1	Controleer of de knop van de stroomonderbreker op de geïntegreerde voedingszuil uitsteekt. Als er iets uitsteekt, druk dan op de knop om de stroomonderbreker te resetten. Controleer of er spanning op het stopcontact staat en of alle kabels goed zijn aangesloten. Werkt het stopcontact?	Ja ⟶ Nee ⟶	Ga verder met **stap 2** Netsnoer en/of geïntegreerde voedingskolom is defect, neem dan contact op met ons Ondersteuningsteam.
Stap 2	Verwijder het Serviceluik onder de Desk Top en controleer of alle kabels goed zijn aangesloten op de Controle Box. Brandt er een groen LED-lampje op de Controle Box?	Ja ⟶ Nee ⟶	Ga verder met **stap 3** Controle Box is defect, neem dan contact op met ons Ondersteuningsteam.
Stap 3	Verwijder het Bedieningspaneel van het Bureaublad en controleer of het Bedieningspaneel kan worden ingeschakeld en werkt zoals bedoeld. Werkt het Bedieningspaneel?	Ja ⟶ Nee ⟶	Probleem is opgelost. Bedieningspaneel is defect, neem contact op met ons Ondersteuningsteam.

Het Bedieningspaneel geeft een Error Code weer

1. Raadpleeg het gedeelte **Foutcodes** (zie pagina 4).

ERROR CODES

ERROR CODE	BESCHRIJVING	POTENTIËLE OPLOSSING
E01	• Ingangsspanning hoger dan 36V	1. Controleer het ingangsvermogen. 2. Voer de resetprocedure uit (zie pagina 2).
E02	• Hoogteafwijking tussen de schroefstangen groter dan 1 cm	1. Voer de resetprocedure uit (zie pagina 2).
E04	• Verbindingsfout of communicatiefout Bedieningspaneel	1. Controleer de kabelverbindingen van het Bedieningspaneel naar de Controle Box. 2. Controleer de kabelaansluitingen op schade aan het snoer of de pinnen.
E05	• Botsing	1. Controleer op obstakels. Controleer of er niets de beweging van je bureau belemmert en verwijder alles wat te dichtbij staat—boven, onder of naast het bureau. Controleer of voorwerpen die aan het bureau zijn bevestigd ook vrij zijn van obstakels. 2. Controleer of de Controle Box stevig aan het Bureaublad is bevestigd door het Serviceluik op het Bureau Frame te verwijderen. 3. Als de fout (Error) zich blijft voordoen, kan het nodig zijn om het Bureaublad te synchroniseren door de resetprocedure uit te voeren (zie pagina 2).
E06	• Ingangsspanning minder dan 20V	1. Controleer de aansluitingen van de voedingskabel. 2. Controleer de kabelaansluitingen op schade aan het snoer of de pinnen.
E07	• Spanning daalt onder 18V tijdens gebruik	1. Koppel de stroomtoevoer naar het bureau minstens 10 seconden los door het netsnoer uit het stopcontact te halen. Sluit het netsnoer weer aan om het bureau aan te zetten.

ERROR CODES

ERROR CODE	BESCHRIJVING	POTENTIËLE OPLOSSING
		2. Als stap 1 niet werkt, controleer dan of het netsnoer en de connector van de voedingskabel op de geïntegreerde voedingszuil beschadigd zijn. Als dit het geval is, neem dan contact op met ons ondersteuningsteam via het contactformulier op onze website.
E08	• Bureau staat niet waterpas tijdens gebruik	1. Voer de resetprocedure uit (zie pagina 2).
HOT	• Controle Box is oververhit • Bureau is al meer dan 2 minuten bezig	1. Wacht een paar minuten tot de Controle Box is afgekoeld of laat het bureau 18 minuten afkoelen.
E11	• Error aansluiting Motorgroep 1	1. Controleer de kabelverbindingen van de Geïntegreerde Voedingszuil naar de Controle Box. 2. Controleer de kabelaansluitingen op schade aan het snoer of de pinnen.
E12	• Error huidig communicatiekanaal motorgroep 1	1. Neem contact op met ons Ondersteuningsteam via het contactformulier op onze website.
E13, E14 E15, E17	• Motor Group 1 Error	1. Neem contact op met ons Ondersteuningsteam via het contactformulier op onze website.
E16	• Motor Groep 1 vastgelopen	1. Controleer op obstakels. Controleer of er niets de beweging van het bureau belemmert en verwijder alles wat te dichtbij staat—boven, onder of naast het bureau. Controleer of voorwerpen die aan het bureau zijn bevestigd ook vrij zijn van obstakels. 2. Verwijder het gewicht van het bureau; het gewicht moet gelijkmatig verdeeld zijn. 3. Als stappen 1 - 2 niet werken, voer dan de resetprocedure uit (zie pagina 2).

ERROR CODES

ERROR CODE	BESCHRIJVING	POTENTIËLE OPLOSSING
E21	• Error aansluiting motorgroep 2	1. Controleer de kabelverbindingen van de Rechter Pootkolom naar de Controle Box. 2. Controleer de kabelaansluitingen op beschadigingen aan het snoer of de pinnen.
E23, E24 **E25, E27**	• Motor Group 2 error	1. Neem contact op met ons Ondersteuningsteam via het contactformulier op onze website.
E26	• Motor Group 2 vastgelopen	1. Controleer op obstakels. Controleer of er niets de beweging van het bureau belemmert en verwijder alles wat te dichtbij staat—boven, onder of naast het bureau. Controleer of voorwerpen die aan het bureau zijn bevestigd ook vrij zijn van obstakels. 2. Verwijder het gewicht van het bureau; het gewicht moet gelijkmatig verdeeld zijn. 3. Als stappen 1 - 2 niet werken, voer dan de resetprocedure uit (zie pagina 2).
E18, E28	• Overbelasting heeft plaatsgevonden	1. Verwijder de gewichtsbelasting van het bureau; de gewichtsbelasting moet gelijkmatig verdeeld zijn. 2. Voer de resetprocedure uit (zie pagina 2).
E42, E43	• Geheugen Error • Anti-botsingsensor Error	1. Neem contact op met ons Ondersteuningsteam via het contactformulier op onze website.

Secretlab MAGNUS Evo
Probleemoplossing Gids (Originele Versie)

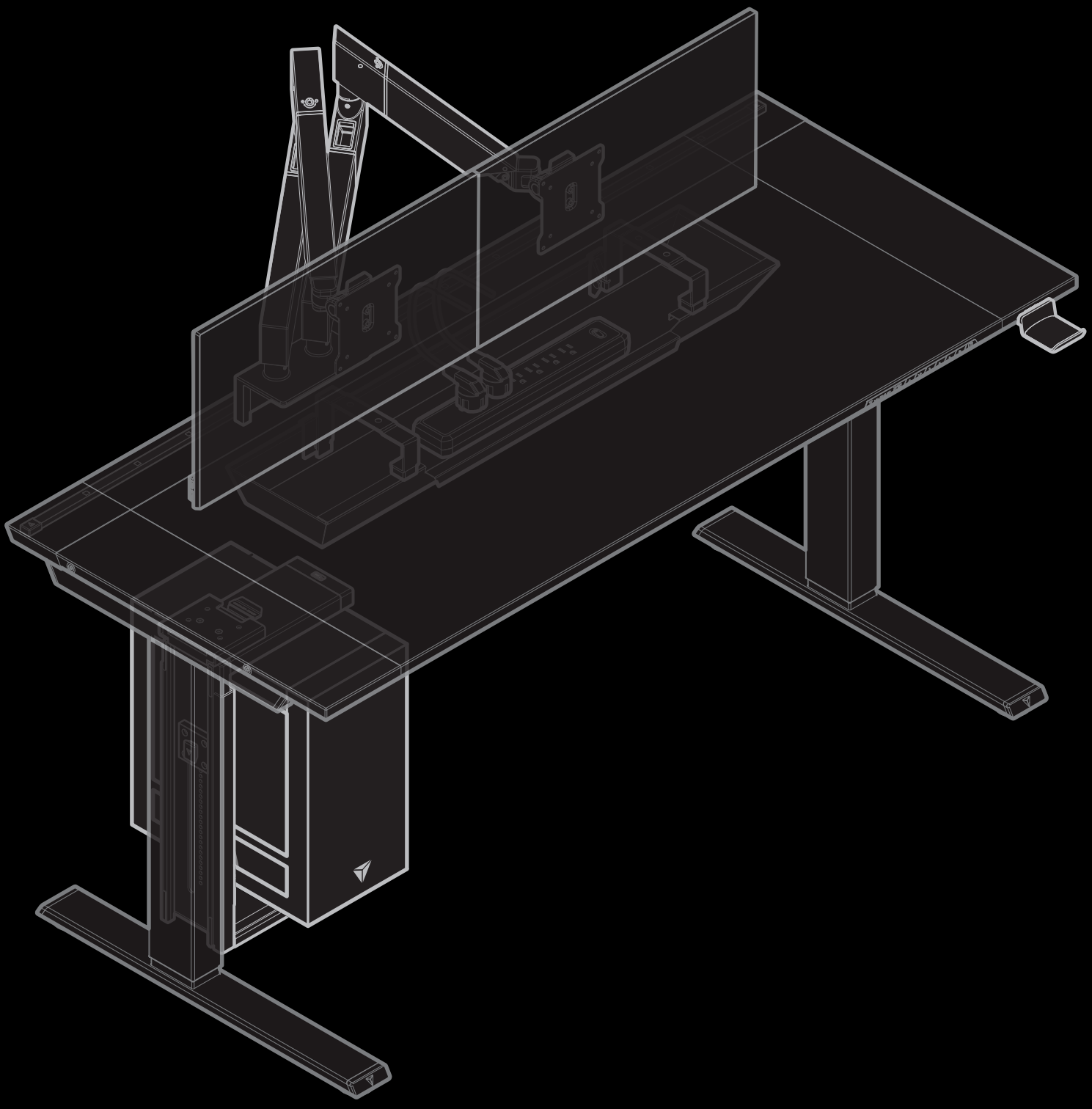

ROZWIĄZYWANIE PROBLEMÓW

SPIS TREŚCI

Przeczytaj Przewodnik Po Montażu i Instrukcję 01

Lista Części Zamiennych 01

Ogólne Kroki Rozwiązywania Problemów 02

Najpopularniejsze Problemy i Rozwiązania 03

Kody Błędów 04

PRZECZYTAJ PRZEWODNIK PO MONTAŻU I INSTRUKCJĘ

W wielu przypadkach problemy mogą być wynikiem nieprawidłowego montażu. Zeskanuj kod QR lub odwiedź naszą stronę internetową **secretlab.co/resources**, aby zapoznać się z dokumentem Przewodnika Po Montażu i Instrukcją Secretlab MAGNUS Evo aby upewnić się, że Secretlab MAGNUS Evo zostało prawidłowo zmontowane. Jeśli problem nadal występuje po potwierdzeniu, że wykonałeś montaż prawidłowo, zapoznaj się z krokami rozwiązywania problemów, zawartymi w tym dokumencie.

LISTA CZĘŚCI ZAMIENNYCH

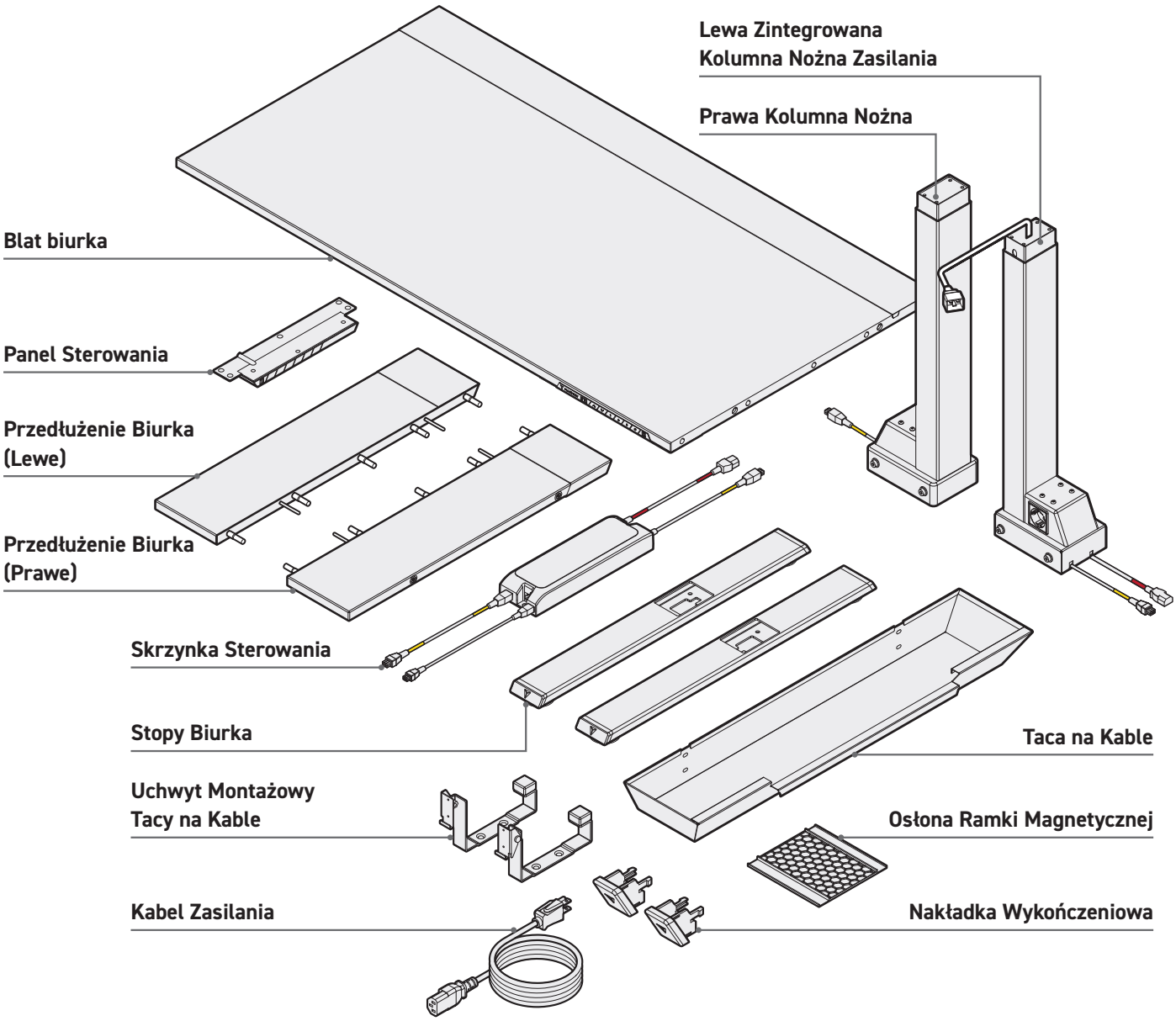

UWAGA: Nie próbuj otwierać obudowy Skrzynki Kontrolnej, Panelu Kontrolnego i Zmotoryzowanych Kolumn Nożnych. Wewnątrz nie znajdują się części służące obsłudze. Zeskanuj kod QR lub odwiedź naszą stronę **secretlab.co/support** aby skontaktować się z naszą obsługą klienta dla uzyskania pomocy w przypadku, gdy twoje biurko wymaga serwisu.

OGÓLNE KROKI ROZWIĄZYWANIA PROBLEMÓW

Przeprowadź Procedurę Resetu

1. Wciśnij i przytrzymaj przycisk ⌄, aby obniżyć Secretlab MAGNUS Evo do najniższej pozycji (72cm).
2. Puść przycisk ⌄.
3. Wciśnij i przytrzymaj przycisk ⌄ do momentu, w którym na cyfrowym wyświetlaczu wyświetli się "RSt".
4. Biurko będzie się lekko poruszać w górę i w dół. Nie zwalniaj przycisku, dopóki nie usłyszysz sygnału dźwiękowego.
5. Kolumny Nożne będą teraz zsynchronizowane przez oprogramowanie w Skrzynce Kontrolnej.
6. Przesuń biurko do najwyższej (117cm) i najniższej pozycji (72cm), aby potwierdzić jego prawidłowe działanie.

Włącz i Wyłącz Skrzybkę Kontrolną

1. W mało prawdopodobnym przypadku wystąpienia błędu oraz gdy Secretlab MAGNUS Evo nie będzie odpowiadać, odłącz zasilanie od biurka na co najmniej 10 sekund, aby zresetować Skrzynkę Kontrolną.
2. Podłącz ponownie zasilanie do biurka, aby wykonać procedurę resetu i zsynchronizować Kolumny Nożne.

Sprawdź Wszystkie Połączenia Kablowe

1. Sprawdź, czy w gniazdku ściennym jest zasilanie.
2. Sprawdź, czy wszystkie kable są dobrze podłączone.
3. Sprawdź wszystkie połączenia kablowe pod kątem uszkodzeń przewodu lub styków.
4. Wykonaj procedurę resetu

**Połączenia kablowe obejmują Kabel Zasilania, kable w Kolumnach Nożnych oraz kable w Skrzynce Kontrolnej.*

Sprawdź czy Nic Nie Blokuje Ruchu

1. Upewnij się, że nic nie blokuje ruchu biurka, usuwając wszystkie przedmioty znajdujące się zbyt blisko — nad, pod lub obok biurka.
2. Upewnij, czy przedmioty zamontowane na biurku także nie blokują ruchu.
3. Sprawdź, czy Skrzynka Kontrolna jest zamontowana mocno do Blatu Biurka, poprzez wyjęcie Pokrywy Serwisowej z Ramy Biurka.

NAJPOPULARNIEJSZE PROBLEMY I ROZWIĄZANIA

Brak Zasilania w Biurku

1. Sprawdź, czy w gniazdku ściennym jest zasilanie.
2. Sprawdź, czy wszystkie kable są solidnie podłączone.
3. Sprawdź wszystkie połączenia kablowe pod kątem uszkodzeń przewodu lub styków.
4. Wykonaj procedurę resetu (strona 2).

Biurko nie Jest Wyrównane

1. Wykonaj procedurę resetu, aby zsynchronizować Kolumny Nożne (przeczytaj na stronie 2).

Panel Sterowania Nie Odpowiada

Krok 1	Sprawdź, czy przycisk bezpiecznika na Zintegrowanej Kolumnie Zasilania nie wystaje. Jeśli wystaje, naciśnij przycisk, aby zresetować bezpiecznik. Sprawdź, czy w gniazdku ściennym jest prąd i czy wszystkie kable są solidnie podłączone. Czy gniazdko zasilania działa?	Tak ⟶ Nie ⟶	Przejdź do **Kroku 2**. Kabel Zasilania i/lub Kolumna Zasilania nie działają, prosimy o kontakt z naszym Działem Obsługi Klienta.
Krok 2	Zdejmij Pokrywę Serwisową zlokalizowaną pod blatem i sprawdź czy wszystkie kable zostały bezpiecznie dołączone do Skrzynki Kontrolnej. Czy zielona dioda LED świeci w Skrzynce Kontrolnej?	Tak ⟶ Nie ⟶	Przejdź do **Kroku 3**. Skrzynka Kontrolna nie działa, prosimy o kontakt z naszym Działem Obsługi Klienta.
Krok 3	Wyjmij Panel Sterowania z Blatu i sprawdź, czy Panel Sterowania można włączyć i czy działa prawidłowo. Czy Panel Sterowania działa?	Tak ⟶ Nie ⟶	Problem rozwiązany Panel Sterowania nie działa, prosimy o kontakt z naszym Działem Obsługi Klienta.

Panel Sterowania Wyświetla Kod Błędu

1. Zapoznaj się z sekcją **Kodów Błędów** (przeczytaj na stronie 4).

KODY BŁĘDÓW

KOD BŁĘDU	OPIS	POTENCJALNE ROZWIĄZANIE
E01	• Napięcie wejściowe przekracza 36 V	1. Sprawdź moc wejściową. 2. Wykonaj procedurę resetowania (przeczytaj na stronie 2).
E02	• Odchylenie wysokości między prętami śrubowymi przekracza 1 cm	1. Wykonaj procedurę resetowania (przeczytaj na stronie 2).
E04	• Błąd połączenia lub komunikacji Panelu Sterowania	1. Sprawdź połączenia kablowe od Panelu Sterowania do Skrzynki Sterowania. 2. Sprawdź połączenia kablowe pod kątem uszkodzeń przewodu lub pinów.
E05	• Zderzenia	1. Sprawdź, czy nie ma przeszkód. Upewnij się, że nic nie blokuje ruchu biurka, usuwając wszystko, co jest zbyt blisko — nad, pod lub obok niego. Upewnij się, że przedmioty zamontowane na biurku również nie są niczym zasłonięte. 2. Sprawdź, czy Skrzynka Sterowania jest mocno przymocowana do blatu biurka, wyjmując Klapę Serwisową z Ramy Biurka. 3. Jeśli błąd nadal występuje, może być konieczne zsynchronizowanie biurka poprzez wykonanie procedury resetowania (przeczytaj na stronie 2).
E06	• Napięcie wejściowe mniejsze niż 20 V	1. Sprawdź połączenia kabli zasilania. 2. Sprawdź połączenia kabli pod kątem uszkodzeń przewodu lub pinów.
E07	• Napięcie spada poniżej 18 V podczas pracy	1. Odłącz zasilanie biurka na co najmniej 10 sekund, odłączając Przewód Zasilania. Podłącz Przewód Zasilania ponownie, aby włączyć biurko. 2. Jeśli krok 1 nie zadziała, sprawdź Przewód Zasilania i złącze kabla zasilającego na Zintegrowanej Kolumnie Zasilania pod kątem uszkodzeń; jeśli je znajdziesz, skontaktuj się z naszym Działem Obsługi Klienta za pomocą formularza kontaktowego na naszej stronie internetowej.

KODY BŁĘDÓW

KOD BŁĘDU	OPIS	POTENCJALNE ROZWIĄZANIE
E08	• Biurko nie jest wyrównane podczas działania	1. Wykonaj procedurę resetowania (przeczytaj na stronie 2).
GORĄCE	• Skrzynka Sterowania jest przegrzana. • Biurko było w ruchu przez ponad 2 minuty.	1. Odczekaj kilka minut, aż Skrzynka Sterowania się ochłodzi, albo pozwól biurku się ochłodzić przez 18 minut.
E11	• Błąd połączenia Grupy Silników 1	1. Sprawdź połączenia kablowe od Zintegrowanej Kolumny Zasilającej do Skrzynki Sterowania. 2. Sprawdź połączenia kablowe pod kątem uszkodzeń przewodu lub pinów.
E12	• Błąd bieżącego kanału komunikacyjnego Grupy Silników 1	1. Prosimy o kontakt z Naszym Działem Obsługie Klienta za pomocą formularza kontaktowego na naszej stronie internetowej.
E13, E14 E15, E17	• Błąd Grupy Silników 1	1. Prosimy o kontakt z Naszym Działem Obsługie Klienta za pomocą formularza kontaktowego na naszej stronie internetowej.
E16	• Grupa Silników 1 zatrzymała się	1. Sprawdź, czy nie ma przeszkód. Upewnij się, że nic nie blokuje ruchu biurka, usuwając wszystko, co jest zbyt blisko — nad, pod lub obok niego. Upewnij się, że przedmioty zamontowane na biurku również nie przeszkadzają. 2. Usuń ciężar z biurka; ciężar powinien być równomiernie rozłożony. 3. Jeśli kroki 1–2 nie działają, wykonaj procedurę resetowania (przeczytaj na stronie 2).
E21	• Błąd połączenia Grupy Silników 2	1. Sprawdź połączenia kablowe od Prawej Kolumny Nożnej do Skrzynki Sterowania. 2. Sprawdź połączenia kablowe pod kątem uszkodzeń przewodu lub pinów.

KODY BŁĘDÓW

KOD BŁĘDU	OPIS	POTENCJALNE ROZWIĄZANIE
E23, E24 **E25, E27**	• Błąd Grupy Silników 2	1. Prosimy o kontakt z Naszym Działem Obsługie Klienta za pomocą formularza kontaktowego na naszej stronie internetowej.
E26	• Grupa Silników 2 zatrzymała się	1. Sprawdź, czy nie ma przeszkód. Upewnij się, że nic nie blokuje ruchu biurka, usuwając wszystko, co jest zbyt blisko — nad, pod lub obok niego. Upewnij się, że przedmioty zamontowane również nie przeszkadzają. 2. Usuń ciężar z biurka; ciężar powinien być równomiernie rozłożony. 3. Jeśli kroki 1–2 nie działają, wykonaj procedurę resetowania (przeczytaj na stronie 2).
E18, E28	• Wystąpiło przeładowanie	1. Zdejmij ciężar z biurka; ciężar powinien być równomiernie rozłożony. 2. Wykonaj procedurę resetowania (przeczytaj na stronie 2).
E42, E43	• Błąd pamięci • Błąd czujnika zapobiegania zderzeniom	1. Prosimy o kontakt z naszym Działem Obsługi Klienta za pomocą formularza kontaktowego na stronie internetowej.

Secretlab MAGNUS Evo
Rozwiązywanie Problemów (Wersja Oryginalna)

SECRETLAB MAGNUS EVO

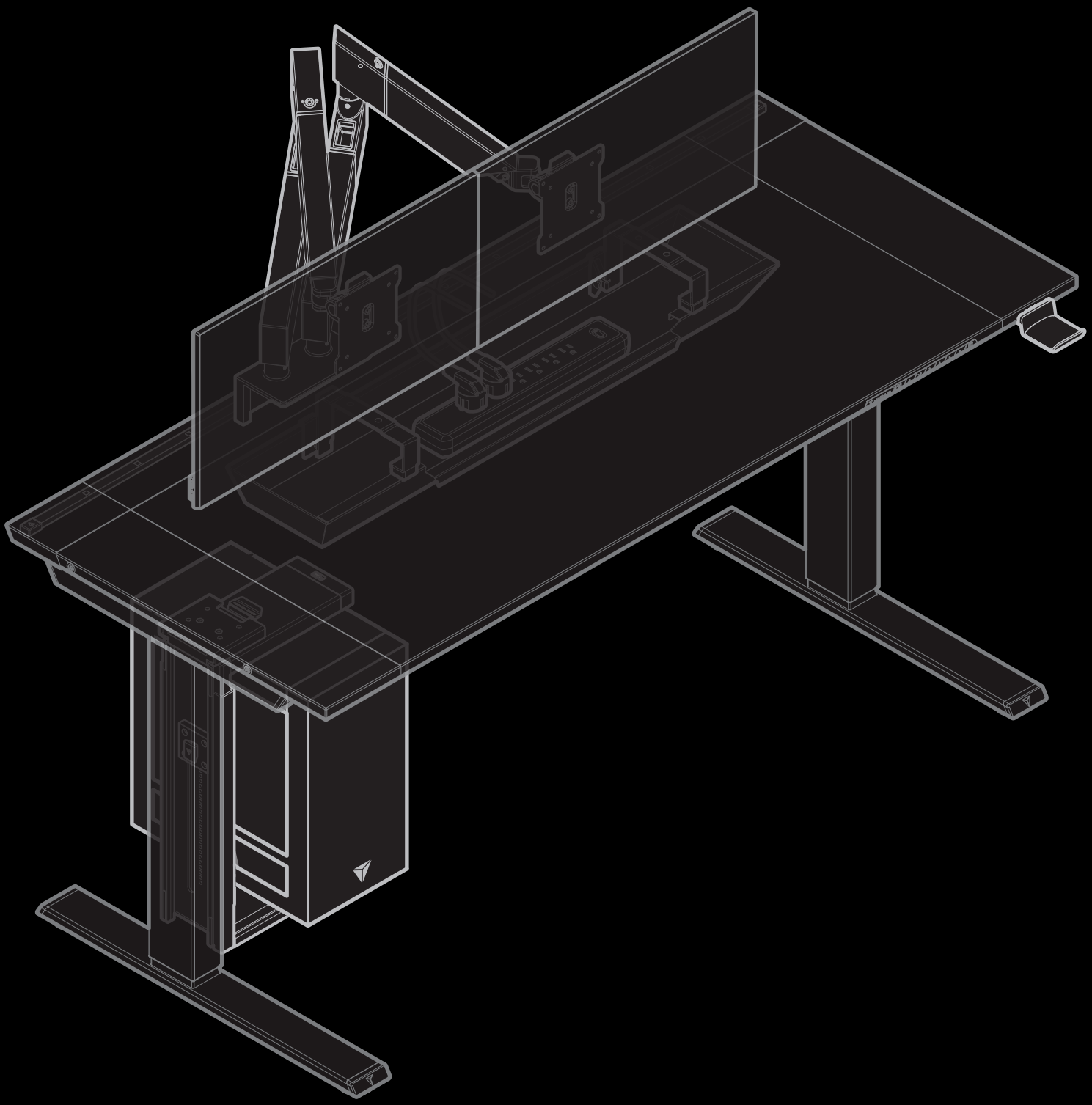

FELSÖKNINGSGUIDE

INNEHÅLL

Läs monterings- och bruksanvisningen 01

Lista över reservdelar 01

Allmänna felsökningssteg 02

Vanliga problem och lösningar 03

Felkoder 04

LÄS MONTERINGS- OCH BRUKSANVISNINGEN

Problem orsakas ofta på grund av felaktig montering. Skanna QR-koden eller gå till **secretlab.co/resources** för att läsa monterings- och bruksanvisningen och kontrollera att ditt Secretlab MAGNUS Evo är korrekt monterat. Se felsökningsstegen i detta dokument om problemet kvarstår efter att du har bekräftat att produkten är korrekt monterad.

LISTA ÖVER RESERVDELAR

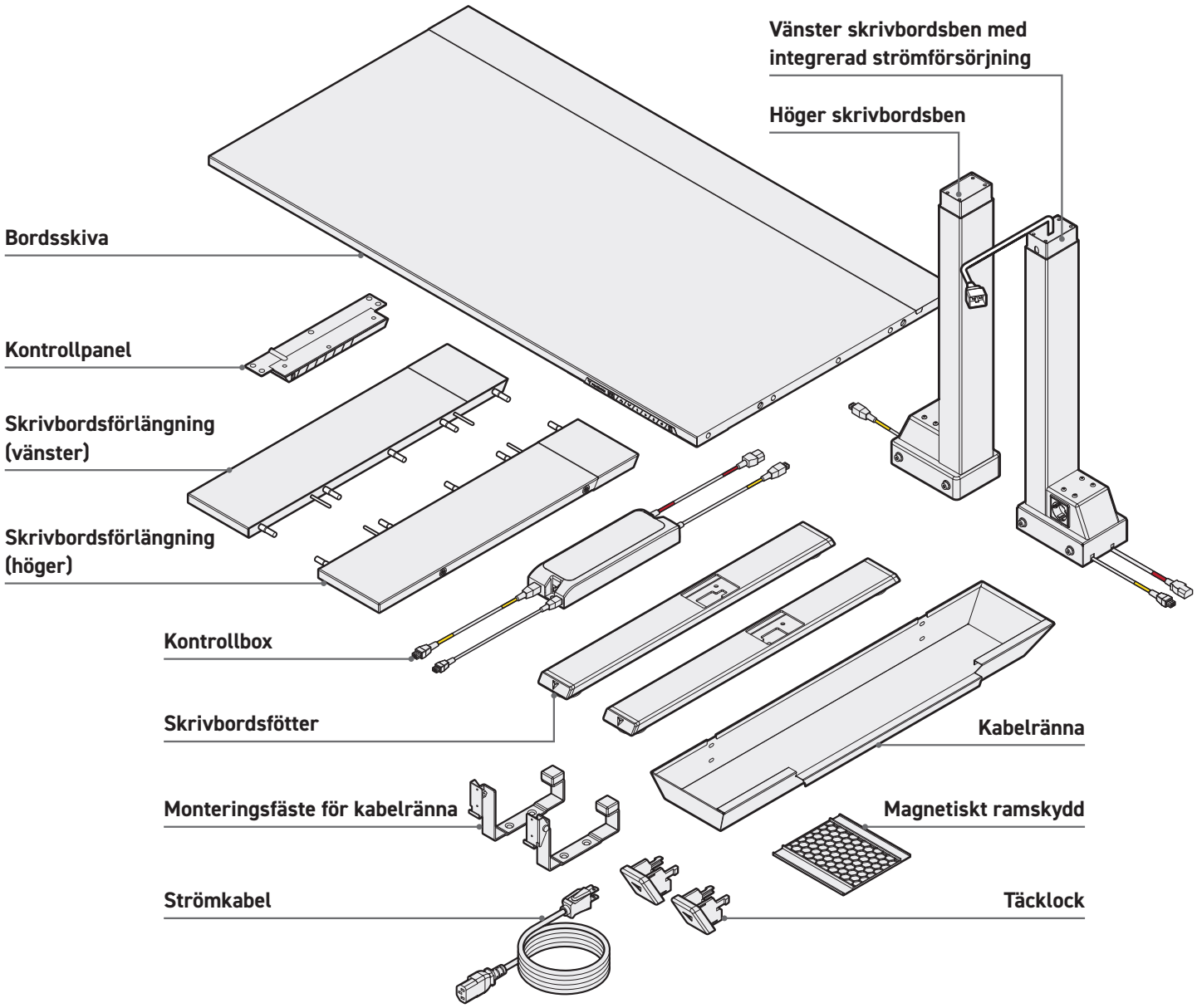

VARNING: Försök inte att öppna kontrollboxens, kontrollpanelens, skrivbordsbenens eller motorernas höljen. Det finns inga delar i dessa komponenter som kan servas av användaren. Skanna QR-koden eller besök vår webbplats **secretlab.co/support** för att kontakta kundtjänst om ditt skrivbord behöver service.

ALLMÄNNA FELSÖKNINGSSTEG

UTFÖR ÅTERSTÄLLNINGSPROCESSEN

1. Tryck och håll in knappen ⌄ för att sänka Secretlab MAGNUS Evo till den lägsta höjden (72 cm).
2. Släpp knappen ⌄.
3. Håll knappen ⌄ intryckt tills den digitala skärmen visar "RSt".
4. Skrivbordet kommer att röra sig en aning upp och ner. Släpp inte knappen förrän du hör ett pipljud.
5. Skrivbordsbenen är nu synkroniserade via programvaran i kontrollboxen.
6. Flytta skrivbordet till den högsta (117 cm) och lägsta (72 cm) höjden för att bekräfta att det fungerar som det ska.

Starta om kontrollboxen

1. Om ett fel mot förmodan skulle inträffa och Secretlab MAGNUS Evo inte svarar kan du koppla bort strömmen till skrivbordet i minst 10 sekunder för att återställa kontrollboxen.
2. Återanslut strömmen till skrivbordet och utför återställningsprocessen för att synkronisera skrivbordsbenen.

Kontrollera alla kabelanslutningar

1. Kontrollera att vägguttaget har ström.
2. Kontrollera att alla kablar är ordentligt anslutna.
3. Kontrollera alla kabelanslutningar för skador på kabeln eller stiften.
4. Utför återställningsprocessen.

**Kabelanslutningar inkluderar strömkabeln, kablar på skrivbordsbenen och kablar på kontrollboxen.*

Kontrollera om det finns några hinder

1. Se till att skrivbordet kan röra sig fritt och ta bort föremål som är för nära – ovanför, under eller bredvid.
2. Se även till att föremål som är monterade på skrivbordet är fria från hinder.
3. Se till att kontrollboxen sitter fast ordentligt på bordsskivan genom att ta bort serviceluckan på bordsramen.

VANLIGA PROBLEM OCH LÖSNINGAR

Ingen ström till skrivbordet

1. Kontrollera att vägguttaget har ström.
2. Kontrollera att alla kablar är ordentligt anslutna.
3. Kontrollera alla kabelanslutningar för skador på kabeln eller stiften.
4. Utför återställningsprocessen (sidan 2).

Skrivbordet är ojämnt

1. Utför återställningsprocessen för att synkronisera skrivbordsbenen (se sidan 2).

Kontrollpanelen reagerar inte

Steg 1	Kontrollera att kretsbrytarknappen som sitter på skrivbordsbenet med integrerad strömförsörjning inte är synlig. Om knappen är synlig behöver du trycka in den för att återställa brytaren. Kontrollera att det finns ström i vägguttaget och att alla kablar är ordentligt anslutna. Fungerar eluttaget?	Ja Nej	→ Fortsätt till **steg 2**. → Strömkabeln och/eller skrivbordsbenet med integrerad strömförsörjning är defekt, kontakta vår kundtjänst.
Steg 2	Ta bort serviceluckan som sitter under bordsskivan och kontrollera att alla kablar är ordentligt anslutna till kontrollboxen. Ser du en grön LED-lampa på kontrollboxen?	Ja Nej	→ Fortsätt till **steg 3**. → Kontrollboxen är defekt, kontakta vår kundtjänst.
Steg 3	Ta bort kontrollpanelen från bordsskivan och kontrollera att kontrollpanelen startar och fungerar som den ska. Fungerar kontrollpanelen?	Ja Nej	→ Problemet är löst. → Kontrollpanelen är defekt, kontakta vår kundtjänst.

Kontrollpanelen visar en felkod

1. Se avsnittet **Felkoder** (sidan 4).

FELKODER

FELKOD	BESKRIVNING AV FELET	MÖJLIG LÖSNING
E01	• Ingångsspänningen överstiger 36 V	1. Kontrollera ingångseffekten. 2. Utför återställningsprocessen (se sidan 2).
E02	• Höjdavvikelsen mellan de gängade stängerna överstiger 1 cm	1. Utför återställningsprocessen (se sidan 2).
E04	• Anslutnings- eller kommunikationsfel med kontrollpanelen.	1. Kontrollera kabelanslutningarna från kontrollpanelen till kontrollboxen. 2. Kontrollera kabelanslutningarna för skador på kabeln eller stiften.
E05	• Kollision	1. Se till att skrivbordet kan röra sig fritt och ta bort föremål som är för nära – ovanför, under eller bredvid. Kontrollera även att föremål som är monterade på skrivbordet är fria från hinder. 2. Kontrollera att kontrollboxen är ordentligt fastsatt på bordsskivan genom att ta bort serviceluckan från bordsramen. 3. Om felet kvarstår kan du behöva synkronisera skrivbordet genom att utföra återställningsprocessen (se sidan 2).
E06	• Ingångsspänningen är lägre än 20 V	1. Kontrollera strömförsörjningskabelns anslutningar. 2. Kontrollera kabelanslutningarna för skador på kabeln eller stiften.
E07	• Spänningen sjunker under 18 V under drift	1. Koppla bort strömmen till skrivbordet i minst 10 sekunder genom att dra ut strömkabeln. Anslut strömkabeln igen för att starta skrivbordet. 2. Om steg 1 inte fungerar behöver du kontrollera om strömkabeln eller strömförsörjningskabelns kontakt på skrivbordsbenet med integrerad strömförsörjning är skadad. Om ja, kontakta kundtjänst via formuläret på vår webbplats.

FELKODER

FELKOD	BESKRIVNING AV FELET	MÖJLIG LÖSNING
E08	• Skrivbordet är ojämnt under drift	1. Utför återställningsprocessen (se sidan 2).
HOT	• Kontrollboxen är överhettad • Skrivbordet har körts i mer än 2 minuter	1. Vänta några minuter tills kontrollboxen har svalnat eller låt skrivbordet svalna i 18 minuter.
E11	• Anslutningsfel för motorgrupp 1	1. Kontrollera kabelanslutningarna från skrivbordsbenet med integrerad strömförsörjning till kontrollboxen. 2. Kontrollera kabelanslutningarna för skador på kabeln eller stiften.
E12	• Fel på aktuell kommunikationskanal för motorgrupp 1	1. Kontakta vår kundtjänst via kontaktformuläret på vår webbplats.
E13, E14 E15, E17	• Fel i motorgrupp 1	1. Kontakta vår kundtjänst via kontaktformuläret på vår webbplats.
E16	• Motorgrupp 1 stoppad	1. Se till att skrivbordet kan röra sig fritt och ta bort föremål som är för nära – ovanför, under eller bredvid. Kontrollera även att föremål som är monterade på skrivbordet är fria från hinder. 2. Ta bort vikt från skrivbordet – vikten ska vara jämnt fördelad. 3. Om steg 1–2 inte fungerar utför du återställningsprocessen (se sidan 2).
E21	• Anslutningsfel för motorgrupp 2	1. Kontrollera kabelanslutningarna från höger skrivbordsben till kontrollboxen. 2. Kontrollera kabelanslutningarna för skador på kabeln eller stiften.
E23, E24 E25, E27	• Fel i motorgrupp 2	1. Kontakta vår kundtjänst via kontaktformuläret på vår webbplats.

FELKODER

FELKOD	BESKRIVNING AV FELET	MÖJLIG LÖSNING
E26	• Motorgrupp 2 stoppad	1. Se till att skrivbordet kan röra sig fritt och ta bort föremål som är för nära – ovanför, under eller bredvid. Kontrollera även att föremål som är monterade på skrivbordet är fria från hinder. 2. Ta bort vikt från skrivbordet – vikten ska vara jämnt fördelad. 3. Om steg 1–2 inte fungerar utför du återställningsprocessen (se sidan 2).
E18, E28	• Skrivbordet har överbelastats	1. Ta bort vikt från skrivbordet – vikten ska vara jämnt fördelad. 2. Utför återställningsprocessen (se sidan 2).
E42, E43	• Minnesfel • Fel på antikollisionssensor	1. Kontakta vår kundtjänst via kontaktformuläret på vår webbplats.

Secretlab MAGNUS Evo
Felsökningsguide (originalversion)

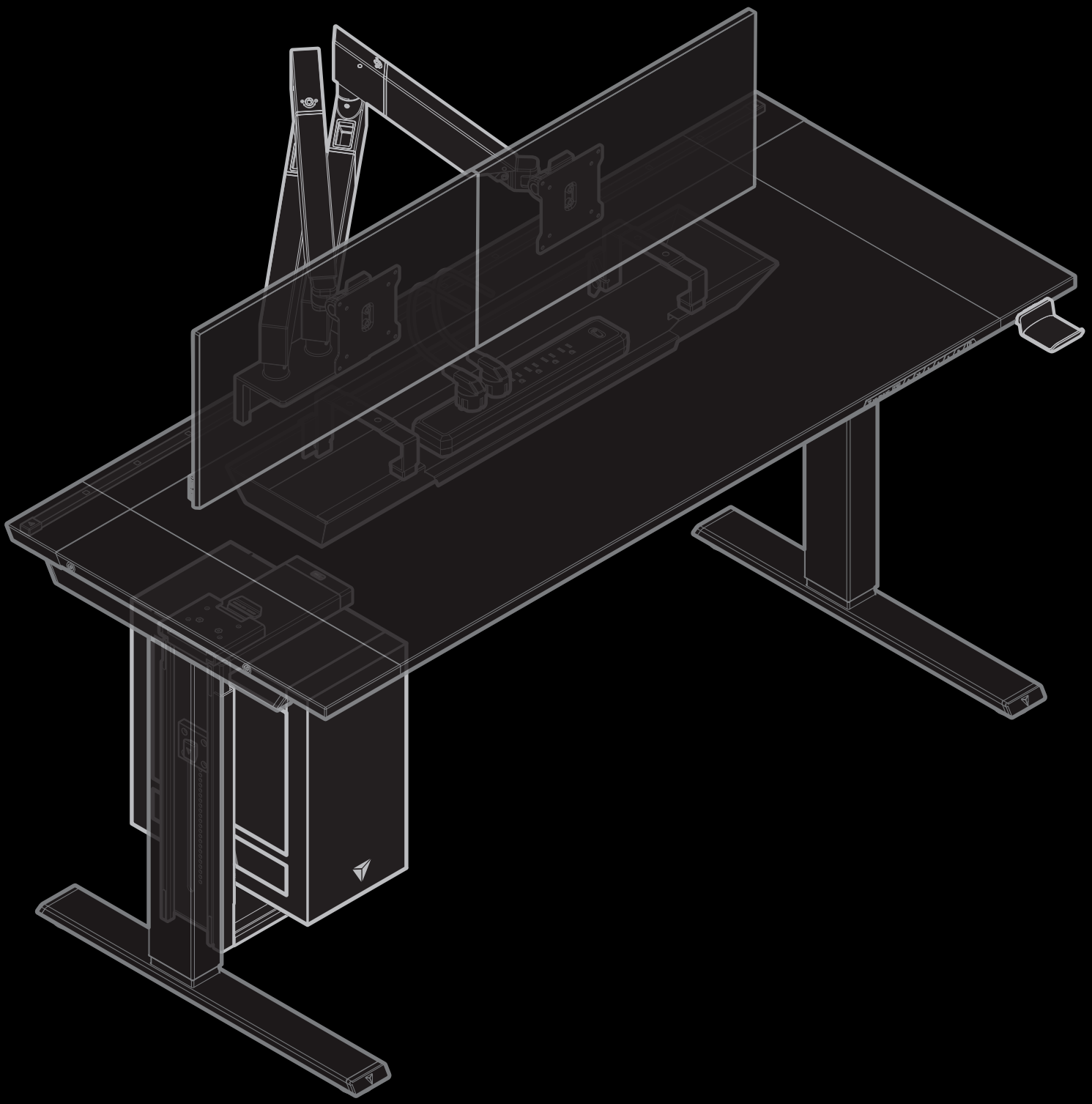

トラブルシューティング

コンテンツ

組立ガイドと取扱説明書を必ずお読みください。 01

交換用部品一覧 01

一般的な問題の対処手順 02

よくある問題と解決策 03

エラーコード一覧 04

組立ガイドと取扱説明書を必ずお読みください。

不具合の多くは、誤った組立によって発生している可能性があります。下記のQRコードをスキャンするか、弊社公式ウェブサイト（**secretlab.co/resources**）にアクセスし、Secretlab MAGNUS Evoの組立ガイドおよび取扱説明書をご確認ください。正しく組み立てられていることを今一度ご確認いただき、それでも問題が解消しない場合は、本書に記載のトラブルシューティング手順をご参照ください。

交換用部品一覧

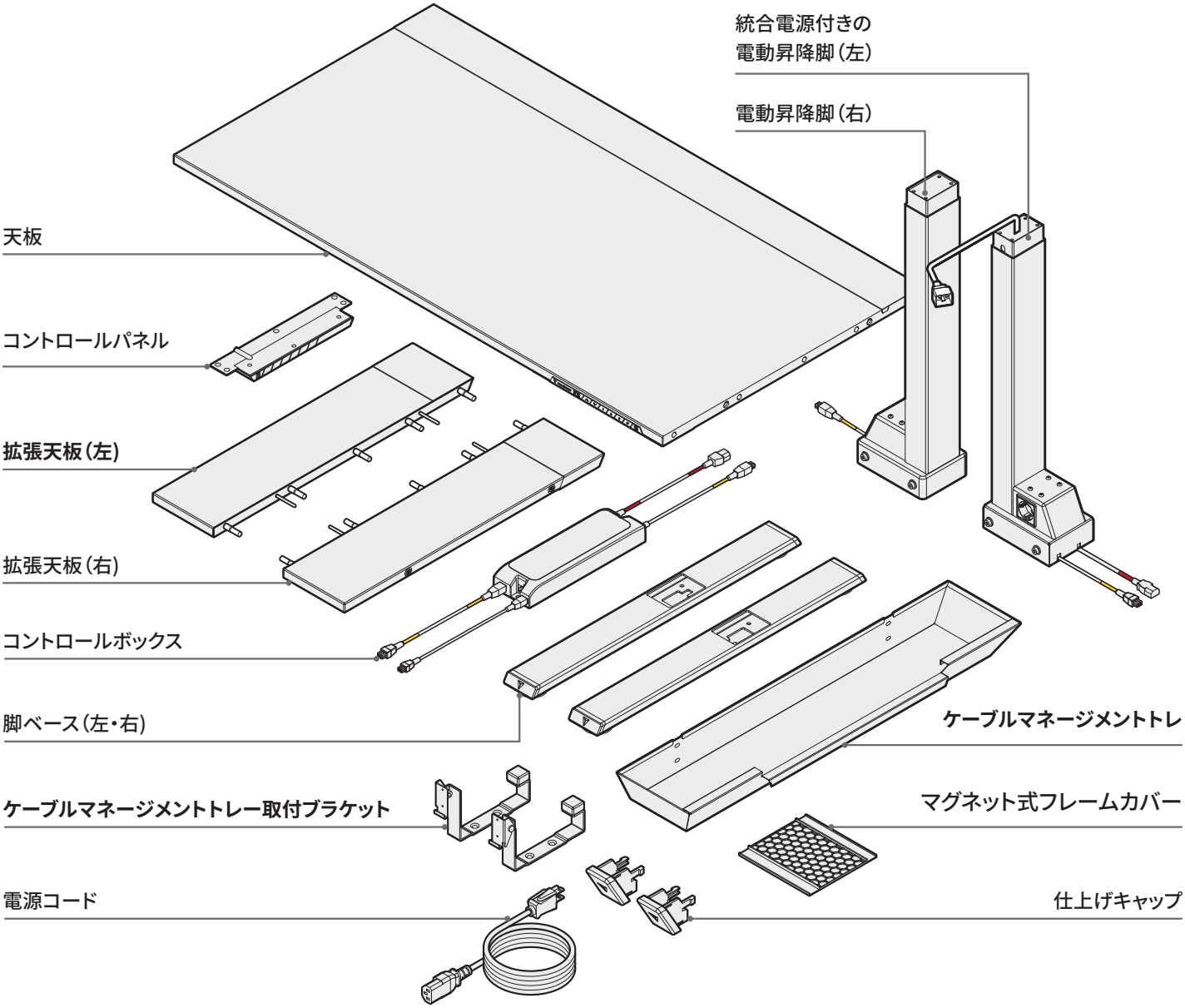

警告：コントロールボックス、コントロールパネル、電動昇降脚、およびモーターのハウジングは、絶対に開けないでください。これらの部品には、ユーザー様ご自身で修理可能な箇所は含まれておりません。修理が必要な場合は、下記のQRコードをスキャンするか、弊社公式サポートページ（**secretlab.co/support**）より、カスタマーサポートまでお問い合わせください。

一般的な問題の対処手順

リセット操作手順

1. ⌄ボタンを押し続け、Secretlab MAGNUS Evo を最下位（720mm）まで下げてください。
2. 最下位に到達したら、⌄ ボタンを離します。
3. ディスプレイに「RSt」と表示されるまで、再度⌄ボタンを押し続けてください。
4. デスクがわずかに上下に動き、音が鳴るまでボタンを押し続けてください。
5. 電動昇降脚の同期がコントロールボックスのソフトウェアにより完了します。
6. デスクを最上位（1170mm）および最下位（720mm）まで移動させ、
   正常に動作することをご確認ください。

コントロールボックスのパワーサイクル手順

1. 万が一エラーが発生し、Secretlab MAGNUS Evoが応答しない場合は、デスクの電源を
   少なくとも10秒間切断し、コントロールボックスをリセットしてください。
2. その後、電源を再接続し、リセット手順を実行して電動昇降脚を再同期してください。

すべてのケーブル接続を確認する

1. コンセントに電源が供給されていることを確認してください。
2. すべてのケーブルが確実に接続されていることを確認してください。
3. 電源コード、コントロールボックス、電動昇降脚などのケーブルおよびピンに
   損傷がないかをご確認ください。
4. 問題が解消しない場合は、初期設定へのリセットを実行してください。

   ※「すべてのケーブル接続」には、電源コード、電動昇降脚のケーブル、
   コントロールボックスのケーブルが含まれます。

障害物のチェック

1. デスクの上・下・側面など、デスクの動きを妨げる障害物が周囲にないことを確認してください。
2. デスクに取り付けた付属品やアクセサリーにも障害物がないことをご確認ください。
3. デスクフレームのサービスハッチを取り外し、コントロールボックスが確実にデスク本体に
   固定されていることを確認してください。

よくある問題と解決策

デスクに電源が入らない場合

1. コンセントに電源が供給されていることを確認してください。
2. すべてのケーブルが確実に接続されていることを確認してください。
3. コードやピンに損傷がないか確認してください。
4. 初期設定リセットを実行してください（ページ2参照）。

デスクが水平でない場合

1. 初期設定リセットを実行してください（ページ2参照）。

コントロールパネルが反応しない場合

ステップ1 統合電源付きの電動昇降脚（左）にあるサーキットブレーカーボタンに突起がないか確認します。出っ張りがある場合は、ボタンを押してブレーカーをリセットしてください。コンセントに電源が入っているか、すべてのケーブルがしっかりと接続されているか確認してください。電源ソケットは機能していますか？

はい ⟶ **ステップ2**に進む
いいえ ⟶ いいえ -> 電源コードおよび/または統合電源付きの電動昇降脚（左）が故障しています。弊社のカスタマーサポートにお問い合わせください。

ステップ2 天板の下にあるサービスハッチを取り外し、すべてのケーブルがコントロールボックスにしっかりと接続されていることを確認してください。コントロールボックスに緑色のLEDが点灯していますか？

はい ⟶ **ステップ3**に進む
いいえ ⟶ コントロールボックスが故障しています。弊社のカスタマーサポートにお問い合わせください。

ステップ3 コントロールパネルを天板から取り外し、コントロールパネルの電源が入るか又は意図された通りに動作するかを確認します。コントロールパネルは機能していますか？

はい ⟶ 問題解決
いいえ ⟶ コントロールパネルが故障しています。弊社のカスタマーサポートにお問い合わせください。

コントロールパネルにエラーコードが表示された場合

1. **エラーコード一覧**をご参照ください（ページ4）。

エラーコード一覧

エラーコード	説明	解決方法
E01	• 入力電圧が36Vを超える場合	1. 初期設定リセットを実行してください（ページ2参照）。
E02	• ネジ棒間の高さの偏差が 10mm/0.4" を超える場合	1. 初期設定リセットを実行してください（ページ2参照）。
E04	• コントロールパネルの接続または通信エラー	1. ケーブル接続を確認してください。 2. ケーブルやピンに損傷がないか点検してください。
E05	• 衝突エラー	1. デスクの上・下・側面に障害物がないか確認し、近すぎる物は取り除いてください。 デスクに取り付けたものも含めてご確認 ください。 2. デスクフレームのサービスハッチを外し、コントロールボックスが確実に取り付けられ ているか確認してください。 3. エラーが続く場合は、初期設定へのリセットを実行してください。
E06	• 入力電圧が 20V 未満の場合	1. 電源ケーブルの接続を確認してください。 2. コードやピンに損傷がないか、すべてのケーブル接続を確認してください。
E07	• 動作中に電圧が18V未満に低下した場合	1. 電源コードを抜いて、デスクへの電源を少なくとも 10 秒間切断してください。電源コードを元通りに差し込み、デスクに電源を入れてください。 2. ステップ 1 で問題が解決されなかった場合は、電源コードと電源ケーブルコネクタに損傷がないか、統合電源付きの電動昇降脚を点検してください。

エラーコード一覧

エラーコード	説明	解決方法
E08	• 稼働中にデスクが水平にならない場合	1. 初期設定リセットを実行してください（ページ2参照）。
HOT	• コントロールボックスが過熱 • デスクが2分以上作動されていた場合	1. 「HOT」エラーメッセージが表示されなくなるまで18分待ってください。
E11	• モーター（グループ1）接続エラー	1. 統合電源付き電動昇降脚とコントロールボックス間のケーブル接続を確認してください。 2. ケーブルやピンに損傷がないか点検してください。
E12	• モーター（グループ1）電流通信チャネル エラー	1. 弊社の公式サイトのお問い合わせフォームからお気軽にサポートチームまでお問い合わせください。
E13, E14 **E15, E17**	• モーター（グループ1）エラー	1. 弊社の公式サイトのお問い合わせフォームからお気軽にサポートチームまでお問い合わせください。
E16	• モーター（グループ1）が停止	1. デスクの周囲や取り付け物に障害物がないか確認し、近すぎるものを取り除いてください。 2. 重量負荷が均等になるように調整してください。 3. 初期設定リセットを実行してください（ページ2参照）。
E21	• モーター（グループ2）接続エラー	1. 電動昇降脚（右）とコントロールボックス間のケーブル接続を確認してください。 2. コードやピンに損傷がないか、すべてのケーブル接続を確認してください。
E23, E24 **E25, E27**	• モーター（グループ2）エラー	1. 弊社の公式サイトのお問い合わせフォームからお気軽にサポートチームまでお問い合わせください。

エラーコード一覧

エラーコード	説明	解決方法
E26	• モーター（グループ2）が停止	1. デスクの周囲や取り付け物に障害物がないか確認し、近すぎるものを取り除いてください。 2. 重量負荷が均等になるように調整してください。 3. 初期設定リセットを実行してください（ページ2参照）。
E18, E28	• 過負荷の発生	1. 重量負荷が均等になるように調整してください。 2. 初期設定リセットを実行してください（ページ2参照）。
E42, E43	• メモリーエラー • アンチコリジョン（衝突防止）センサーエラー	1. 弊社の公式サイトのお問い合わせフォームからお気軽にサポートチームまでお問い合わせください。

Secretlab MAGNUS Evo
トラブルシューティングガイド（オリジナル版）

SECRETLAB MAGNUS EVO

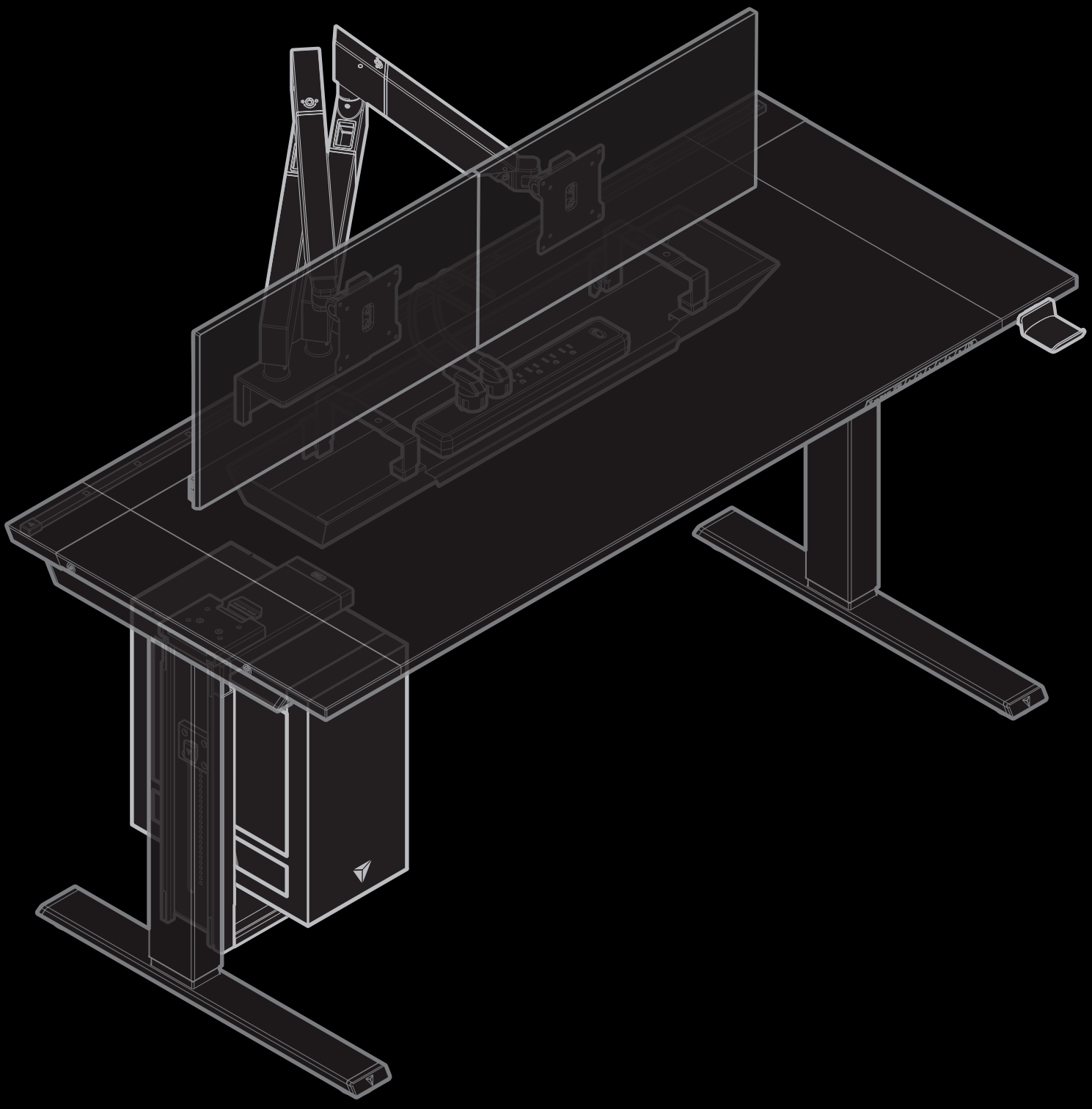

문제 해결 가이드

콘텐츠

조립 가이드 및 사용 설명서를 먼저 확인하세요 01
교체 부품 목록 01
일반적인 문제 해결 단계 02
자주 발생하는 문제 및 해결 방법 03
오류 코드 04

조립 가이드 및 사용 설명서를 먼저 확인하세요

문제의 많은 원인은 잘못된 조립에서 비롯될 수 있습니다. QR 코드를 스캔하거나 웹사이트 **secretlab.co/resources** 를 방문하여 Secretlab MAGNUS Evo 조립 가이드 및 사용 설명서를 참고하시기 바랍니다. 제품이 올바르게 조립되었는지 확인한 후에도 문제가 지속된다면, 본 문서에 기재된 문제 해결 단계를 따라주세요.

교체 부품 목록

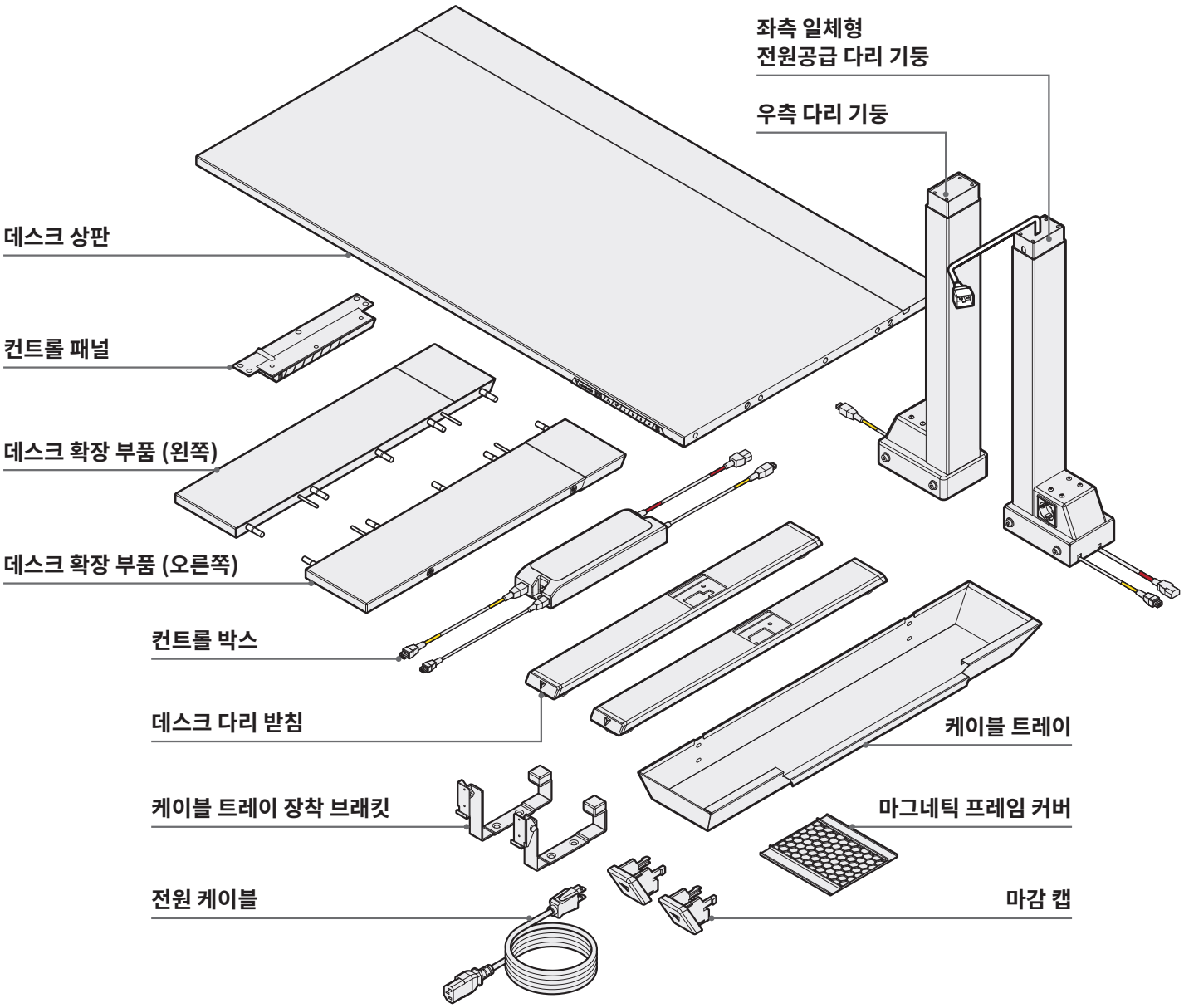

경고: 컨트롤 박스, 컨트롤 패널, 다리 기둥 및 모터의 하우징을 임의로 열지 마십시오. 이 부품들은 사용자가 직접 수리할 수 없습니다. 데스크의 수리가 필요하신 경우, QR 코드를 스캔하거나 웹사이트 **secretlab.co/support** 를 방문하여 Secretlab 고객지원팀에 문의해 주세요.

일반적인 문제 해결 단계

리셋 절차 수행하기

1. ⌄ 버튼을 길게 눌러 Secretlab MAGNUS Evo를 최하단 높이(720mm)까지 내립니다.
2. ⌄ 버튼에서 손을 뗍니다.
3. 디지털 디스플레이에 "RSt"가 표시될 때까지 다시 ⌄ 버튼을 길게 누릅니다.
4. 데스크가 위아래로 약간 움직이며, '삐' 소리가 날 때까지 버튼을 누른 상태를 유지합니다.
5. 컨트롤 박스의 소프트웨어를 통해 다리 기둥이 동기화됩니다.
6. 데스크를 최상단(1170mm)과 최하단(720mm)까지 작동시켜 정상적으로 작동하는지 확인합니다.

컨트롤 박스 전원 재시작 (Power Cycle)

1. 드물게 오류가 발생하여 Secretlab MAGNUS Evo가 작동하지 않을 경우, 컨트롤 박스를 초기화하기 위해 데스크의 전원을 최소 10초간 분리해 주세요.
2. 다시 전원을 연결한 후, 리셋 절차를 수행하여 다리 기둥을 동기화합니다.

모든 케이블 연결 상태 확인하기

1. 벽면 콘센트에 전원이 제대로 공급되고 있는지 확인합니다.
2. 모든 케이블이 단단히 연결되어 있는지 확인합니다.
3. 전선이나 핀에 손상된 부분이 없는지 케이블 연결 상태를 점검합니다.
4. 리셋 절차를 수행합니다.

*확인해야 할 케이블에는 전원 케이블, 다리 기둥에 연결된 케이블, 컨트롤 박스에 연결된 케이블이 포함됩니다.

데스크 주변 장애물 확인

1. 데스크의 움직임을 방해하는 물체가 없는지 확인하고, 데스크 위, 아래, 옆에 너무 가까이 있는 물건은 모두 치워주세요.
2. 데스크에 부착된 물건들도 움직임을 방해하지 않는지 확인합니다.
3. 데스크 프레임의 서비스 해치(Service Hatch)를 열어, 컨트롤 박스가 데스크 상판에 단단히 고정되어 있는지 확인합니다.

자주 발생하는 문제 및 해결 방법

데스크에 전원이 들어오지 않음

1. 벽면 콘센트에 전원이 제대로 공급되고 있는지 확인합니다.
2. 모든 케이블이 단단히 연결되어 있는지 확인합니다.
3. 전선이나 핀에 손상된 부분이 없는지 케이블 연결 상태를 점검합니다.
4. 리셋 절차를 수행합니다 (2페이지 참고).

데스크 수평이 맞지 않음

1. 리셋 절차를 수행하여 다리 기둥을 동기화합니다 (2페이지 참고).

컨트롤 패널이 반응하지 않음

1단계 통합 전원 공급 기둥(Integrated Power Supply Column)에 있는 회로 차단기 버튼이 튀어나와 있는지 확인하세요. 튀어나와 있다면 버튼을 눌러 차단기를 리셋하세요.
이후, 벽면 콘센트에 전원이 제대로 공급되고 있는지, 모든 케이블이 단단히 연결되어 있는지 확인합니다.
전원 소켓이 정상적으로 작동하나요?

예 ⟶ **2단계**로 진행
아니오 ⟶ 전원 케이블 및/또는 통합 전원 공급 기둥에 문제가 있을 수 있습니다. Secretlab 고객지원팀에 문의해 주세요.

2단계 데스크 상판 아래에 위치한 서비스 해치(Service Hatch)를 열고, 모든 케이블이 컨트롤 박스에 단단히 연결되어 있는지 확인합니다.
컨트롤 박스에서 녹색 LED 불빛이 보이나요?

예 ⟶ **3단계**로 진행
아니오 ⟶ 컨트롤 박스에 문제가 있을 수 있습니다. Secretlab 고객지원팀에 문의해 주세요.

3단계 데스크 상판에서 컨트롤 패널을 분리한 후, 전원이 켜지고 정상적으로 작동하는지 확인합니다.
컨트롤 패널이 정상적으로 작동하나요?

예 ⟶ 문제가 해결되었습니다.
아니오 ⟶ 컨트롤 패널에 문제가 있을 수 있습니다. Secretlab 고객지원팀에 문의해 주세요.

컨트롤 패널에 오류 코드가 표시됨

1. **오류 코드** 섹션을 참고하세요 (4페이지 참고).

오류 코드

오류 코드	설명	잠재적인 해결책
E01	• 입력 전압이 36V를 초과함	1. 입력 전원을 확인하세요. 2. 리셋 절차를 수행하세요 (2페이지 참고).
E02	• 데스크 다리 (모터가 연결된 나사 모양의 기둥) 높이 편차가 10mm(0.4") 이상	1. 리셋 절차를 수행하세요 (2페이지 참고).
E04	• 컨트롤 패널과 컨트롤 박스 간 연결 문제로 데스크가 정상 작동하지 않음	1. 컨트롤 패널에서 컨트롤 박스로 가는 케이블 연결 상태를 확인하세요. 2. 케이블의 전선이나 핀에 손상이 있는지 확인하세요.
E05	• 충돌 (Collision)	1. 장애물을 확인하세요. 데스크의 움직임을 방해하는 물체가 없는지 확인하고, 데스크 위, 아래, 옆에 너무 가까이 있는 물건은 모두 치워주세요. 데스크에 부착된 물건들도 장애물이 없는지 확인합니다. 2. 데스크 프레임의 서비스 해치(Service Hatch)를 열어, 컨트롤 박스가 데스크 상판에 단단히 고정되어 있는지 확인합니다. 3. 오류가 계속 발생하면, 리셋 절차를 수행하여 데스크를 동기화해야 할 수 있습니다 (2페이지 참고).
E06	• 입력 전압이 20V 미만임	1. 전원 공급 케이블 연결 상태를 확인하세요. 2. 케이블의 전선이나 핀에 손상이 있는지 확인하세요.
E07	• 작동 중 전압이 18V 미만으로 떨어짐	1. 전원 케이블을 뽑고 최소 10초간 데스크의 전원을 차단한 후, 전원 케이블을 다시 연결하여 데스크를 켭니다. 2. 1단계로 해결되지 않으면, 전원 케이블 및 통합 전원 공급 기둥의 전원 공급 케이블 커넥터에 손상이 없는지 점검하세요. 손상이 발견되면, Secretlab 고객지원팀에 웹사이트의 연락 양식을 통해 문의해 주세요.

오류 코드

오류 코드	설명	잠재적인 해결책
E08	• 작동 중 데스크가 수평을 맞추지 못함	1. 리셋 절차를 수행하세요 (2페이지 참고).
HOT	• 컨트롤 박스 과열 • 데스크가 2분 이상 작동 중임	1. 1. 컨트롤 박스가 식을 때까지 몇 분간 기다리거나, 데스크를 18분 동안 식혀 주세요.
E11	• 모터 그룹 1 작동 신호 문제 (좌측 다리)	1. 좌측 다리 기둥(일체형 전원 공급 다리)과 컨트롤 박스 사이 케이블 연결을 확인하세요. 2. 케이블이나 핀에 손상이나 끊어진 부분이 없는지 확인하세요.
E12	• 모터 그룹 1 작동 신호 경로 오류 (좌측 다리)	1. 웹사이트의 연락 양식을 통해 Secretlab 고객지원팀에 문의해 주세요.
E13, E14 E15, E17	• 모터 그룹 1 오류 (좌측 다리)	1. 웹사이트의 연락 양식을 통해 Secretlab 고객지원팀에 문의해 주세요.
E16	• 모터 그룹 1 정지 (좌측 다리)	1. 장애물을 확인하세요. 데스크의 움직임을 방해하는 물체가 없는지 확인하고, 데스크 위, 아래, 옆에 너무 가까이 있는 물건은 모두 치워주세요. 데스크에 부착된 물건들도 장애물이 없는지 확인합니다. 2. 데스크에서 무게 하중을 제거하세요. 하중은 고르게 분포되어야 합니다. 3. 1단계와 2단계가 해결되지 않으면, 리셋 절차를 수행하세요 (2페이지 참고).
E21	• 모터 그룹 2 연결 문제 (우측 다리)	1. 오른쪽 다리 기둥에서 컨트롤 박스로 가는 케이블 연결 상태를 확인하세요. 2. 케이블의 전선이나 핀에 손상이 있는지 확인하세요.
E23, E24 E25, E27	• 모터 그룹 2 오류 (우측 다리)	1. 웹사이트의 연락 양식을 통해 Secretlab 고객지원팀에 문의해 주세요.

오류 코드

오류 코드	설명	잠재적인 해결책
E26	• 모터 그룹 2 정지	1. 장애물을 확인하세요. 데스크의 움직임을 방해하는 물체가 없는지 확인하고, 데스크 위, 아래, 옆에 너무 가까이 있는 물건은 모두 치워주세요. 데스크에 부착된 물건들도 장애물이 없는지 확인합니다. 2. 데스크에서 무게 하중을 제거하세요. 하중은 고르게 분포되어야 합니다. 3. 1단계와 2단계가 해결되지 않으면, 리셋 절차를 수행하세요 (2페이지 참고).
E18, E28	• 과부하 발생	1. 데스크에서 무게 하중을 제거하세요. 하중은 고르게 분포되어야 합니다. 2. 리셋 절차를 수행하세요 (2페이지 참고).
E42, E43	• 메모리 오류 • 충돌 방지 센서 오류	1. 웹사이트의 연락 양식을 통해 Secretlab 고객지원팀에 문의해 주세요.

Secretlab MAGNUS Evo
문제 해결 가이드 (원본 버전)

SECRETLAB MAGNUS EVO

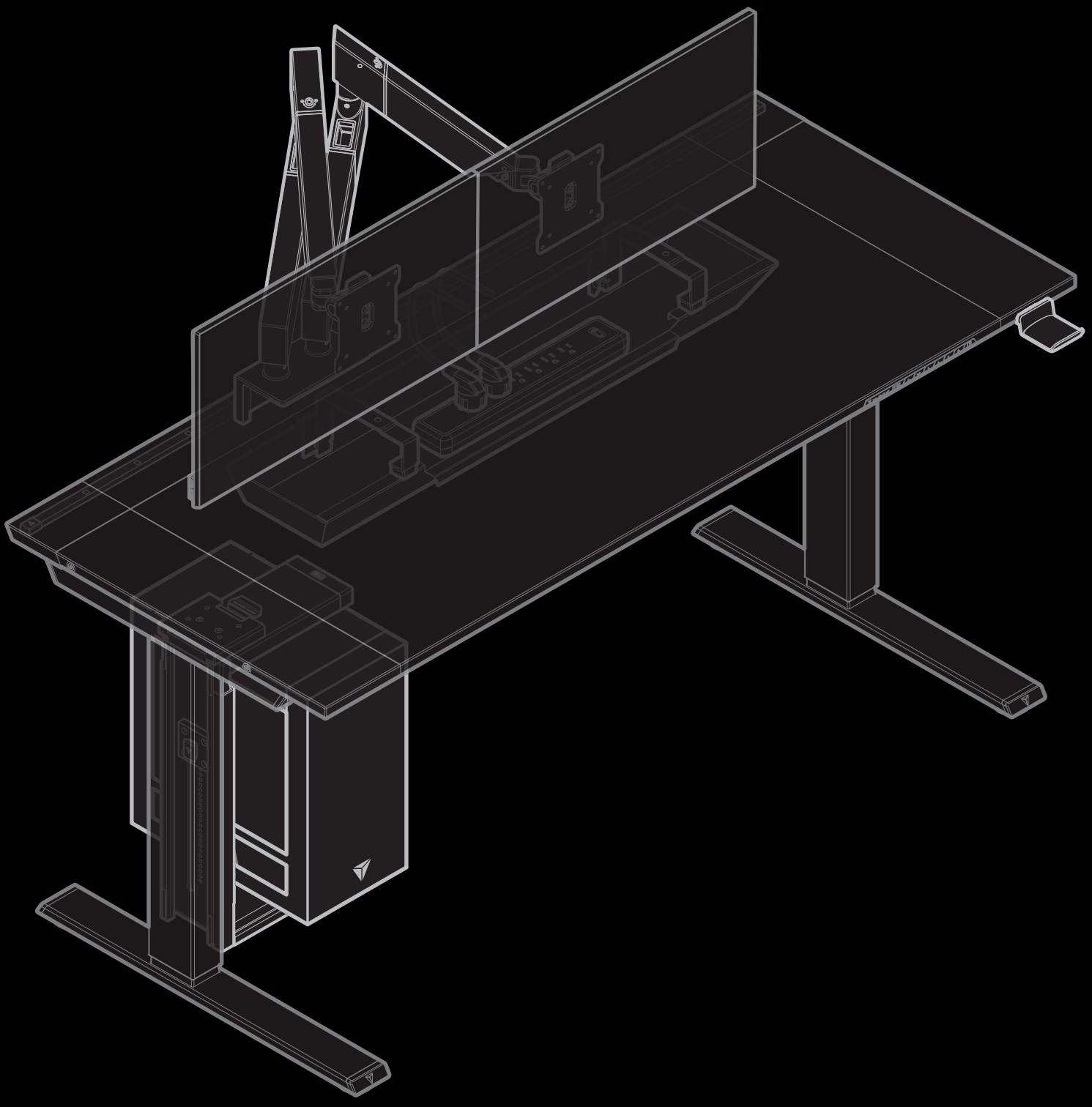

PADUAN PERAKITAN DAN INFORMASI PRODUK

DAFTAR ISI

Baca Panduan Perakitan dan Panduan Pengguna 01

Daftar Suku Cadang Pengganti 01

Langkah-Langkah Pemecahan Masalah Umum 02

Masalah Umum dan Solusinya 03

Kode Kesalahan 04

BACA PANDUAN PERAKITAN DAN PANDUAN PENGGUNA

Dalam banyak skenario, masalah bisa disebabkan oleh perakitan yang tidak tepat. Scan kode QR atau kunjungi situs web kami **secretlab.co/resources** untuk merujuk pada dokumen Panduan Perakitan Secretlab MAGNUS Evo dan panduan pengguna untuk memastikan Secretlab MAGNUS Evo dirakit dengan benar. Jika masalah tetap ada setelah mengonfirmasi perakitan yang benar, lihat langkah-langkah pemecahan masalah di seluruh dokumen ini.

DAFTAR SUKU CADANG PENGGANTI

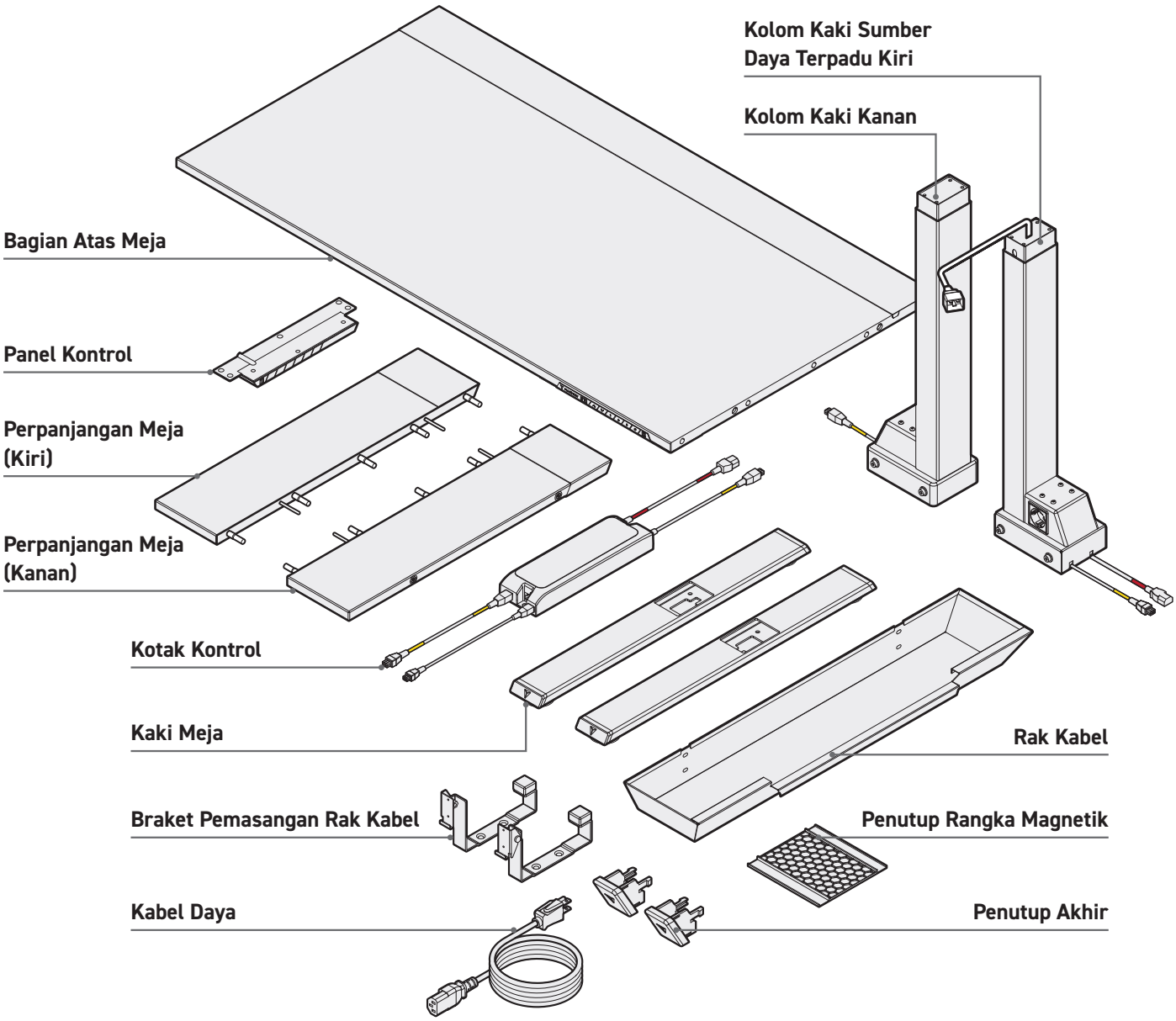

PERINGATAN: Jangan mencoba membuka Kotak Kontrol, Panel Kontrol, Kolom Kaki, dan Motor. Tidak ada suku cadang yang dapat diservis pengguna dalam komponen ini. Scan kode QR atau kunjungi situs web kami **secretlab.co/support** untuk menghubungi dukungan pelanggan kami untuk mendapatkan bantuan jika meja Anda perlu diservis.

LANGKAH-LANGKAH PEMECAHAN MASALAH UMUM

Lakukan Prosedur Reset

1. Tekan dan tahan tombol ⌄ untuk menurunkan Secretlab MAGNUS Evo ke posisi terendah (720mm).
2. Lepaskan tombol ⌄
3. Tekan dan tahan tombol ⌄ hingga tampilan digital menunjukkan "RSt"
4. Meja akan bergerak sedikit ke atas dan ke bawah. Jangan lepaskan tombol sampai terdengar bunyi bip.
5. Kolom Kaki sekarang disinkronkan melalui perangkat lunak di Kotak Kontrol.
6. Operasikan meja ke posisi tertinggi (1170mm) dan terendah (720mm) untuk memastikan fungsi yang benar.

Siklus Daya Kotak Kontrol

1. Jika terjadi kesalahan, dan Secretlab MAGNUS Evo tidak merespons, putuskan sambungan listrik ke meja setidaknya selama 10 detik untuk mengatur ulang Kotak Kontrol.
2. Sambungkan kembali daya ke meja dan lakukan prosedur reset untuk menyinkronkan Kolom Kaki.

Periksa semua Sambungan Kabel

1. Periksa daya pada stopkontak.
2. Periksa apakah semua kabel tersambung dengan benar.
3. Periksa semua sambungan kabel apakah ada kerusakan pada kabel atau pinnya.
4. Lakukan prosedur reset.

**Sambungan kabel meliputi Kabel Listrik, kabel pada Kolom Kaki, dan kabel pada Kotak Kontrol.*

Periksa Hambatan

1. Pastikan tidak ada apa pun yang menghalangi pergerakan meja Anda, bersihkan segala sesuatu yang terlalu dekat—di atas, di bawah, atau di sampingnya.
2. Pastikan barang yang dipasang pada meja juga bebas dari halangan.
3. Periksa apakah Kotak Kontrol terpasang erat ke Bagian Atas Meja dengan melepas Lubang Servis pada Rangka Meja.

MASALAH UMUM DAN SOLUSINYA

Tidak Ada Daya ke Meja

1. Periksa daya pada stopkontak.
2. Periksa apakah semua kabel tersambung dengan benar.
3. Periksa semua sambungan kabel apakah ada kerusakan pada kabel atau pinnya.
4. Lakukan prosedur reset (halaman 2).

Meja tidak Level

1. Lakukan prosedur reset untuk menyinkronkan Kolom Kaki (lihat halaman 2).

Panel Kontrol Tidak Responsif

Langkah 1 Periksa tombol pemutus arus yang terletak pada Kolom Catu Daya Terpadu apakah ada tonjolan. Jika ada tonjolan, tekan tombol untuk mereset pemutus. Periksa daya di stopkontak dan apakah semua kabel tersambung dengan benar.
Apakah soket listrik berfungsi?

Ya ⟶ Lanjutkan ke **Langkah 2**.
Tidak ⟶ Kabel Listrik dan/atau Kolom Catu Daya Terintegrasi rusak, harap hubungi Tim Dukungan kami.

Langkah 2 Lepaskan Service Hatch yang terletak di bawah Desk Top dan periksa apakah semua kabel tersambung dengan aman ke Kotak Kontrol.
Apakah lampu LED hijau terdeteksi di Kotak Kontrol?

Ya ⟶ Lanjutkan ke **Langkah 3**.
Tidak ⟶ Kotak Kontrol rusak, harap hubungi Tim Dukungan kami.

Langkah 3 Lepaskan Panel Kontrol dari Bagian Atas Meja dan periksa apakah Panel Kontrol dapat menyala dan beroperasi sebagaimana mestinya. Apakah Panel Kontrol berfungsi?

Ya ⟶ Masalah teratasi.
Tidak ⟶ Panel Kontrol rusak, harap hubungi Tim Dukungan kami.

Panel Kontrol Menampilkan Kode Kesalahan

1. Lihat bagian **Kode Kesalahan** (lihat halaman 4).

KODE KESALAHAN

KODE KESALAHAN	KETERANGAN	SOLUSI POTENSIAL
E01	• Tegangan input melebihi 36V	1. Periksa daya input. 2. Lakukan prosedur reset (lihat halaman 2).
E02	• Deviasi tinggi antara batang sekrup melebihi 10mm/0,4"	1. Melakukan prosedur reset (lihat halaman 2).
E04	• Kesalahan koneksi atau komunikasi Panel Kontrol	1. Periksa sambungan kabel dari Panel Kontrol ke Kotak Kontrol. 2. Periksa sambungan kabel untuk kerusakan pada kabel atau pin.
E05	• Kolisi	1. Periksa apakah ada halangan. Pastikan tidak ada yang menghalangi pergerakan meja Anda, termasuk benda-benda yang terlalu dekat—di atas, di bawah, atau di samping meja. Pastikan juga bahwa benda-benda yang dipasang pada meja tidak menghalangi pergerakan. 2. Periksa bahwa Kotak Kontrol terpasang dengan kuat pada bagian atas meja dengan membuka Penutup Servis pada Rangka Meja. 3. Jika kesalahan masih terjadi, mungkin perlu untuk melakukan sinkronisasi meja dengan menjalankan prosedur reset (lihat halaman 2).
E06	• Tegangan Masuk (Input) kurang dari 20V	1. Periksa sambungan kabel catu daya. 2. Periksa sambungan kabel untuk kerusakan pada kabel atau pin.
E07	• Tegangan turun di bawah 18V saat dalam operasi	1. Putuskan aliran listrik ke meja selama 10 detik dengan mencabut Kabel Daya. Sambungkan kembali Kabel Daya untuk menyalakan meja. 2. Jika Langkah 1 tidak berhasil, periksa Kabel Daya dan konektor kabel catu daya pada Kolom Catu Daya Terintegrasi apakah ada kerusakan; jika ditemukan, silakan hubungi Tim Dukungan kami melalui formulir kontak di situs web kami.

KODE KESALAHAN

KODE KESALAHAN	KETERANGAN	SOLUSI POTENSIAL
E08	• Meja tidak rata saat dalam operasi	1. Lakukan prosedur reset (lihat halaman 2).
PANAS	• Kotak Control telalu panas • Meja tetap berjalan lebih dari 2 menit.	1. Tunggu beberapa menit agar Kotak Kontrol mendingin atau biarkan meja mendingin selama 18 menit.
E11	• Koneksi error Motor Grup 1	1. Periksa sambungan kabel dari Kolom Catu Daya Terintegrasi ke Kotak Kontrol. 2. Periksa sambungan kabel untuk kerusakan pada kabel atau pin.
E12	• Kesalahan saluran komunikasi arus Grup Motor 1	1. Silakan hubungi Tim Dukungan kami melalui formulir kontak di situs web kami.
E13, E14 E15, E17	• Grup Motor 1 error	1. Silakan hubungi Tim Dukungan kami melalui formulir kontak di situs web kami.
E16	• Grup Motor 1 berhenti mendadak	1. Periksa jika ada hambatan. Pastikan tidak ada yang menghalangi pergerakan meja Anda, singkirkan benda apa pun yang terlalu dekat—di atas, di bawah, atau di samping meja. Pastikan juga bahwa benda yang terpasang pada meja tidak menghalangi pergerakan. 2. Lepaskan beban berat dari meja; beban harus terdistribusi secara merata. 3. Jika Langkah 1 - 2 tidak berhasil, lakukan prosedur reset (lihat halaman 2).
E21	• Grup Motor 2 error koneksi	1. Periksa sambungan kabel dari Kolom Kaki Kanan ke Kotak Kontrol. 2. Periksa sambungan kabel untuk kerusakan pada kabel atau pin.
E23, E24 E25, E27	• Kesalahan Grup Motor 2	1. Silakan hubungi Tim Dukungan kami melalui formulir kontak di situs web kami.

KODE KESALAHAN

KODE KESALAHAN	KETERANGAN	SOLUSI POTENSIAL
E26	• Kelompok Motor 2 macet	1. Periksa adanya hambatan. Pastikan tidak ada yang menghalangi pergerakan meja Anda, termasuk benda-benda yang terlalu dekat—di atas, di bawah, atau di samping meja. Pastikan juga bahwa benda-benda yang dipasang pada meja tidak menghambat pergerakannya. 2. Hapus beban dari meja; Beban harus didistribusikan secara merata. 3. Jika Langkah 1 – 2 tidak berhasil, lakukan prosedur reset (lihat halaman 2).
E18, E28	• Overloading has occurred	1. Remove weight load from the desk; weight load should be evenly distributed. 2. Perform the reset procedure (refer to page 2).
E42, E43	• Kesalahan memori • Kesalahan sensor anti-tabrakan	1. Silakan hubungi Tim Dukungan kami melalui formulir kontak di situs web kami.

Secretlab MAGNUS Evo
Paduan Perakitan Dan Informasi Produk (Versi Asli)

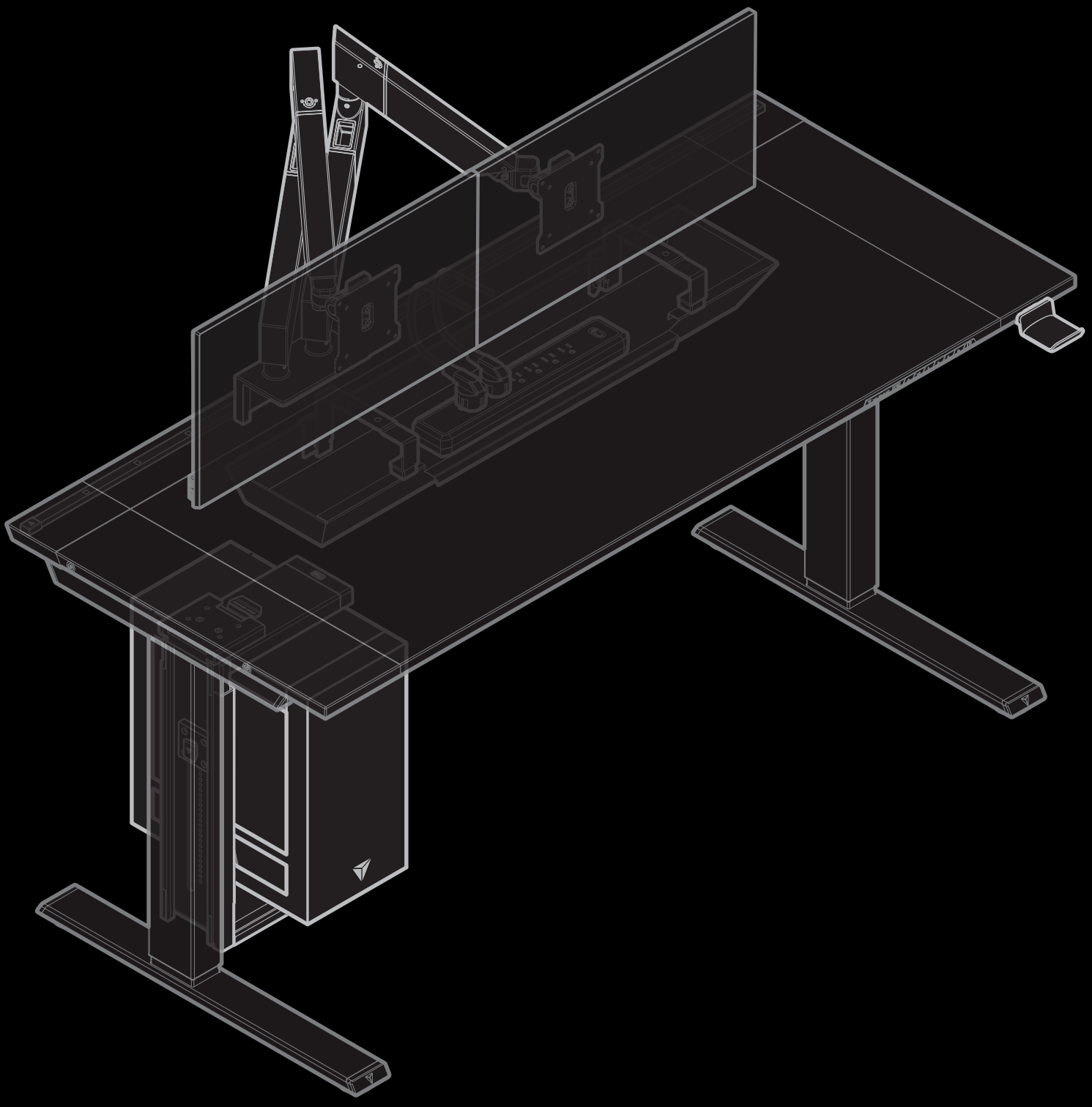

คู่มือการแก้ไขปัญหา

เนื้อหา

อ่านคู่มือการประกอบและคู่มือการใช้งาน 01

รายการชิ้นส่วนทดแทน 01

ขั้นตอนการแก้ไขปัญหาทั่วไป 02

ปัญหาที่พบบ่อยและแนวทางแก้ไข 03

รหัสข้อผิดพลาด 04

อ่านคู่มือการประกอบและคู่มือการใช้งาน

ในหลายกรณี ปัญหาอาจเกิดจากการประกอบที่ไม่ถูกต้อง สแกน QR Code หรือเยี่ยมชมเว็บไซต์ของเราที่ **secretlab.co/resources** เพื่อดูคู่มือการประกอบและคู่มือการใช้งานของ Secretlab MAGNUS Evo เพื่อให้แน่ใจว่าโต๊ะของคุณถูกประกอบอย่างถูกต้อง หากยังคงพบปัญหาอยู่ หลังจากตรวจสอบวิธีการประกอบที่ถูกต้องแล้ว ให้ดูขั้นตอนการแก้ไขปัญหาต่างๆ ในเอกสารนี้

รายการชิ้นส่วนทดแทน

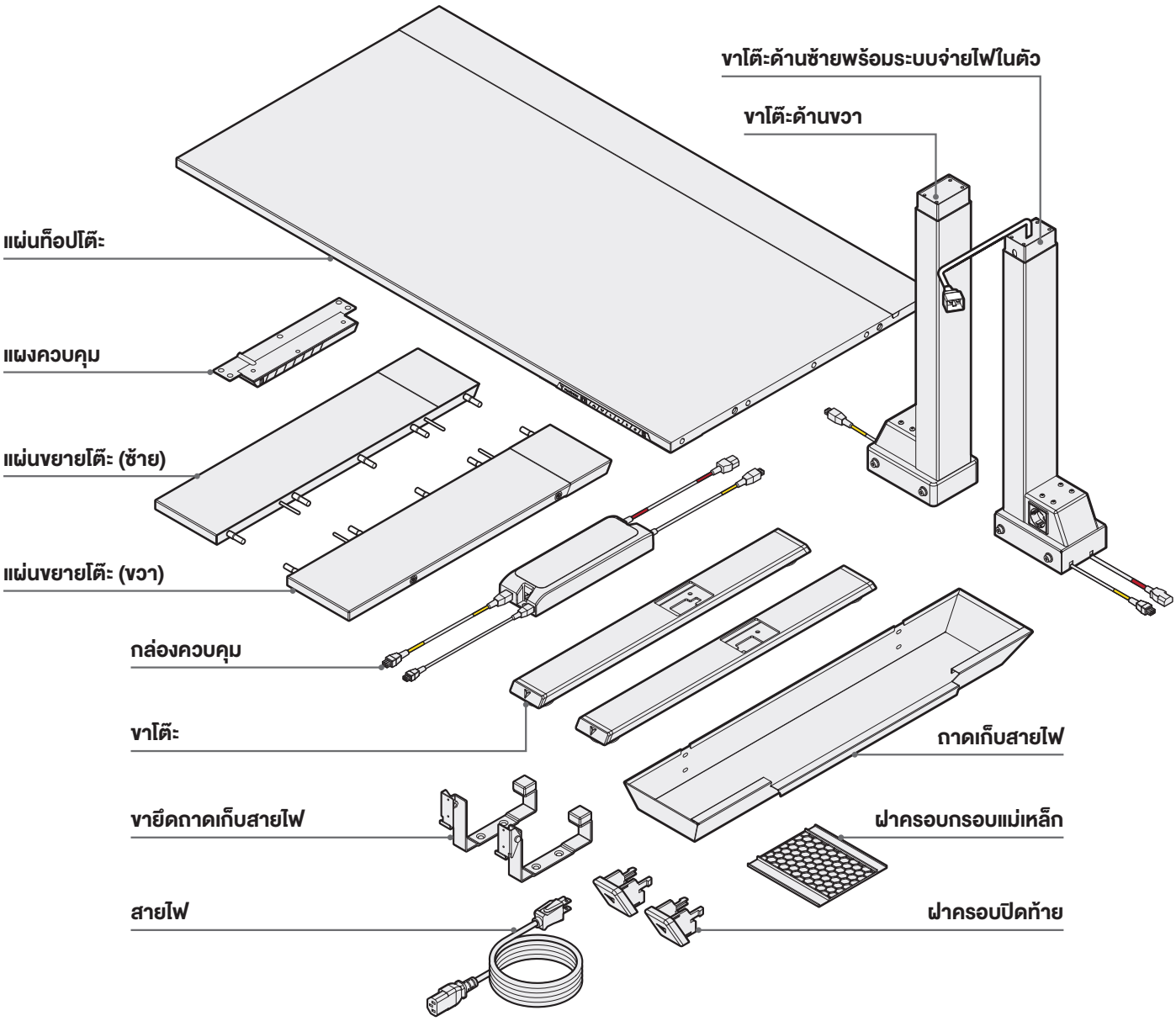

คำเตือน: ห้ามพยายามเปิดกล่องควบคุม (Control Box) แผงควบคุม (Control Panel) คอลัมน์ขาโต๊ะ (Leg Columns) และมอเตอร์ (Motors) เนื่องจากไม่มีชิ้นส่วนที่สามารถซ่อมแซมได้เองโดยผู้ใช้งาน

สแกนรหัส QR หรือเยี่ยมชมเว็บไซต์ **secretlab.co/resources** เพื่อติดต่อฝ่ายสนับสนุนลูกค้าหากคุณต้องการการซ่อมแซมโต๊ะ

ขั้นตอนการแก้ไขปัญหาทั่วไป

การรีเซ็ต (Reset Procedure)

1. กดปุ่ม ⌄ ค้างไว้เพื่อปรับระดับโต๊ะ Secretlab MAGNUS Evo ลงไปที่ระดับต่ำสุด (720 มม.)
2. ปล่อยปุ่ม ⌄
3. กดปุ่ม ⌄ ค้างไว้อีกครั้งจนกว่าหน้าจอดิจิทัลจะแสดง "RSt"
4. โต๊ะจะขยับขึ้นและลงเล็กน้อย ห้ามปล่อยปุ่มจนกว่าจะได้ยินเสียงบี๊บ
5. คอลัมน์ขาโต๊ะได้รับการตั้งค่าการเชื่อมต่อผ่านซอฟต์แวร์ในกล่องควบคุมแล้ว
6. ทดสอบการทำงานของโต๊ะโดยปรับขึ้นไปที่ระดับสูงสุด (1170 มม.) และระดับต่ำสุด (720 มม.)

การปิดและเปิดระบบไฟของกล่องควบคุม

1. หากเกิดข้อผิดพลาดที่ทำให้โต๊ะไม่ตอบสนอง ให้ถอดปลั๊กไฟออกจากโต๊ะอย่างน้อย 10 วินาทีเพื่อรีเซ็ตกล่องควบคุม
2. เสียบปลั๊กไฟอีกครั้งและเพื่อทำการรีเซ็ตการเชื่อมต่อของคอลัมน์ขาโต๊ะ

ตรวจสอบการเชื่อมต่อสายไฟทั้งหมด

1. ตรวจสอบว่ามีไฟที่เต้ารับหรือไม่
2. ตรวจสอบว่าสายไฟทั้งหมดเชื่อมต่อแน่นหนาหรือไม่
3. ตรวจสอบว่าสายไฟหรือขั้วต่อมีความเสียหายหรือไม่
4. ทำตามขั้นตอนการรีเซ็ต

**สายไฟที่ต้องตรวจสอบคือสายไฟหลัก สายที่เชื่อมต่อกับคอลัมน์ขาโต๊ะ และสายที่เชื่อมต่อกับกล่องควบคุม*

ตรวจสอบวัตถุที่กีดขวางการทำงานของโต๊ะ

1. ตรวจสอบว่าไม่มีสิ่งใดขวางการเคลื่อนไหวของโต๊ะ ไม่ว่าจะด้านบน ด้านล่าง หรือด้านข้าง
2. ตรวจสอบว่าสิ่งของที่ติดตั้งบนโต๊ะไม่ได้เป็นอุปสรรคต่อการเคลื่อนที่
3. ตรวจสอบว่ากล่องควบคุมติดตั้งแน่นหนากับพื้นผิวโต๊ะ โดยเปิดแผ่นฝาปิดใต้โต๊ะเพื่อตรวจสอบ

ปัญหาที่พบบ่อยและแนวทางแก้ไข

ไฟไม่เข้าโต๊ะ

1. ตรวจสอบไฟที่เต้ารับ
2. ตรวจสอบว่าสายไฟทั้งหมดเชื่อมต่อแน่นหรือไม่
3. ตรวจสอบว่าสายไฟหรือขั้วต่อมีความเสียหายหรือไม่
4. ทำตามขั้นตอนการรีเซ็ต (ดูที่หน้า 2)

โต๊ะไม่อยู่ในระดับที่ถูกต้อง

1. ทำการรีเซ็ตการเชื่อมต่อคอลัมน์ขาโต๊ะ (ดูที่หน้า 2)

แผงควบคุมไม่ตอบสนอง

ขั้นตอนที่ 1 ตรวจสอบปุ่มเบรกเกอร์ที่อยู่บนคอลัมน์จ่ายไฟรวม หากพบว่าปุ่มนูนออกมา ให้กดลงเพื่อตั้งค่าใหม่ ตรวจสอบไฟที่เต้ารับ และตรวจสอบว่าสายไฟทั้งหมดเชื่อมต่อแน่นหนาหรือไม่

ใช่ → ไปที่**ขั้นตอนที่ 2**
ไม่ใช่ → อาจมีปัญหาที่สายไฟหลักหรือคอลัมน์จ่ายไฟรวม กรุณาติดต่อฝ่ายสนับสนุนของเรา

ขั้นตอนที่ 2 เปิดฝาครอบ Service Hatch ใต้ท็อปโต๊ะและตรวจสอบว่าสายไฟทั้งหมดเชื่อมต่อกับกล่องควบคุมอย่างถูกต้อง

ใช่ → ไปที่**ขั้นตอนที่ 3**
ไม่ใช่ → กล่องควบคุมอาจมีปัญหา กรุณาติดต่อฝ่ายสนับสนุนของเรา

ขั้นตอนที่ 3 ถอดแผงควบคุมออกจากท็อปโต๊ะและตรวจสอบว่าแผงควบคุมสามารถเปิดและทำงานได้ตามปกติหรือไม่

ใช่ → ปัญหาได้รับการแก้ไขแล้ว
ไม่ใช่ → แผงควบคุมอาจมีปัญหา กรุณาติดต่อฝ่ายสนับสนุนของเรา

แผงควบคุมแสดงรหัสข้อผิดพลาด

1. ดูที่ รหัสข้อผิดพลาด ในหน้า 4

รหัสข้อผิดพลาด

รหัสข้อผิดพลาด	คำอธิบาย	แนวทางแก้ไข
E01	• แรงดันไฟขาเข้าสูงเกิน 36V	1. ตรวจสอบแหล่งจ่ายไฟ 2. ดำเนินการรีเซ็ตตามขั้นตอน (ดูที่หน้า 2)
E02	• ความคลาดเคลื่อนของความสูงระหว่างแกนเกลียวมากกว่า 10 มม./0.4 นิ้ว	1. ดำเนินการรีเซ็ตตามขั้นตอน (ดูที่หน้า 2)
E04	• เกิดข้อผิดพลาดในการเชื่อมหรือสื่อสารกับแผงควบคุม	1. ตรวจสอบการเชื่อมต่อสายเคเบิลจากแผงควบคุมไปยังกล่องควบคุม 2. ตรวจสอบสายเคเบิลว่ามีความเสียหายที่สายหรือตัวขั้วต่อหรือไม่
E05	• ตรวจสอบสิ่งกีดขวาง	1. ตรวจสอบให้แน่ใจว่าไม่มีสิ่งใดขวางการเคลื่อนที่ของโต๊ะ และไม่มีสิ่งกีดขวางใดๆ ทั้งด้านบน ด้านล่าง และด้านข้าง รวมถึงสิ่งของที่ติดตั้งอยู่บนโต๊ะ 2. ตรวจสอบว่ากล่องควบคุมยึดติดแน่นกับแผ่นหน้าโต๊ะ โดยเปิดฝาครอบที่โครงโต๊ะ 3. หากข้อผิดพลาดยังคงอยู่ อาจจำเป็นต้องซิงโครไนซ์โต๊ะโดยการรีเซ็ตตามขั้นตอน (ดูที่หน้า 2)
E06	• แรงดันไฟขาเข้าต่ำกว่า 20V	1. ตรวจสอบการเชื่อมต่อสายเคเบิลจากแหล่งจ่ายไฟ 2. ตรวจสอบสายเคเบิลว่ามีความเสียหายที่สายหรือตัวขั้วต่อหรือไม่
E07	• แรงดันไฟต่ำกว่า 18V ระหว่างการทำงาน	1. ถอดปลั๊กไฟของโต๊ะออกอย่างน้อย 10 วินาที แล้วเสียบปลั๊กกลับเข้าไปเพื่อเปิดโต๊ะอีกครั้ง 2. หากขั้นตอนที่ 1 ไม่ได้ผล ให้ตรวจสอบสายไฟและขั้วต่อของสายจ่ายไฟที่คอลัมน์พาวเวอร์ซัพพลายว่ามีความเสียหายหรือไม่ หากพบความเสียหาย กรุณาติดต่อทีมซัพพอร์ตของเราผ่านแบบฟอร์มบนเว็บไซต์

รหัสข้อผิดพลาด

รหัสข้อผิดพลาด	คำอธิบาย	แนวทางแก้ไข
E08	• โต๊ะไม่สมดุลขณะทำงาน	1. ดำเนินการรีเซ็ตตามขั้นตอน (ดูที่หน้า 2)
ร้อน	• กล่องควบคุมมีอุณหภูมิสูงเกินไป • โต๊ะทำงานต่อเนื่องนานเกิน 2 นาที	1. รอสักครู่เพื่อให้กล่องควบคุมเย็นลง หรือปล่อยให้โต๊ะพักประมาณ 18 นาที
E11	• ตรวจสอบการเชื่อมต่อสายเคเบิลจากคอลัมน์พาวเวอร์ซัพพลายไปยังกล่องควบคุม	1. ตรวจสอบสายเคเบิลว่ามีความเสียหายที่สายหรือตัวขั้วต่อหรือไม่
E12	• ข้อผิดพลาดในการสื่อสารของมอเตอร์กลุ่มที่ 1	1. กรุณาติดต่อทีมซัพพอร์ตของเราผ่านแบบฟอร์มบนเว็บไซต์
E13, E14 **E15, E17**	• ข้อผิดพลาดของมอเตอร์กลุ่มที่ 1	1. กรุณาติดต่อทีมซัพพอร์ตของเราผ่านแบบฟอร์มบนเว็บไซต์
E16	• มอเตอร์กลุ่มที่ 1 หยุดทำงาน	1. ตรวจสอบให้แน่ใจว่าไม่มีสิ่งใดขวางการเคลื่อนที่ของโต๊ะ และไม่มีสิ่งกีดขวางใดๆ ทั้งด้านบน ด้านล่าง และด้านข้าง รวมถึงสิ่งของที่ติดตั้งอยู่บนโต๊ะ 2. นำของที่มีน้ำหนักออกจากโต๊ะ โดยควรกระจายน้ำหนักให้สม่ำเสมอ 3. หากขั้นตอนที่ 1–2 ไม่ได้ผล ให้ดำเนินการรีเซ็ตตามขั้นตอน (ดูที่หน้า 2)
E21	• ข้อผิดพลาดในการเชื่อมต่อมอเตอร์กลุ่มที่ 2	1. ตรวจสอบการเชื่อมต่อสายเคเบิลจากคอลัมน์ขาขวาไปยังกล่องควบคุม 2. ตรวจสอบสายเคเบิลว่ามีความเสียหายที่สายหรือตัวขั้วต่อหรือไม่
E23, E24 **E25, E27**	• ข้อผิดพลาดของมอเตอร์กลุ่มที่ 2	1. กรุณาติดต่อทีมซัพพอร์ตของเราที่เว็บไซต์ผ่านแบบฟอร์มติดต่อ

รหัสข้อผิดพลาด

รหัสข้อผิดพลาด	คำอธิบาย	แนวทางแก้ไข
E26	• มอเตอร์กลุ่มที่ 2 หยุดทำงาน	1. ตรวจสอบให้แน่ใจว่าไม่มีสิ่งใดขวางการเคลื่อนที่ของโต๊ะ และไม่มีสิ่งกีดขวางใดๆ ทั้งด้านบน ด้านล่าง และด้านข้าง รวมถึงสิ่งของที่ติดตั้งอยู่บนโต๊ะ 2. นำของที่มีน้ำหนักออกจากโต๊ะ โดยควรกระจายน้ำหนักให้สม่ำเสมอ 3. หากขั้นตอนที่ 1–2 ไม่ได้ผล ให้ดำเนินการรีเซ็ตตามขั้นตอน (ดูที่หน้า 2)
E18, E28	• เกิดการรับน้ำหนักเกิน (โอเวอร์โหลด)	1. นำของที่มีน้ำหนักออกจากโต๊ะ โดยควรกระจายน้ำหนักให้สม่ำเสมอ 2. ดำเนินการรีเซ็ตตามขั้นตอน (ดูที่หน้า 2)
E42, E43	• ข้อผิดพลาดของหน่วยความจำ • ข้อผิดพลาดของเซนเซอร์กันการชน	1. กรุณาติดต่อทีมซัพพอร์ตของเราที่เว็บไซต์ผ่านแบบฟอร์มติดต่อ

Secretlab MAGNUS Evo
คู่มือการแก้ไขปัญหา (ต้นฉบับ)

SECRETLAB MAGNUS EVO

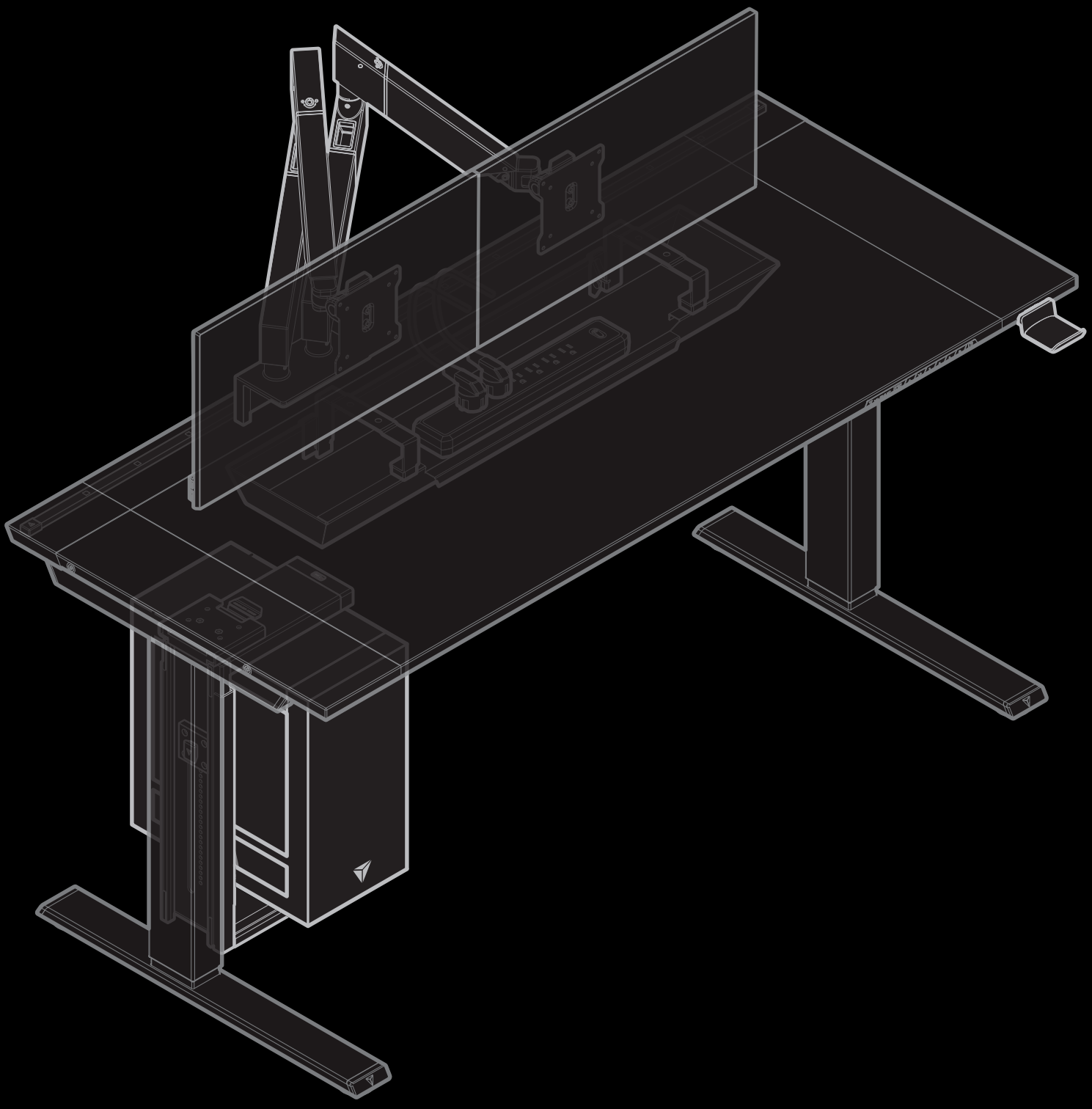

دليل استكشاف الأعطال وإصلاحها

المحتويات

01 اقرأ دليل التجميع وكتيب المستخدم

01 قائمة قطع الغيار البديلة

02 خطوات عامة لاستكشاف الأعطال وإصلاحها

03 المشكلات الشائعة والحلول المقترحة

04 رموز الأخطاء

اقـرأ دليل التجميع وكتيب المسـتخدم

في كثير من الأحيان، قد تكون المشـاكل ناتجة عن تجميع غير صحيح. امسـح رمز الاسـتجابة السـريعة (QR Code) أو زر موقعنـا الإلكترونـي **secretlab.co/resources** للرجـوع إلى وثيقـة دليل تجميع واسـتخدام Secretlab MAGNUS Evo، وذلك للتأكد من صحة التجميع. إذا اسـتمرت المشـكلة بعد التأكـد مـن صحـة التجميع، فراجع خطوات استكشـاف الأعطال وإصلاحهـا المذكورة في هذا الدليل.

قائمة قطـع الغيار البديلة

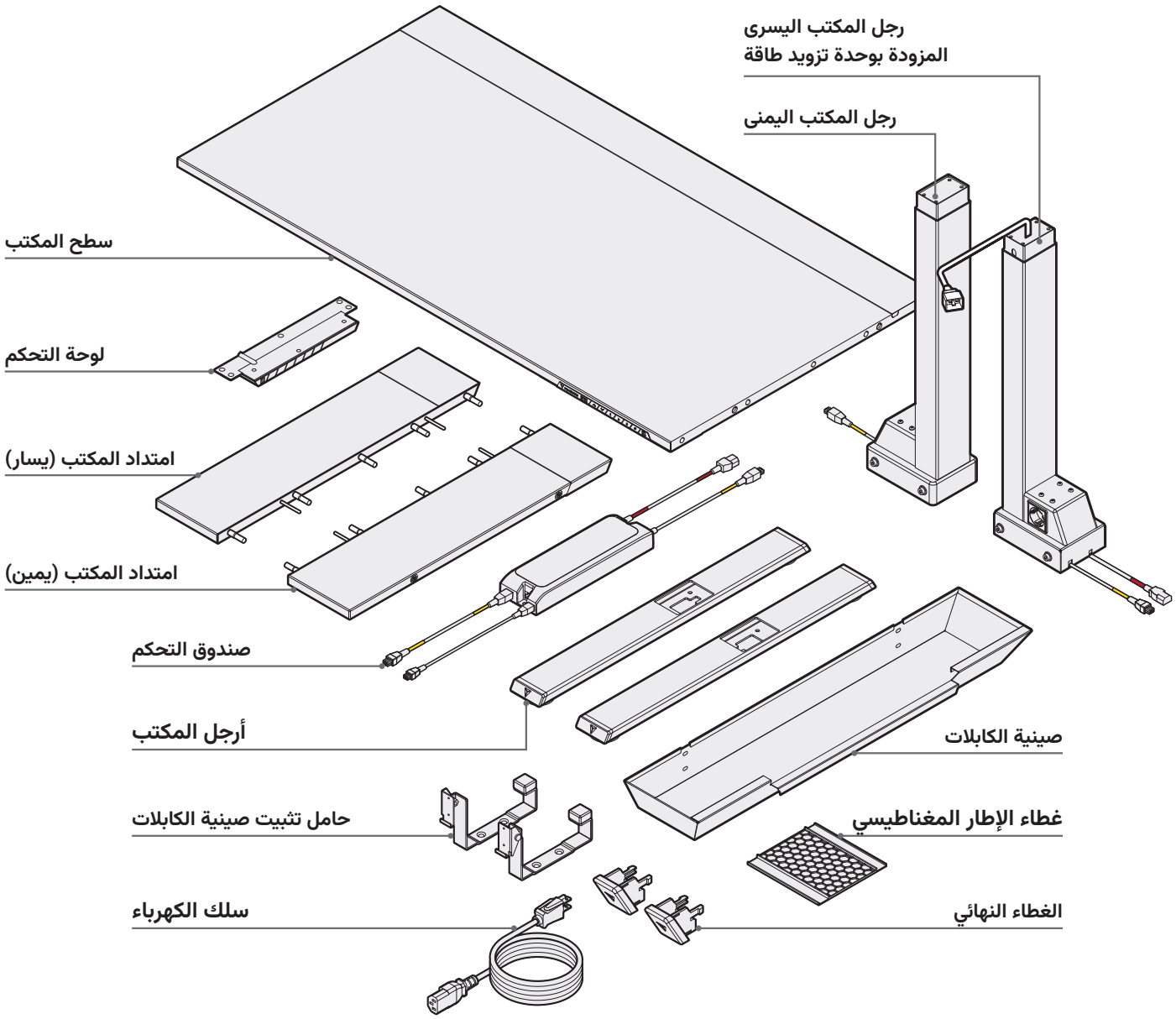

تحذيـر: يمنـع فتـح مبيت علبة التحكـم ولوحة التحكم وأعمدة الأرجل والمحـركات، حيث لا توجد أجزاء داخـل هـذه المكونات يمكن للمسـتخدم صيانتها. امسـح رمز QRضوئيًـا، أو تفضل بزيارة الموقع **secretlab.co/support** للتواصـل مـع فريق خدمة دعـم العملاء لدينا للحصول على المسـاعدة إذا كنت فـي حاجة لإجراء صيانة.

خطوات عامة لاستكشـاف الأعطال وإصلاحها

إجراء إعادة الضبط

1. اضغـط مـع الاسـتمرار علـى الـزر ⌄ لخفض Secretlab MAGNUS Evo إلى أدنى وضع (720 مم).
2. حـرر الزر ⌄ .
3. اضغـط مـع الاسـتمرار علـى الـزر ⌄ مـرة أخرى حتى تظهر الشاشـة الرقمية كلمة "RSt".
4. يتحـرك المكتـب للأعلى وللأسـفل قليلاً، فلا تحرر الزر حتى تسـمع صوت "صفير".
5. تـم الآن مزامنـة أعمدة الأرجل عبر البرنامج فـي علبة التحكم.
6. حـرك المكتـب إلـى أقصـى ارتفاع (1170 مم) وأدنى ارتفاع (720 مم) للتأكد من أن الوظائف تعمل بشـكل سـليم.

تشـغيل علبة التحكم

1. فـي حـال حـدوث خطـأ غير متوقع، وكان مكتب Secretlab MAGNUS Evo لا يسـتجيب، فافصل الطاقة عـن المكتب لمدة 10 ثـوانٍ على الأقل لإعادة ضبـط علبة التحكم.
2. أعـد توصيـل الطاقـة بالمكتب، ثم قـم بإجراء عملية إعادة الضبـط (Reset Procedure) لمزامنة أعمدة الأرجل.

التحقق مـن جميع توصيلات الكابلات

1. تحقـق من وجود طاقـة في مقبس الحائط.
2. تأكـد من أن جميع الـكابلات متصلة بإحكام.
3. افحـص جميـع توصـيلات الكابلات بحثًا عن أي تلف في السـلك أو الدبابيس.
4. قم بإجـراء عملية إعادة الضبط.

تشـمل توصـيلات الكابلات كلًّا من سـلك الطاقة، والكابلات الموجـودة على أعمدة الأرجل، والكابلات الموجودة فـي صندوق التحكم.

التحقـق من عدم وجود أي عوائق

1. تأكـد مـن عـدم وجـود أي عوائق تعيق حركـة المكتب، واحرص على إزالة أي عناصر قريبة منه — سـواء من الأعلى أو الأسـفل أو الجوانب.
2. تأكـد مـن خلو جميـع العناصر المثبتة علـى المكتب من أي عوائق كذلك.
3. تحقـق مـن إحـكام تثبيـت علبة التحكم على سـطح المكتب، وذلك من خلال فتح لوحـة الصيانة الموجودة على إطار المكتب.

المشكلات الشـائعة والحلول المقترحة

عدم وجود طاقـة متصلة بالمكتب

1. تحقـق من وجود طاقـة في مقبس الحائط.
2. تأكـد من أن جميع الـكابلات متصلة بإحكام.
3. افحـص جميـع توصـيلات الكابلات بحثًا عن أي تلف في السـلك أو الدبابيس.
4. نفّذ إجراء إعـادة الضبط (صفحة 2).

المكتب غير مسـتوٍ

1. نفّـذ إجـراء إعـادة الضبط لمزامنة أعمدة الأرجل (يرجـى الرجوع إلى الصفحة 2).

عدم اسـتجابة لوحة التحكم

الخطوة 1 تحقـق مـن زر قاطع الدائرة الكهربائيـة الموجود على عمود الإمـداد بالطاقـة المتكامل، فإذا كان الزر بارزًا، فاضغـط عليـه لإعادة ضبط القاطـع. تأكد من وجود طاقة فـي مقبس الحائط وأن جميع الـكابلات متصلة بإحكام. هـل مقبس الطاقة يعمل بشـكل صحيح؟

نعم ← انتقـل إلى **الخطوة 2**

لا ← كابـل الطاقة أو عمود الإمداد بالطاقـة المتكامـل به خلل. يُرجى التواصل مـع فريق الدعم لدينا للحصول على المسـاعدة.

الخطوة 2 انزع لوحة الصيانة الموجودة أسـفل سـطح المكتب، وتأكد مـن أن جميع الـكابلات متصلة بإحـكام بعلبة التحكم. هل يضـيء مصباح LED باللون الأخضر فـي علبة التحكم؟

نعم ← انتقـل إلى **الخطوة 3**.

لا ← يوجد عطـل بعلبة التحكم، يرجـى التواصل مع فريق الدعم لدينا.

الخطوة 3 انـزع لوحـة التحكم من سـطح المكتب، وتحقق مما إذا كانـت لوحة التحكم تسـتقبل الطاقـة وتعمل كما هو متوقـع. هل لوحة التحكم تعمل بشـكل صحيح؟

نعم ← تم حل المشـكلة.

لا ← يوجد عطل بلوحـة التحكم، يرجى التواصل مـع فريق الدعم لدينا.

لوحـة التحكم تعرض رمز خطأ

1. يرجى الرجوع إلى قسـم **"رمـوز الأخطاء"** (راجع الصفحة 4).

رموز الأخطاء

رمز الخطأ	الوصف	الحل المحتمل
E01	• جهـد الإدخال يتجاوز 45 فولت	1. تحقـق من طاقة الإدخال. 2. نفّـذ إجراء إعـادة الضبط (راجع الصفحة 2).
E02	• انحراف الارتفاع بيـن قضبان اللولب يتجـاوز 10 مم / 0.4 بوصة	1. نفّـذ إجراء إعـادة الضبط (راجع صفحة 2).
E04	• خطأ في اتصـال لوحة التحكم أو التواصل	1. تحقـق من توصيلات الكابلات مـن لوحة التحكم إلى علبة التحكم. 2. افحـص توصيلات الـكابلات بحثًا عن أي تلف في السـلك أو الأطراف (الدبابيس).
E05	• التصادم	1. تحقـق من عدم وجـود عوائق. تأكد من عدم وجود أي شـيء يعيق حركة مكتبك، مع إزالة أي شـيء قريب جـدًا - مـن الأعلى أو الأسـفل أو الجانبين. تأكد أيضًا مـن خلـو العناصر المثبتة علـى المكتب من أي عوائق. 2. تحقـق مـن إحكام تثبيت علبة التحكم على سـطح المكتـب، وذلك من خلال فتـح لوحة الصيانة الموجـودة على إطار المكتب. 3. إذا اسـتمر الخطـأ، فقد يلزم مزامنـة المكتب عن طريق إجراء إعـادة الضبط (راجع الصفحة 2).
E06	• جهـد الإدخال أقل من 20 فولت	1. تحقـق من توصـيلات كابل مصدر الطاقة. 2. افحـص توصيلات الـكابلات بحثًا عن أي تلف في السـلك أو الدبابيس.
E07	• انخفـاض الجهد إلى أقل من 18 فولت أثناء التشـغيل	1. افصـل الطاقـة عن المكتـب لمدة 10 ثوانٍ على الأقل عـن طريـق فصل كابل الطاقة مـن المقبس. بعد ذلك، أعـد توصيـل كابل الطاقة لتشـغيل المكتب مرة أخرى. 2. إذا لـم تنجـح الخطوة 1 في حل المشـكلة فافحص كابـل الطاقة وموصل كابل مصـدر الطاقة في عمود الإمـداد بالطاقـة المتكامـل بحثًا عن أي تلف. إذا وجدت أي تلـف، فيرجـى التواصل مع فريق الدعـم الفني لدينا عبـر نموذج الاتصال المتاح علـى موقعنا الإلكتروني.

رموز الأخطاء

رمز الخطأ	الوصف	الحل المحتمل
E08	• المكتب غير مستوٍ أثناء التشغيل	1. نفّذ إجراء إعادة الضبط (راجع صفحة 2).
HOT	• علبة التحكم ساخنة جدًا • المكتب يعمل لأكثر من دقيقتين	1. انتظر بضع دقائق حتى تبرد علبة التحكم، أو اترك المكتب ليبرد لمدة 18 دقيقة.
E11	• خطأ في اتصال مجموعة المحرك 1	1. افحص توصيلات الكابلات من عمود مصدر الطاقة المتكامل إلى علبة التحكم. 2. افحص توصيلات الكابلات بحثًا عن أي تلف في السلك أو الدبابيس.
E12	• خطأ في قناة الاتصال الحالية لمجموعة المحرك 1	1. يُرجى التواصل مع فريق الدعم لدينا من خلال نموذج الاتصال المتوفر على موقعنا الإلكتروني.
E13, E14 **E15, E17**	• خطأ في مجموعة المحرك 1	1. يُرجى التواصل مع فريق الدعم لدينا من خلال نموذج الاتصال المتوفر على موقعنا الإلكتروني.
E16	• توقف مجموعة المحرك 1 عن العمل (Motor Group 1 stalled)	1. تحقق من عدم وجود عوائق: تأكد من عدم وجود أي شيء يعيق حركة المكتب، واحرص على إزالة أي عناصر قريبة جدًا منه — من الأعلى أو الأسفل أو الجانبين. كما يجب التأكد من أن العناصر المثبّتة على المكتب لا تعيق حركته. 2. احرص على إزالة الأحمال الزائدة عن المكتب: يجب توزيع الوزن على سطح المكتب بشكل متوازن. 3. إذا لم تنجح الخطوتان السابقتان، قم بإجراء عملية إعادة الضبط (راجع الصفحة 2).
E21	• خطأ في اتصال مجموعة المحرك 2	1. تحقق من توصيلات الكابل بين العمود الأيمن (Right Leg Column) ووحدة التحكم (Control Box). 2. افحص توصيلات الكابل للتأكد من عدم وجود تلف في السلك أو الأطراف (الدبابيس).
E23, E24 **E25, E27**	• خطأ في مجموعة المحرك 2	1. يُرجى التواصل مع فريق الدعم لدينا من خلال نموذج الاتصال المتوفر على موقعنا الإلكتروني.

رموز الأخطاء

رمز الخطأ	الوصف	الحل المحتمل
E26	• توقـف مجموعـة المحرك 2 عن العمل (Motor Group 2 stalled)	1. تحقـق من عدم وجـود عوائق: تأكد من عدم وجود أي شـيء يعيـق حركة المكتب، واحـرص على إزالة أي عناصر قريبـة جـدًا منه — من الأعلى أو الأسـفل أو الجانبين. كمـا يجـب التأكد من أن العناصر المثبّتـة على المكتب لا تعيق حركته. 2. احـرص على إزالة الأحمـال الزائدة عن المكتب: يجب توزيع الوزن على سـطح المكتب بشـكل متوازن. 3. إذا لـم تنجح الخطوتان السـابقتان، قـم بإجراء عملية إعـادة الضبط (راجع الصفحة 2).
E18, E28	• هناك تحميل زائد	1. احـرص على إزالة الأحمال الزائدة عـن المكتب؛ ويجب توزيع الوزن بشـكل متسـاوٍ على سطح المكتب. 2. نفّـذ إجـراء إعادة الضبط (يرجـى الرجوع إلى الصفحة 2).
E42, E43	• خطأ في الذاكرة • خطأ في مستشـعر منع التصادم	1. يُرجـى التواصـل مع فريق الدعـم لدينا من خلال نموذج الاتصـال المتوفر علـى موقعنا الإلكتروني.

Secretlab MAGNUS Evo
دليل استكشاف الأخطاء وإصلاحها (الإصدار الأصلي)