Informazioni Importanti di Sicurezza

Questo manuale utente contiene importanti norme di sicurezza. Qualsiasi utilizzo non conforme potrebbe comportare lesioni personali o danni meccanici. Leggere attentamente questo manuale utente prima dell'uso perché fornisce informazioni chiave riguardo sicurezza, utilizzo, montaggio e manutenzione dell'Alzata da Scrivania Secretlab MAGNUS.

Assicurarsi di aver ricevuto tutte le parti riportate nella sezione **Cosa c'è nella Scatola** prima dell'installazione. Se ci sono parti mancanti o difettose, contatta il team di assistenza Secretlab per i ricambi. Questo prodotto contiene piccoli pezzi che possono causare soffocamento se ingeriti. Tenere questi pezzi lontano da bambini e animali. Non stringere troppo le viti durante l'installazione. L'Alzata da Scrivania Secretlab MAGNUS è progettata solo per la Secretlab MAGNUS. Alterazioni o modifiche di qualsiasi componente di fabbrica riportato nella sezione Cosa c'è nella Scatola renderanno automaticamente nulla la garanzia.

- L'Alzata da Scrivania non è destinata all'utilizzo da parte di bambini senza la supervisione di un adulto.
- Non superare la massima capacità di carico dell'Alzata da Scrivania (70kg/154lb).
- Fare attenzione durante l'installazione per evitare di schiacciarsi le dita.
- Non smontare né modificare l'Alzata da Scrivania. Non installare e utilizzare questa Alzata da Scrivania su altre scrivanie diverse dalla Secretlab MAGNUS.
- **ATTENZIONE:** Tenere l'Alzata da Scrivania lontano dagli impatti quando sarà stata montata sulla Secretlab MAGNUS.
- Fare attenzione quando si installano le coperture laterali dell'Alzata da Scrivania per evitare di pizzicarsi.

Specifiche del Prodotto

Dimensioni del Prodotto: 868 (L) x 294 (W) x 154 (H) mm (34.2 x 11.6 x 6.1")
Peso del Prodotto: 6.4kg (14.1lb)
Capacità di Carico: 70kg (154lb)
Compatibile con:
Staffa Singola per Monitor Secretlab MAGNUS
Staffa Doppia per Monitor Secretlab MAGNUS
Ancoraggi Magnetici per Cavi Secretlab

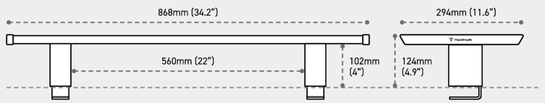

Cosa c'è nella Scatola

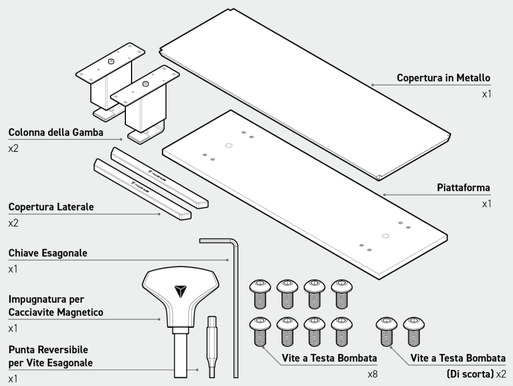

Guida al Montaggio

01 Montaggio della Colonna della Gamba

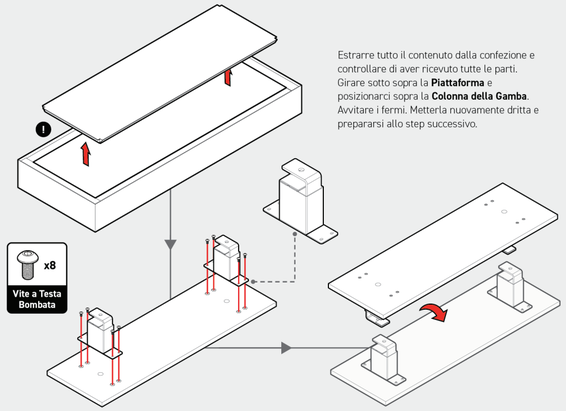

Estrarre tutto il contenuto dalla confezione e controllare di aver ricevuto tutte le parti. Girare sotto sopra la **Piattaforma** e posizionarci sopra la **Colonna della Gamba**. Avvitare i fermi. Metterla nuovamente dritta e prepararsi allo step successivo.

02 Installazione sulla Secretlab MAGNUS

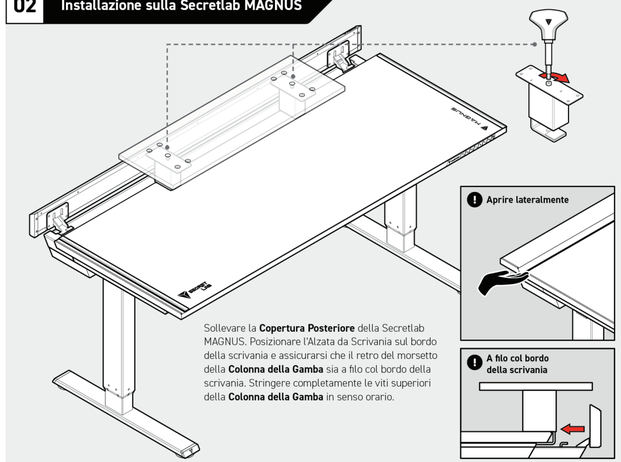

Sollevare la **Copertura Posteriore** della Secretlab MAGNUS. Posizionare l'Alzata da Scrivania sul bordo della scrivania e assicurarsi che il retro del morsetto della **Colonna della Gamba** sia a filo col bordo della scrivania. Stringere completamente le viti superiori della **Colonna della Gamba** in senso orario.

03 Tocchi Finali

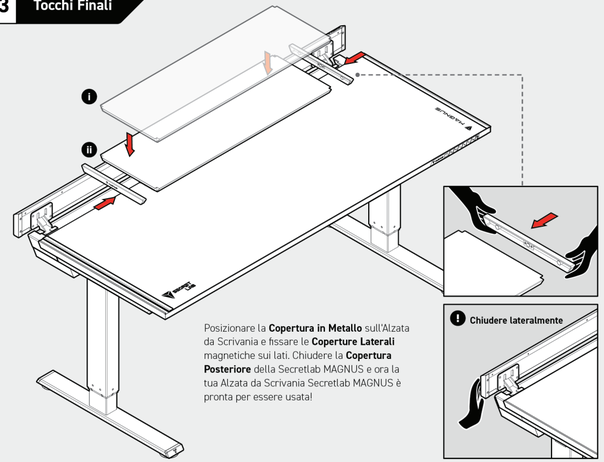

Posizionare la **Copertura in Metallo** sull'Alzata da Scrivania e fissare le **Coperture Laterali** magnetiche sui lati. Chiudere la **Copertura Posteriore** della Secretlab MAGNUS e ora la tua Alzata da Scrivania Secretlab MAGNUS è pronta per essere usata!

Istruzioni d'Uso

Gestione Cavi

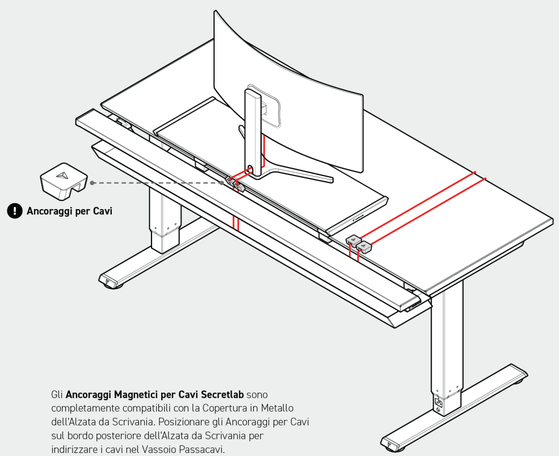

Gli **Ancoraggi Magnetici per Cavi Secretlab** sono completamente compatibili con la Copertura in Metallo dell'Alzata da Scrivania. Posizionare gli Ancoraggi per Cavi sul bordo posteriore dell'Alzata da Scrivania per indirizzare i cavi nel Vassoio Passacavi.

Secretlab MAGNUS Monitor Arms

- Raccomandiamo di montare la staffa per Monitor Secretlab MAGNUS sulla sezione in evidenza, evitando i lati dell'Alzata da Scrivania per garantire la massima stabilità.
- **ATTENZIONE:** Non superare la massima capacità di carico dell'Alzata da Scrivania di 70kg/154lb.

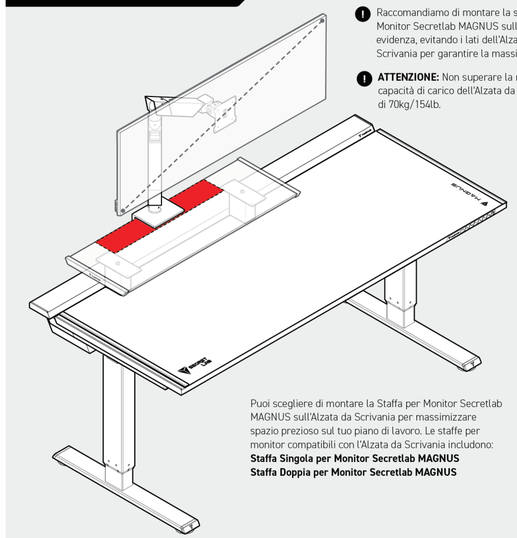

Puoi scegliere di montare la Staffa per Monitor Secretlab MAGNUS sull'Alzata da Scrivania per massimizzare spazio prezioso sul tuo piano di lavoro. Le staffe per monitor compatibili con l'Alzata da Scrivania includono:
Staffa Singola per Monitor Secretlab MAGNUS
Staffa Doppia per Monitor Secretlab MAGNUS

Guida Post-Vendita

Non utilizzare al di fuori dell'uso previsto
L'utilizzo improprio può danneggiare l'Alzata da Scrivania o causare lesioni. Per garantire la sicurezza, seguire sempre le istruzioni date.

Non sovraccaricare l'Alzata da Scrivania
Mai posizionare sull'Alzata da Scrivania degli oggetti più pesanti della capacità massima di carico indicata. Farlo può pregiudicare l'abilità di funzionamento prevista per l'Alzata da Scrivania.

Evitare l'esposizione diretta o prolungata alla luce del sole
Non esporre l'Alzata da Scrivania direttamente e per periodi prolungati alla luce del sole o a fonti di calore, perché potrebbero provocare sbiadimento e screpolatura.

Non utilizzare spazzole abrasive o detergenti aggressivi
Evitare detergenti abrasivi che possono danneggiare la finitura verniciata a polvere dell'Alzata da Scrivania, esponendo, potenzialmente, il metallo sottostante alla ruggine provocata dall'umidità.

Non abusare dell'Alzata da Scrivania Secretlab MAGNUS
Anche l'Alzata da Scrivania più resistente non riuscirebbe a sostenere l'utilizzo violento inappropriato. Tenere l'Alzata da Scrivania lontano da impatti, cadute e oggetti affilati.

Pulire la superficie in metallo con un panno leggermente umido
Utilizzare una soluzione di sapone delicato e acqua tiepida su un panno umido per rimuovere sporco e impurità. Asciugare con un panno asciutto subito dopo.

Utilizzo e Responsabilità

L'Alzata da Scrivania Secretlab MAGNUS è progettata per un uso al chiuso e in aree di lavoro asciutte. In nessuna circostanza il produttore accetterà richieste di garanzia o rivendicazioni di responsabilità per danni causati dall'uso o dalla gestione impropri dell'Alzata da Scrivania. Per i termini e servizi della garanzia o qualsiasi altro dubbio, scansionare il codice QR o visitare il nostro sito su secretlab.eu/support.